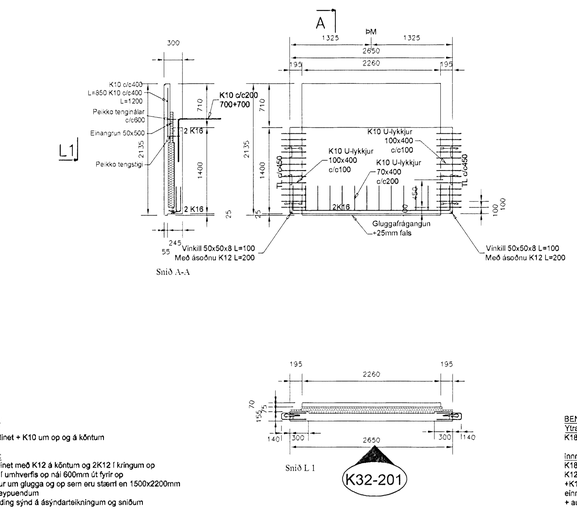

BENDING:
Ytra byrði:
K189 Bendinet + K10 um op og á köntum

Innra byrði:
K189 bendinet með K12 á köntum og 2K12 í kringum op
K12 teinar í umhverfis op nál 600mm út fyrir op
+K10 lykkjur um glugga og op sem eru stærri en 1500x2200mm
einnig á steypuendum
+ aukabending sýnd á ásýndarteikningum og sniðum

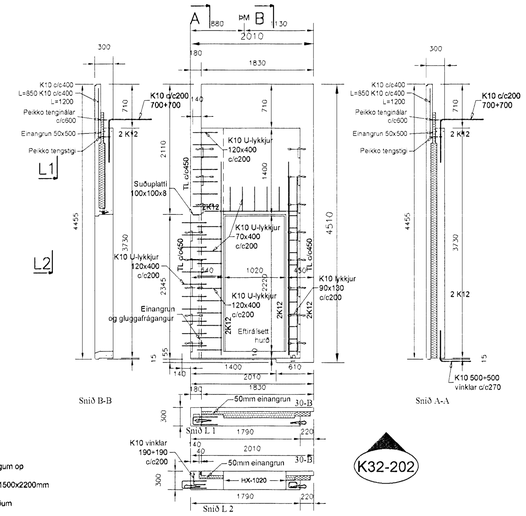

BENDING:
Ytra byrði:
K189 Bendinet + K10 um op og á köntum

Innra byrði:
K189 bendinet með K12 á köntum og 2K12 í kringum op
K12 teinar í umhverfis op nál 600mm út fyrir op
+K10 lykkjur um glugga og op sem eru stærri en 1500x2200mm
einnig á steypuendum
+ aukabending sýnd á ásýndarteikningum og sniðum

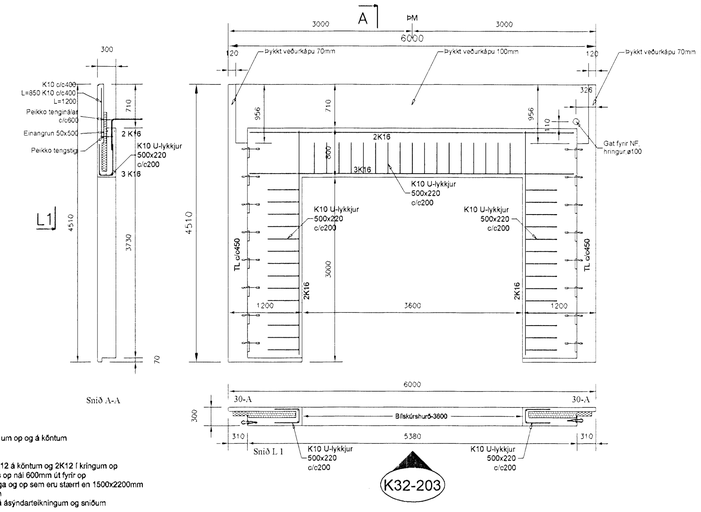

BENDING:
Ytra byrði:
K189 Bendinet + K10 um op og á köntum

Innra byrði:
K189 bendinet með K12 á köntum og 2K12 í kringum op
K12 teinar í umhverfis op nál 600mm út fyrir op
+K10 lykkjur um glugga og op sem eru stærri en 1500x2200mm
einnig á steypuendum
+ aukabending sýnd á ásýndarteikningum og sniðum

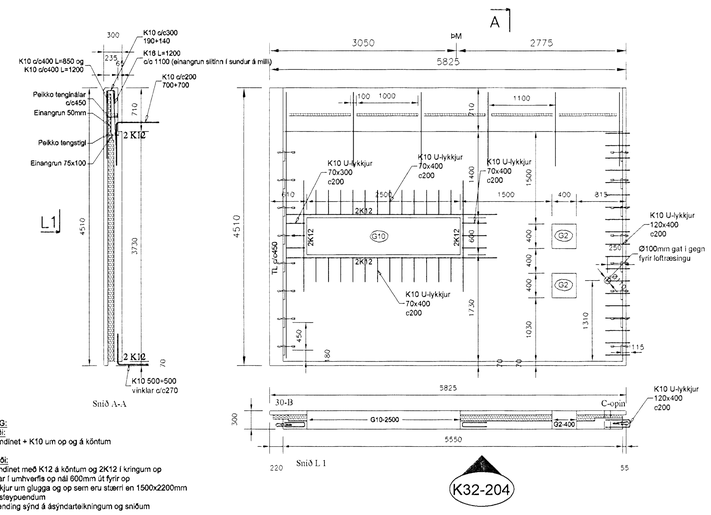

BENDING:
Ytra byrði:
K189 Bendinet + K10 um op og á köntum

Innra byrði:
K189 bendinet með K12 á köntum og 2K12 í kringum op
K12 teinar í umhverfis op nál 600mm út fyrir op
+K10 lykkjur um glugga og op sem eru stærri en 1500x2200mm
einnig á steypuendum
+ aukabending sýnd á ásýndarteikningum og sniðum

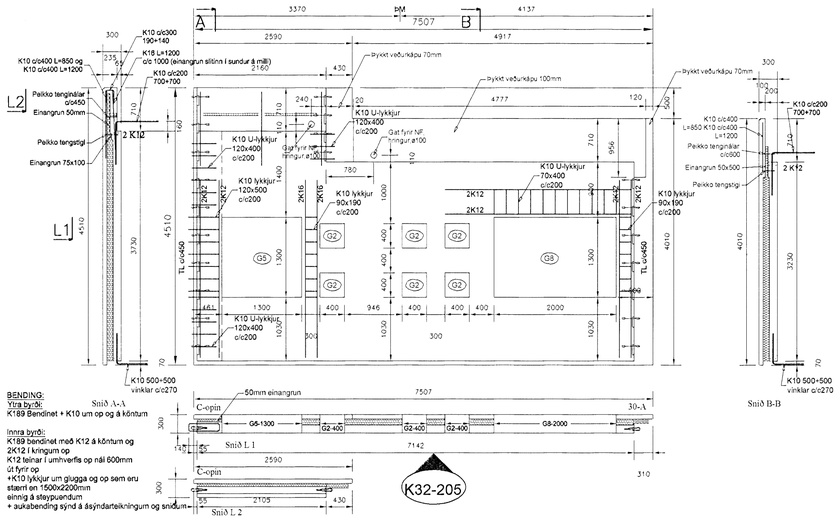

BENDING:
Ytra byrði:
K189 Bendinet + K10 um op og á köntum

Innra byrði:
K189 bendinet með K12 á köntum og 2K12 í kringum op
K12 teinar í umhverfis op nál 600mm út fyrir op
+K10 lykkjur um glugga og op sem eru stærri en 1500x2200mm
einnig á steypuendum
+ aukabending sýnd á ásýndarteikningum og sniðum

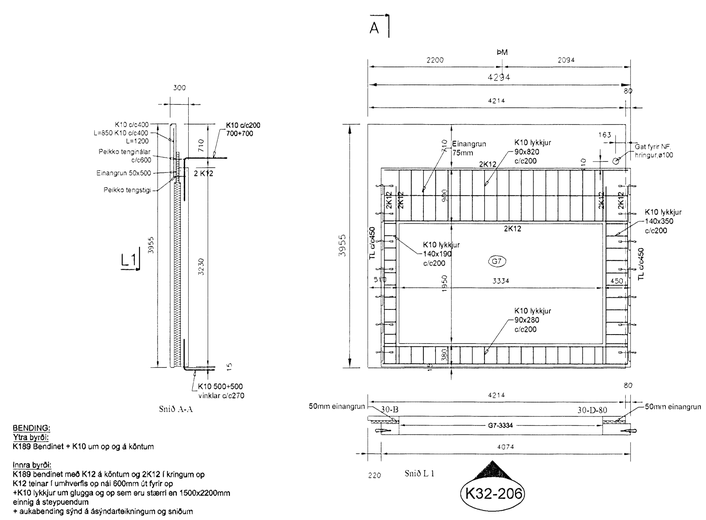

BENDING:
Ytra byrði:
K189 Bendinet + K10 um op og á köntum

Innra byrði:
K189 bendinet með K12 á köntum og 2K12 í kringum op
K12 teinar í umhverfis op nál 600mm út fyrir op
+K10 lykkjur um glugga og op sem eru stærri en 1500x2200mm
einnig á steypuendum
+ aukabending sýnd á ásýndarteikningum og sniðum

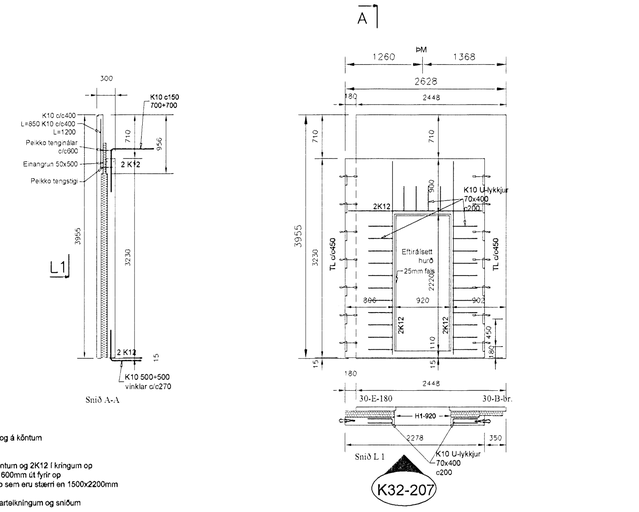

BENDING:
Ytra byrði:
K189 Bendinet + K10 um op og á köntum

Innra byrði:
K189 bendinet með K12 á köntum og 2K12 í kringum op
K12 teinar í umhverfis op nál 600mm út fyrir op
+K10 lykkjur um glugga og op sem eru stærri en 1500x2200mm
einnig á steypuendum
+ aukabending sýnd á ásýndarteikningum og sniðum

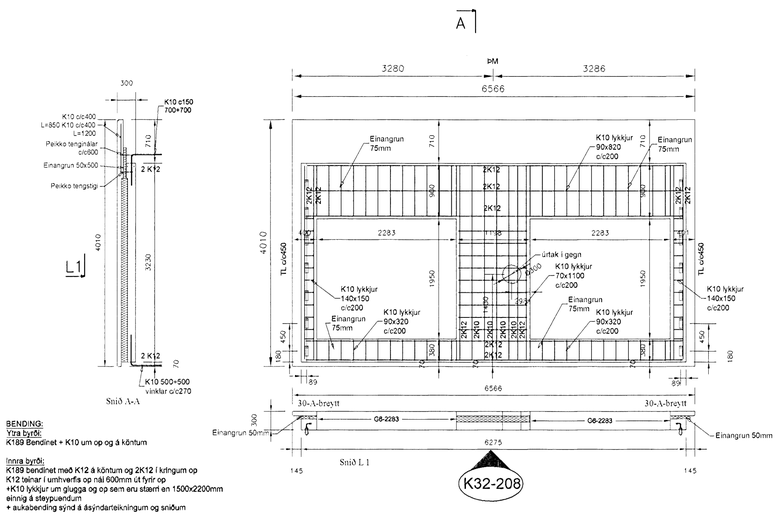

BENDING:
Ytra byrði:
K189 Bendinet + K10 um op og á köntum

Innra byrði:
K189 bendinet með K12 á köntum og 2K12 í kringum op
K12 teinar í umhverfis op nál 600mm út fyrir op
+K10 lykkjur um glugga og op sem eru stærri en 1500x2200mm
einnig á steypuendum
+ aukabending sýnd á ásýndarteikningum og sniðum

ÖLL MÁL ERU Í mm OG HÆÐARKÓTAR ERU Í m

ÚTGÁFA	ÁSTAND	DAGS	HANNAÐ
B1	BYGGINGARTEIKNING	01.02.2008	AS / VSA

DAGS UNDIRRITAÐ AF: NAFN OG KT. SAMÁBYRGINGARHÖNNUÐAR: EMIL ÞÓR GUÐMUNDSSON KT. 280456-3499

UNDIRRITAÐ FAGMÁLSÁBYRGÐARHÖNNUÐAR:

FJARHITUN HF VERKFRÆÐISTOFA
SUÐURLANDSBRAUT 4 108 REYKJAVÍK
SÍMI 578 4500 - FAX 578 4599
KENNITALA: 700169-1649
NETFANG: fjarhitun@fjarhitun.is
VEFSÍÐA: www.fjarhitun.is

NAFN HÖNNUÐAR: BURÐARVIRKI
AGNAR SNÆDAHL

BAKÁBYRGÐ FYRIR HÖND FJARHITUNAR VERKFRÆÐISTOFU, NAFN OG KENNITALA ÞÉR BÆRIST:
PÁLL R. GUÐMUNDSSON KT. 210259-2529

SMELLINN HF
KT. 701267-0449 ~ HÖFÐASEL 4 ~ 300 AKRANES ~ SÍMI 433-6000 ~ FAX 433-6001

NAFN HÖNNUÐAR: FORSKOT/ÚTÍNING
VIÐAR STEINN ARNASON, BYGGINGAFRÆÐINGUR KT. 170576-5009

UNDIRRITAÐ FYRIR HÖNNUÐAR: FORSKOT/ÚTÍNING

VSK	MKV.	TEIKNAÐ	DAGS	VERKFAÐ
A1	1:50	VSA	01.02.2008	

VERK:
KLUKKUBERG 32, HAFNARFIRÐI
VEGGEININGAR
ÚTVEGGIR ; K32-201 TIL K32-208
ÁSÝNDIR

TEIKNINGNR.
B115
VSK
V070009