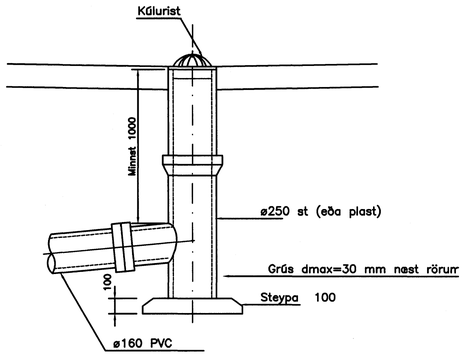

1 SÉRMYND – NF1
M. 1:20

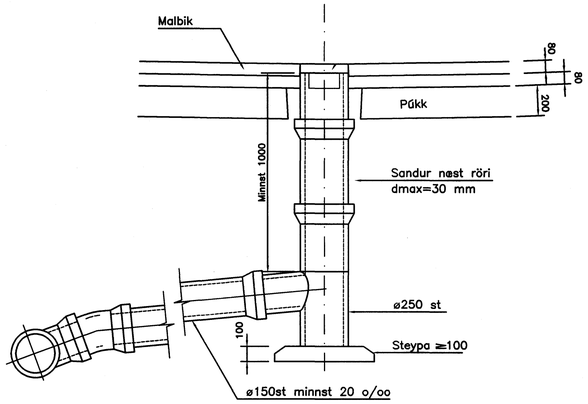

2 SÉRMYND – NF2
M. 1:20

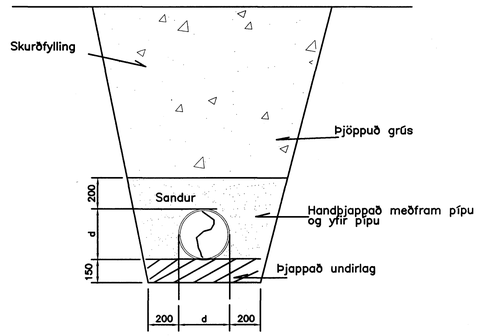

3 SNIÐ – LAGNASKURÐUR
M. 1:20

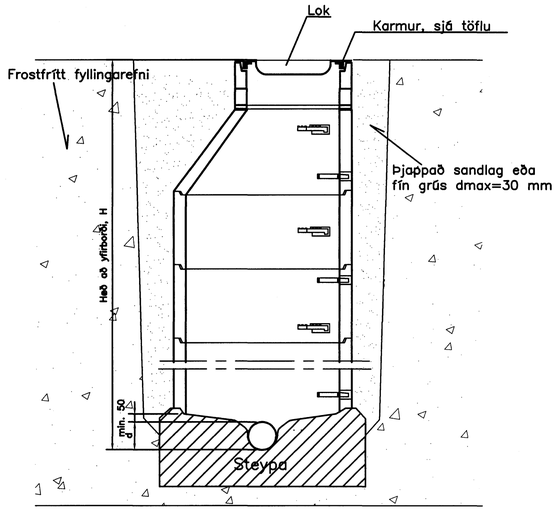

4 SÉRMYND – 1000mm BRUNNUR
M. 1:20

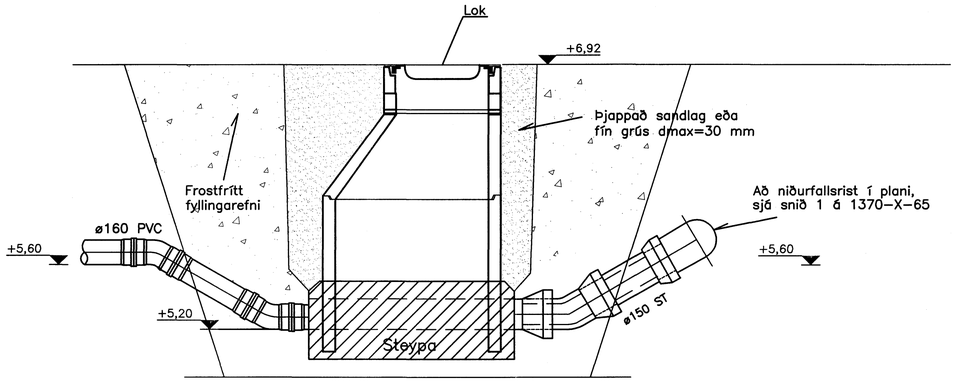

1 SNIÐ – BRUNNUR 1
04 05 M. 1:20

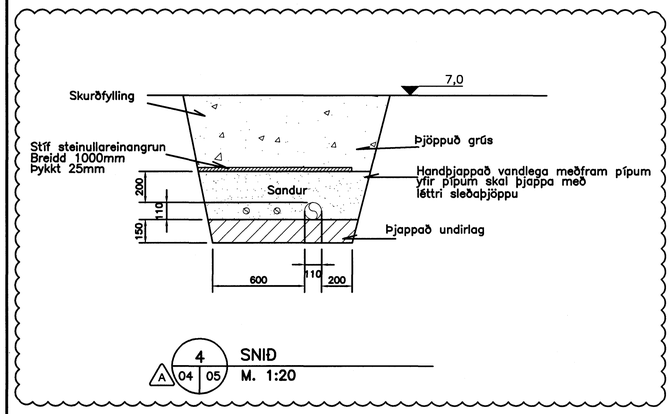

A 4 SNIÐ
04 05 M. 1:20

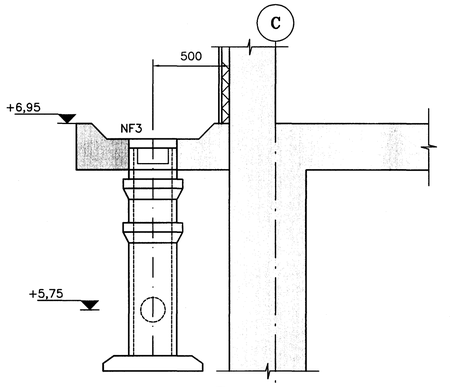

2 SNIÐ – NF3
04 05 M. 1:20

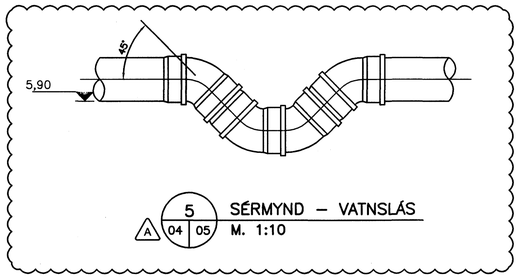

A 5 SÉRMYND – VATNSLÁS
04 05 M. 1:10

Niðurföll
Niðurfallsbrunnar skulu vera úr forsteyptum pípum úr steinsteypu. Steypa skal í botn á niðurfallsbrunnum.
Niðurföll skulu vera með karmi og rist úr járnsteypu, eins og sýnt er á teikningum. Efni skal vera EN GJL 200 samkvæmt ÍST EN 1561. Niðurföll í malbikuðu plani og þar sem þungaumferð getur verið skulu vera í styrkleikaflokki D400 samkvæmt DIN EN 124/1229. Niðurföll í gangstéttum og þar sem létt umferð verður, skulu vera í styrkleikaflokki B125.

Brunnar
Brunnar skulu vera úr forsteyptum einingum í samræmi við ÍST EN 1916 ef annað er ekki tekið fram. Í ø1000 brunnum skulu vera innsteypt þrep. Neðsti hluti þeirra skal vera úr 1000 mm brunnhringjum, en efst skal vera keila 1000/600 mm og burðarhringir fyrir brunnlok. Steypt skal í brunnbotn eins og sýnt er á teikningum og öll samskeyti skal þétta með gúmmíhringjum.

Hreinsibrunnar skulu vera með rennslisrásum í steyptum botni. Ef hægt er skulu rennslisrásir myndaðar með hálfum pípum, annars skulu þær formaðar í steypu. Á enda einstakra greina skal setja hreinsistút, sem merktur er HR á teikningum. hreinsistútur skal gerður með tveimur 45°beygjum frá lóðréttri leiðslu í jörðu og lóðréttri pípu að yfirborði. Á topp lóðréttu pípunnar skal setja lok úr járnsteypu.

Brunnlok og karmur fyrir brunnlok skulu vera úr járnsteypu EN GJL 200 samkvæmt ÍST EN 1561, og eins og sýnt er á teikningum. Brunnlok í malbikuðu plani og þar sem þungaumferð getur verið skulu vera í styrkleikaflokki D400 samkvæmt DIN EN 124/1229. Brunnlok í gangstéttum, þar sem létt umferð verður, eða utan akstursvæða skulu vera í styrkleikaflokki B125.

SKÝRINGAR FYRIR FRÁVEITULAGNIR

Efni og frágangur
Leiðslur í húsgrunni verða úr PVC plasti. Leiðslur í lóð skulu vera úr steinsteyptum pípum og úr PVC plasti. Idráttarpípur skulu vera úr PEH plasti.

Brunnar og niðurfallsbrunnar verða úr steinsteyptum einingum, en brunnlok og niðurföll verða úr járnsteypu. Niðurföll skulu vera með lóðréttum niðurfallsbrunni.
Jafna skal skurðbotn í réttan halla og þjappa vandlega. Undir og umhverfis plastpípur skal setja 150–200 mm þjappanlegt sandlag (10 mm hámarkskornastærð). Gröpa skal fyrir tengismúffum í sandlagið þannig að pípur hvíli á belgnum en ekki múffunum. Undir og umhverfis steinsteyptar pípur skal setja gröfan sand eða fína möl með hámarkskornastærð 30 mm. Handþjappa skal umhverfis og yfir pípur. Eftir að leiðslur hafa verið lagðar skal loka tengistútum vandlega þar til tengt verður við þá.

Fráveituleiðslur og Idráttarpípur

Leiðslur úr steinsteypu
Leiðslur úr steinsteypu skulu vera forsteyptar í samræmi við ÍST EN 1916. Pípur skulu skeyttar saman með múffusamsetningum með þéttihring úr gúmmí.

Leiðslur úr PVC plasti
Leiðslur úr PVC (Polyvinylchloride) plasti skulu vera samkvæmt DIN 19534 af styrkleikaflokki N. Samskeyti skulu þétt með gúmmíhringjum.

Idráttarleiðslur úr PEH plasti
Leiðslur úr PEH (Polyethylen) plasti skulu vera samkvæmt DIN 8074 og DIN 8075. Leiðslur skal leggja í jörðu án samskeyta.

FRÁVEITUNNI SAMRÆMI VIÐ ARKITEKTATEIKNINGAR
dags: 25.11.09
undirskrift:
kt: 240948-2469

Samþykkt þann
17 DEC 2009
Byggingafulltrúinn í Hafnarfirði
F.h. Hrólfur S. Gunnlaugsson

Áritun samræmingarhönnuðar

Hæð brunna

Brunnur	Þvermál	Hæð H í m	Botn
BR1	1000	1,7	Steyptur
BR2	600	1,6	Steyptur
BR3	600	1,4	Steyptur
BR4	1000	2,0	Steyptur
BR5	600	1,6	Steyptur
BR6	1000	1,7	Steyptur

Skýringar

Sjá skýringar, tákn og tækjalista á teikningu 1370–V–01.
Sjá dæmigerðar sérmyndir á teikningu 1370–V–02.

VERKTEIKNING

1:20 400 0 1000 mm
1:10 200 0 500 mm

Br.	Dags.	Eðli breytingar	Hannað	Athugað
A	29.09.09	Nýj sérmynd og snið	SG	ÓÁ

Samþ. Ólafur Árnason Kt. 220548–3339

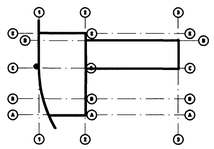

Lykilmynd

Almenna verkfræðistofan
Fellsmúla 26 – 108 Reykjavík
S: 580 8100 – Fax: 580 8101
av@almenna.is – www.almenna.is

HRAUNSVÍK, HAFNARFIRÐI
DÆLU– OG HREINSISTÖÐ, LAGNIR
FRÁVEITULAGNIR
SÉRMYNDIR OG SNIÐ

Hannað BB | Athugað ÓÁ | M. 1:20
Samþ. Ólafur Árnason Kt. 220548–3339
Dags. 28.04.06 | Nr. 1370–V–05 | A

Áritanir á teikningu eru á ábyrgð Almennu verkfræðistofunnar hf. kt. 470671–0179