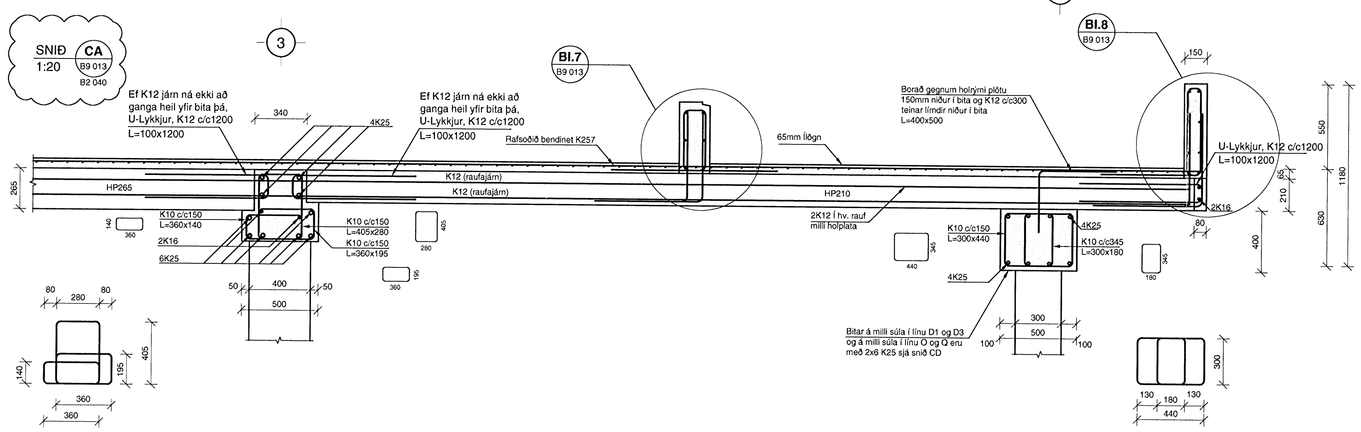

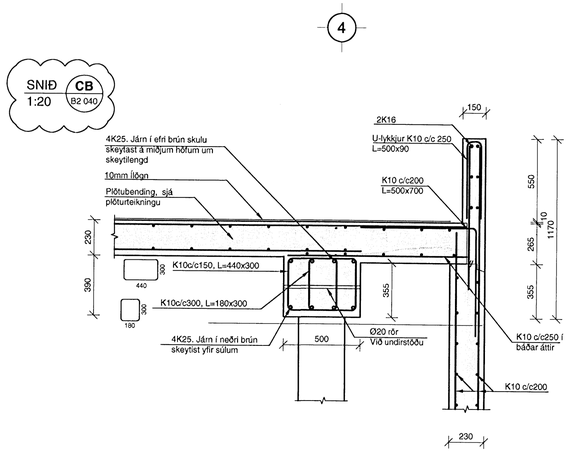

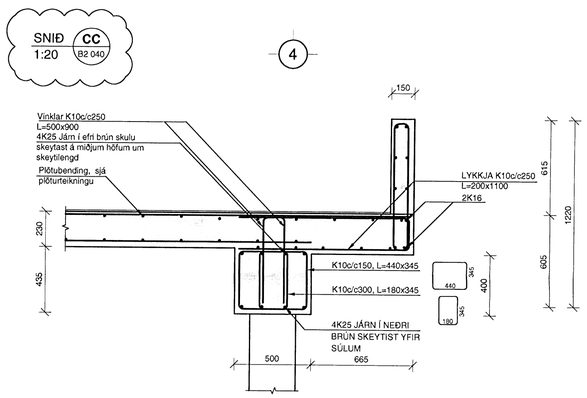

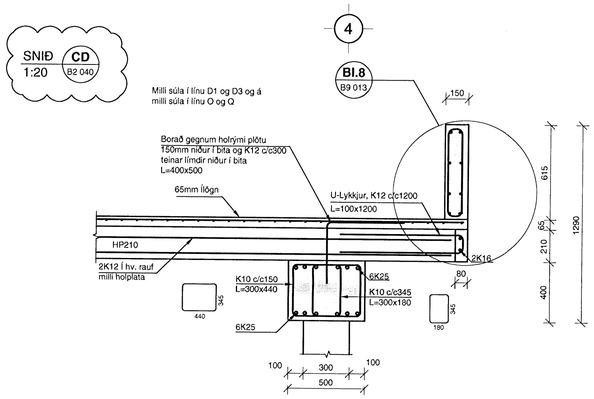

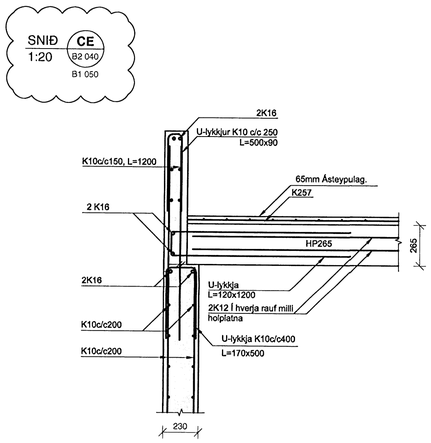

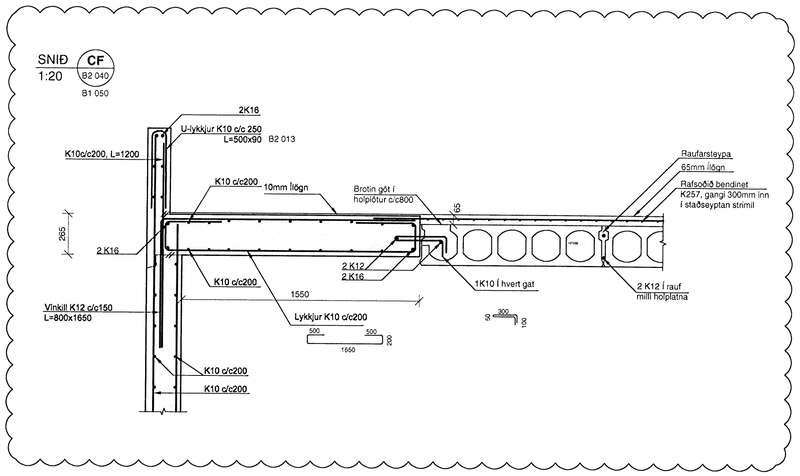

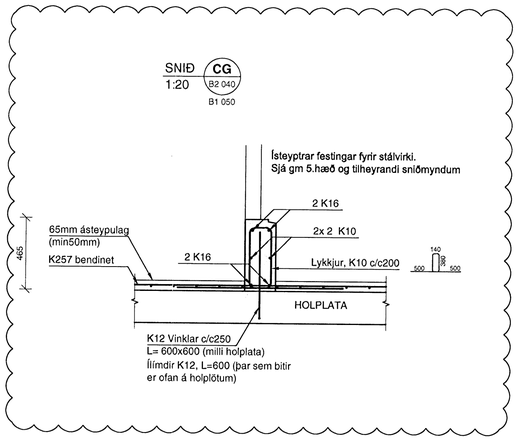

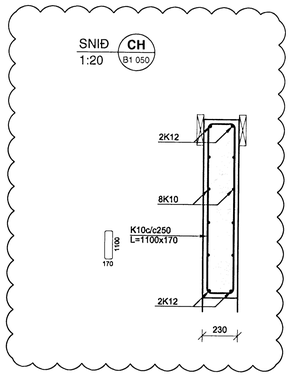

Samþykkt þann
08 JULI 2008
Byggingarfulltrúinn í Hafnarfirði
F.h. Hrólfur S. Gunnlaugsson

SKÝRINGAR

BENDING:

Almennt skal bending útveggja vera tvöföld grind, lóðrétt K10c/c250 og lárétt K10c/c200 nema annað sé tekið fram.

Almennt skal bending innveggja vera tvöföld grind, lóðrétt K10c/c300 og lárétt K10c/c200 nema annað sé tekið fram.

Almennt skal tengibending útveggjar og steyptra plata vera tvöfaldar tengijárnaskúffur með K10 c/c200 og 2 K12 í lykkjum tengijárna.

Tengijárn upp í veggi efri hæðar standa minnst skeytilengd upp úr plötu

HK = Steypukóti
GK = Frágenginn kóti

TILVÍSANIR:

Almennar skýringar:
sjá bl.nr.07244-B0 000

Málsetningar á veggjum:
Teikning arkitekts

Göt í plötum og veggjum:
sjá gataplön hverra hæðar

BROTÞOLSFLOKKUR STEYPU C25

sjá einning á bl.nr.07244-B0 000

DALSHRAUN 3

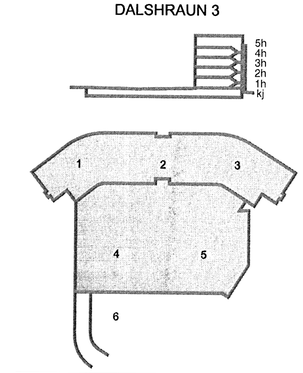

Útg.	Dags.	Skýring	Hannað/Yfirfarið
A	18.06.08	Br. á tilvísunum. Ný snið og br. á bita í línu 4	SJ/BG

VSB
VERKFRÆÐISTOFA
BÆJARHRAUN 20 • 220 HAFNARFJÖRÐUR • KENNIT. 710796-2899
vsb@vsb.is • Sími 585 8600 • Fax 585 8610 • www.vsb.is

Áritun sérhönnuðar
Björn Gústafsson
Kt: 180550 4889 • bjorn@vsb.is

ÚTI INNI
ARKITEKTAR
Jón Þór Þorvaldsson AÍ, FSSA
Kt.021256 7579

Verkheiti
DALSHRAUN 3
HAFNARFIRÐI

Verkhluti
Burðarvirki
Plötur yfir og veggir á 4 hæð
Snið og sérmyndir

Hannað	Teiknað	Yfirfarið	Kvarði	Síða
SJ	SJ	BG	1:50 / 1:20 / A1	-
Dags.	Verkefni	Teikning	Útgáfa	
02.06.2008	07244	B9 015	A	

V:\2007\07244\T07244-Dalshraun 3\Sheets\Bu\B9-1 hæð.dwg