Snið 35

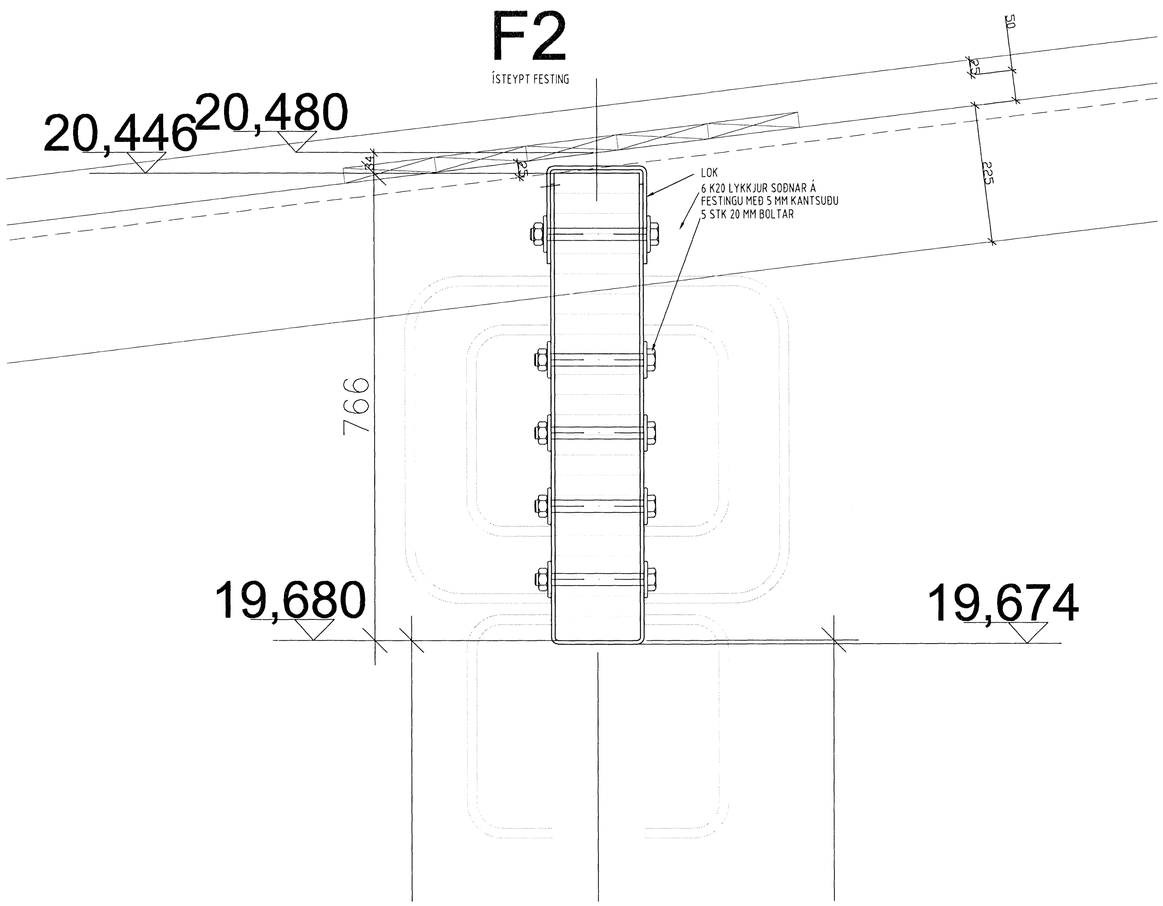

Snið 36

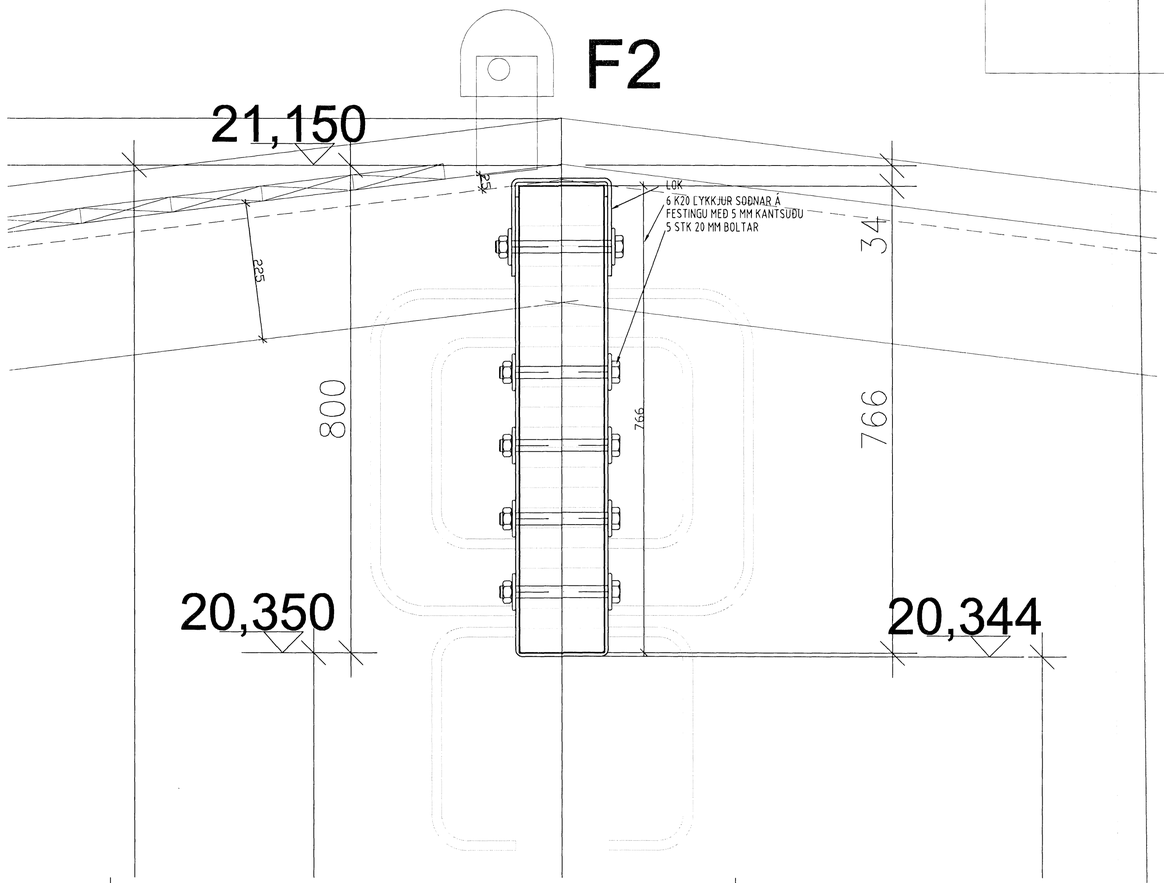

Snið 35,36 séð ofaná

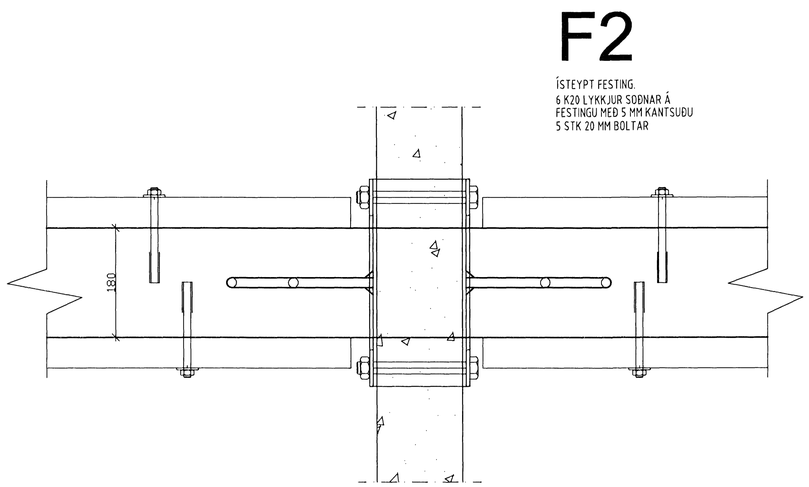

Snið 35,36 séð á hlið

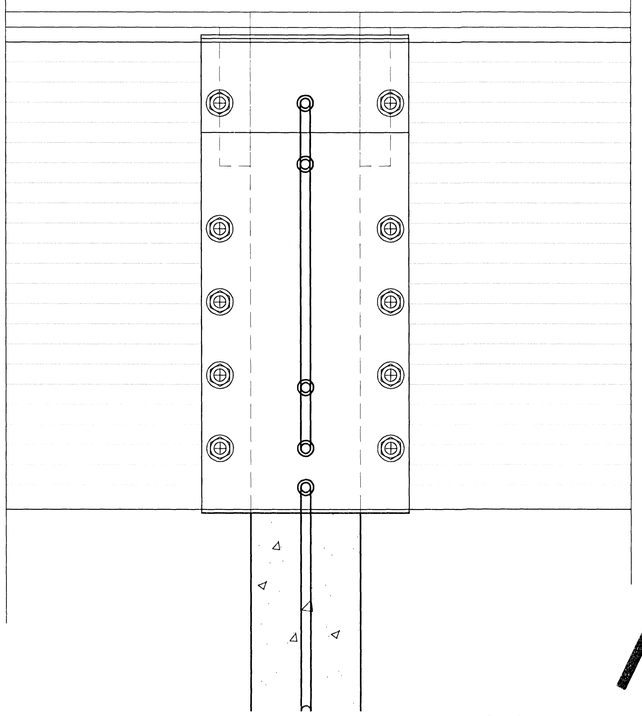

Samþykkt þann
13 NOV. 2006
Byggingafulltrúinn í Hafnarfirði
F.h. Sigurbjartur Halldórsson

Samþ. Dón [illegible]

Ágúst Birgisson ehf.	verk:	Rauðhella 11	
Teiknistofa kt. 631298-3979		Hafnarfirði	
Bæjarlind 14 201 Kópavogi agustb@ ishof.is	efni:	Burðarvirki: Þak sérmyndir.	
sími 588.2220 / 894.7997 fax 588.2227			
Ágúst Birgisson tæknifræðingur kt. 160557-4199	mælikv:	1/5	dags: 23.10.2006
Hannað: ÁB	teikning nr.		B-08-2