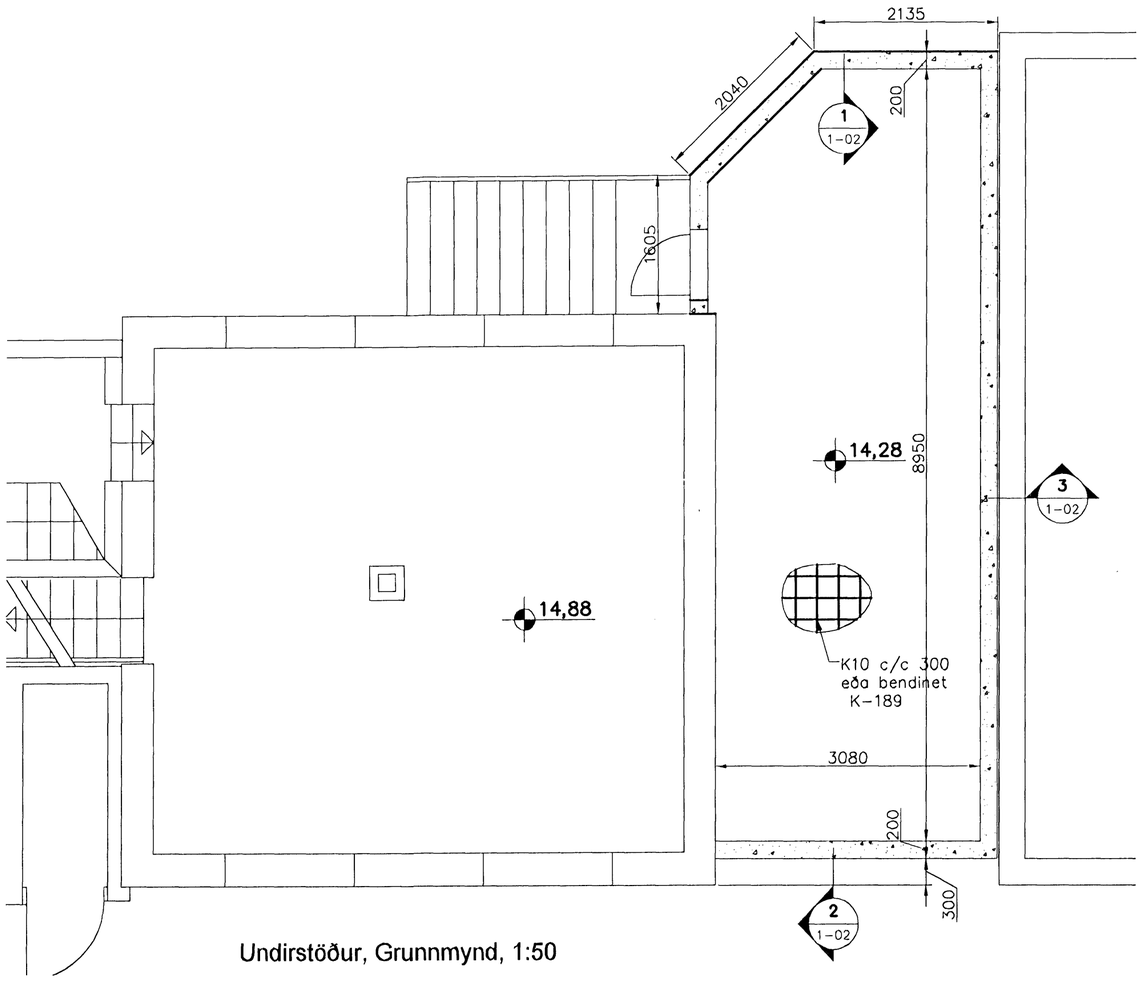

Undirstöður, Grunnmynd, 1:50

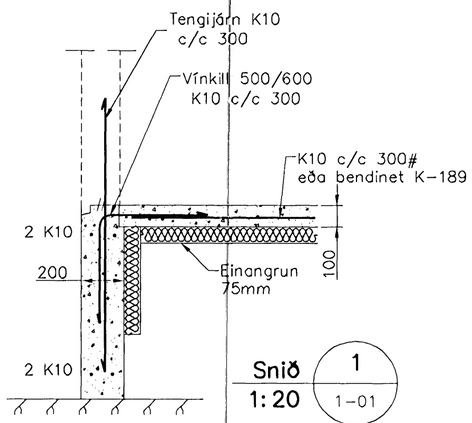

Snið 1 / 1-01
1:20

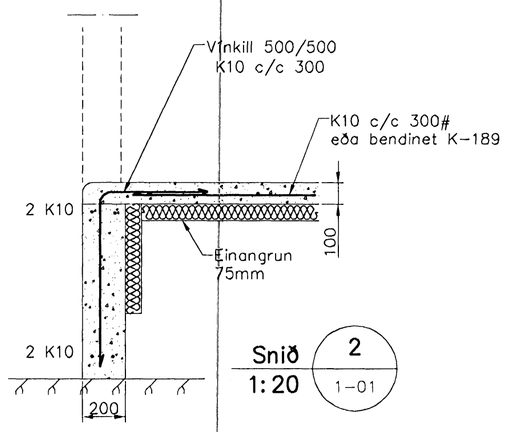

Snið 2 / 1-01
1:20

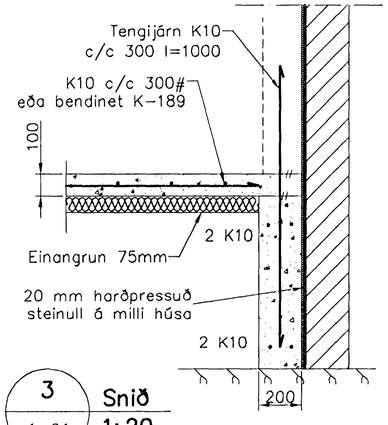

3 / 1-01 Snið
1:20

Skýringar

Almennar skýringar sjá blað 00-01
Undirstöður hvíla á klöpp
Hæð undirstöðu skal vera amk. 40 sm
þar sem hæð sökkla er meiri en 120 sm
komi einföld grind K10 c/c 250#
Mesta álag á undirstöðu = 0,4 MPa
Fylling inn í sökkla skal vera frostfrí
og þjappast í 30 sm lögum
Fylling inn í sökkla skal vera frostfrí grús.
Fyllingu skal þjappa í 30 sm lögum með amk.
60 kg víbrósleða 3 umferðir hver lag

Útgáfa	Breyting	Dagsetning	Hannað

Sveinbjörn Hinriksson
Byggingatæknifræðingur
Kt. 160851-2529
Brekkugötu 8 Hafnarfirði
Sími: 555-4008, 861-9851
Netfang: svennih@internet.is

Staður: Hverfisgata 45 Hafnarfirði

Skýring: Viðbygging, Undirstöður

Hannað / Teiknað	Kvarði	Dagsetning	Verknr.	Teikn.nr.
	1:50 1:20	2.8.06	24-06	1-01