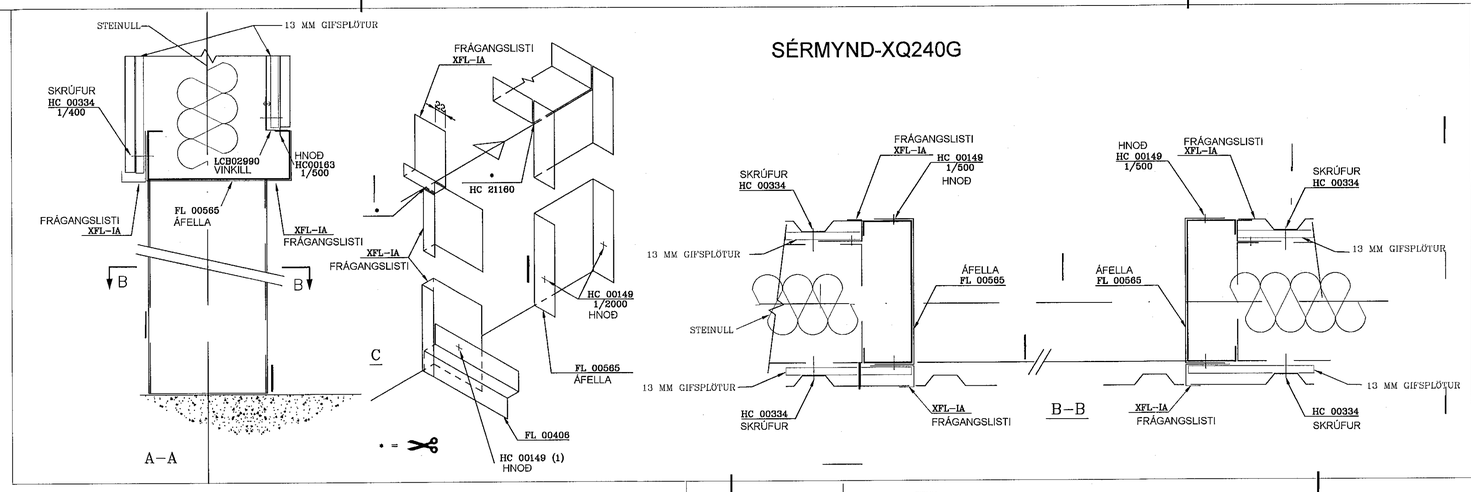


Samþykkt þann 08. jún. 2021
Byggingafulltrúinn í Hafnarfirði

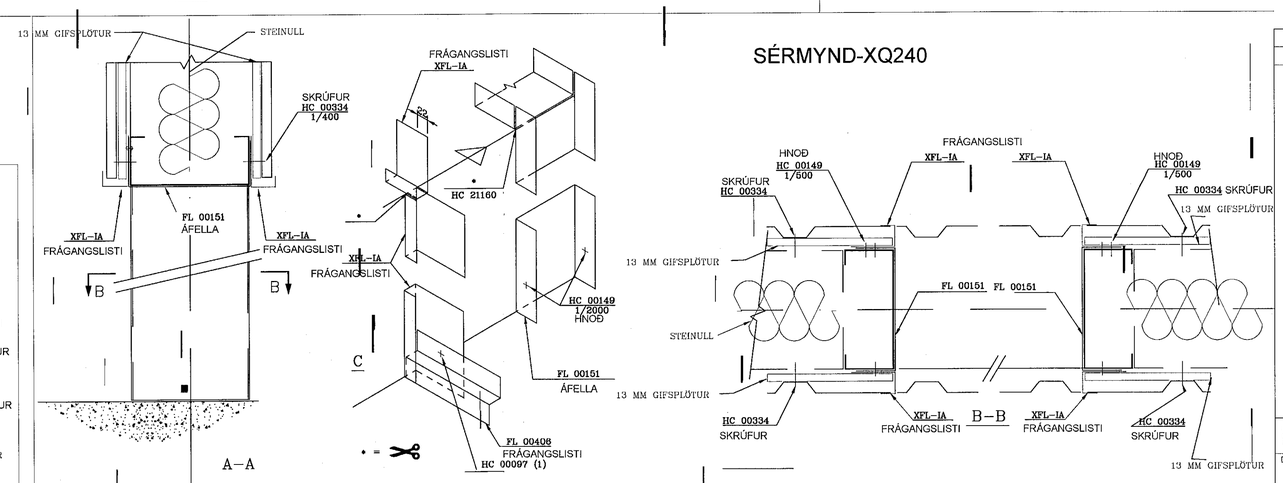


| DAGS Á BREYTINGU. | LÝSING | UNNIÐ AF. |
|---|---|---|

TÆKNILEGAR ATHUGASEMDIR ( Byggt á texta á teikningum frá Astron Buildings )

Almennt

1. Teikningar þarf að lesa saman með handbók um uppsetningu og stöðluð deili frá Astron Buildings.
2. Byggingarhluta verður að reisa í samræmi við leiðbeiningar um uppsetningu frá Astron Buildings og gildandi reglugerða og staðla.
3. Öll mál í millimetrum.
4. * = Málum breytt, aðlagað á staðnum.
5. Þak og veggásar er afrúnað í mm og er ekki hægt að bæta við.
6. # Dæmigert deili.
   FFL - Endanleg gólfhæð.
   ℄ - Stállína.
   ℄ - Miðjulína.
   TOS - Efst á byggingarhluta.

Aðalburðarvirki, Z bönd og U skúffur.

1. Stífingar settar upp í samræmi handbók um uppsetningu og stöðluð deili ( TM ) stöðluð deili W1.. kafli.
2. Nema annað sé tekið fram:
   1) Z-bönd, skýringar:
      - Við mæni á þaki (sjá deili í TM W316, W326, W327)
      - Tvöföld lína af Z-böndum (sjá deili í TM W311, W321)
   2) Vindstífingar, sérmyndir sjá nánar TM chapter W2..
   3) Styrkingar í þaki þar sem þörf er á:
      - Milliföl Z-banda (HS.. sjá í TM deili W37, og/eða W38.)
      - Girði til stífingar á þakstólum (HC 00250) sjá TM kafla W7.

Klæðningar og fylgihlutir

1. Staðsetning á þaklúgum, festingum og fylgihlutum skoðist á staðnum.
2. Z-bönd í þaki og veggjum ásamt klæðningum sem aðliga þarf á staðnum ásamt fylgihlutum.
3. Aðlögun á klæðningum við gat og enda gert á staðnum.

Þessi hönnun er eign Astron Buildings Sa. Afritun og framleiðsla ábluta samkvæmt þessum teikningum og eða útreikningum eru bönnuð.
( This design is property of Astron Buildings SA. Copying and manufacturing components according to these drawings or calculations is illegal. )

DET:

| | | | |
|---|---|---|---|
| xx | xx.xx.xx | xxxxx | |
| | | Transmittals | |

| | | | |
|---|---|---|---|
| Project Name: | SELHELLA 1 | Importance class of building: EXC2 | 41921 |
| Jobsite: | Hafnarfjörður | | DET-1 |
| Loads (kN/m2) | LL=2.10kN/m² (red=1.68kN/m²) WL=2.21kN/m² ADL=0.40kN/m² Seismic: ag=0.2g | | Date: 05/10/2020 |
| B/D: | SMARAGARÐUE ehf | | Eng.: Imre Barta |
| ASTRON Buildings | SÉRMYNDIR AF FRÁGANGI AF KLÆÐNINGU AÐ INNAN. SÉRMYNDIR AF MILLIVEGGJUM | | Draf.: Zoltán Major |
| | CLARIFICATION ☐ APPROVAL ☐ ERECTION ■ | | 186939 |

Lindab Kft. - Derkovits út 119. H-4400 Nyíregyháza, Hungary - Tel.: +36 42 501310 - www.astron.biz

| Útgáfa | Dags. | Skýring | Br. af |
|---|---|---|---|

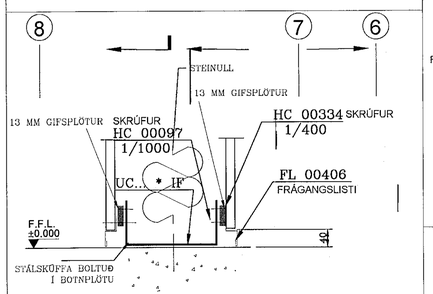


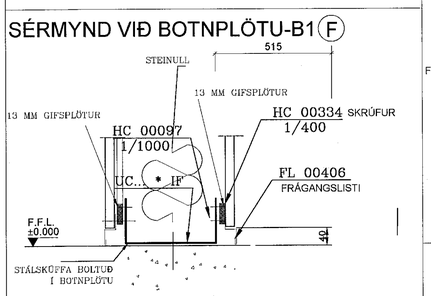


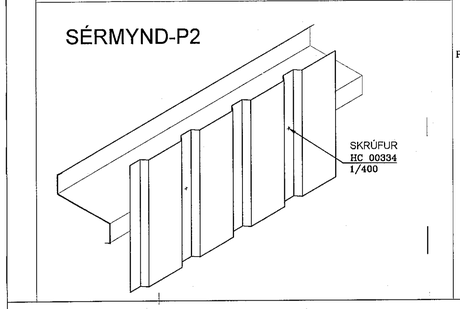


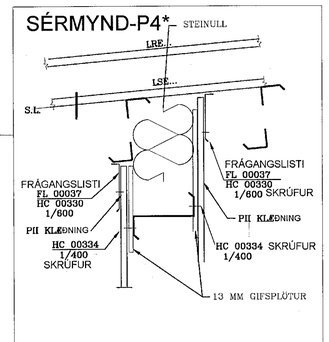


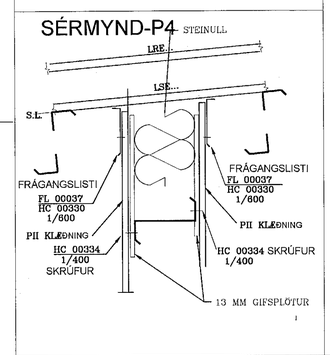


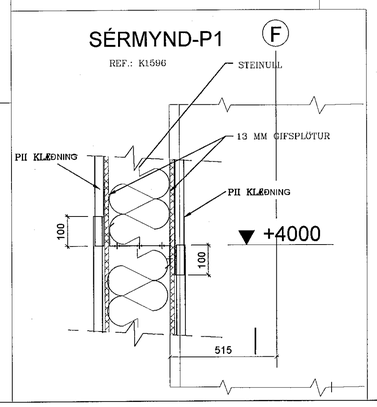


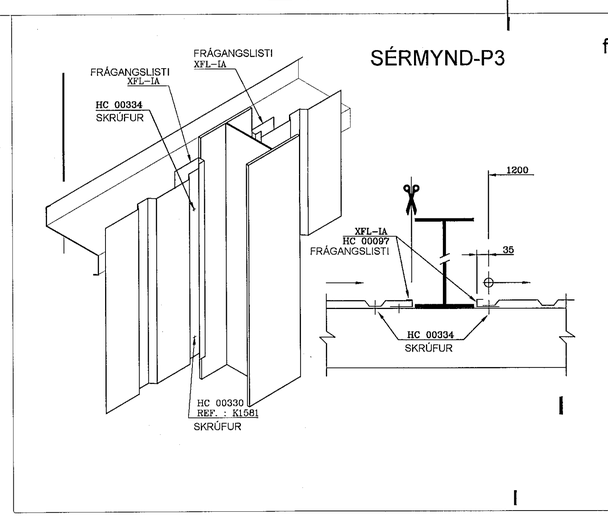


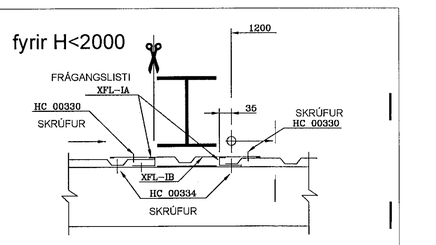


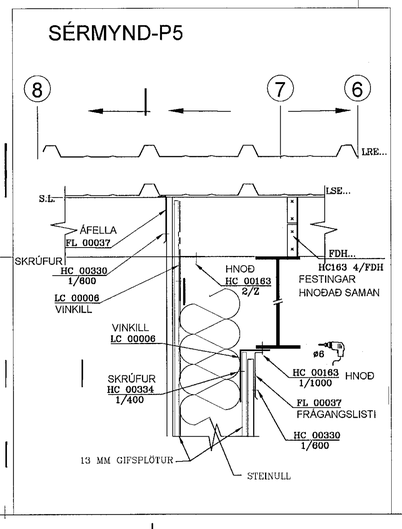


**Eld*/s* ehf - Teiknistofa**
Háholt 14
270 Mosfellsbær
Kt: 660609-2020
eldis@eldis.is
Gsm: 772-7733

Bjarni Þór Ólafsson
Byggingafræðingur B.Sc
kt: 280769-3559

HÖNNUÐUR ÁSKILUR SÉR ALLAN RÉTT Á TEIKNINGUM - FJÖLFÖLDUN ER HÁÐ SKRIFLEGU SAMÞYKKI

VERK:
Selhella 1, 221 Hafnarfirði

TEIKNING:
Vinnuteikningar. Stálgrind, leiðarar og klæðningar
Sérmyndir af frágangi á klæðningu að innan. Sérmyndir af milliveggjum.

TEIKNAÐ: 27/01/2021
TEIKNINGARNR: 233
MÆLIKVARÐI: 1:10

A1