Samþykkt þann
08. júní 2021
Byggingafulltrúinn í Hafnarfirði

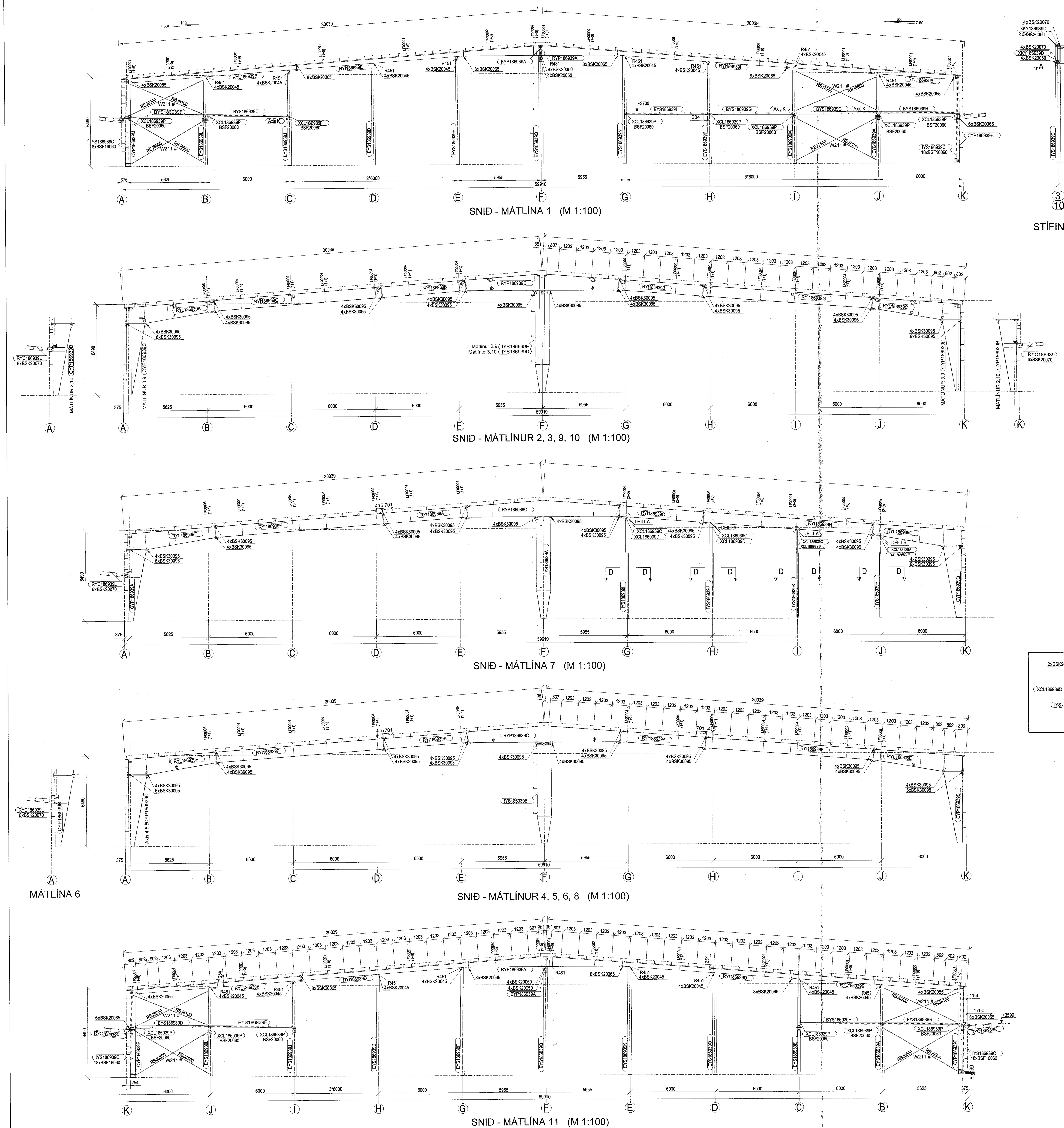

SNIÐ - MÁTLÍNA 1 (M 1:100)

SNIÐ - MÁTLÍNUR 2, 3, 9, 10 (M 1:100)

SNIÐ - MÁTLÍNA 7 (M 1:100)

SNIÐ - MÁTLÍNUR 4, 5, 6, 8 (M 1:100)

MÁTLÍNA 6

SNIÐ - MÁTLÍNA 11 (M 1:100)

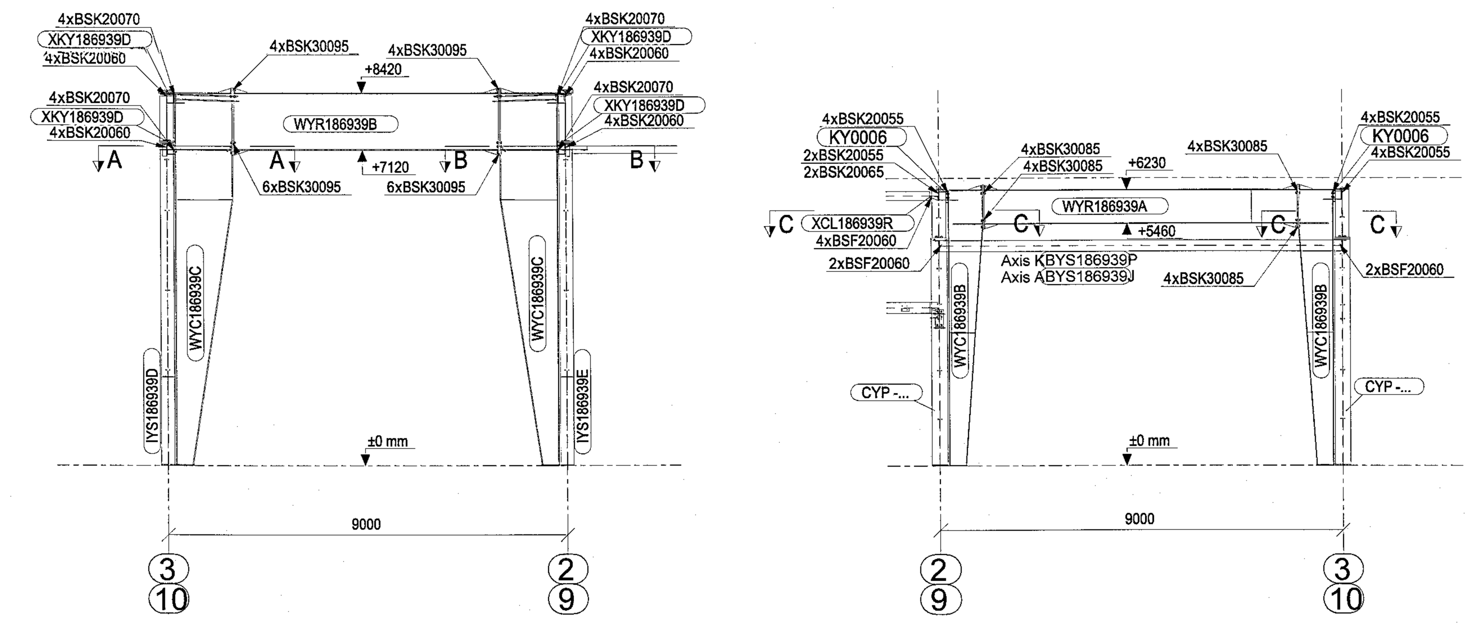

STÍFING Í VIND - MÁTLÍNA F (M 1:100)

STÍFING Í VIND - MÁTLÍNUR A og K (M 1:100)

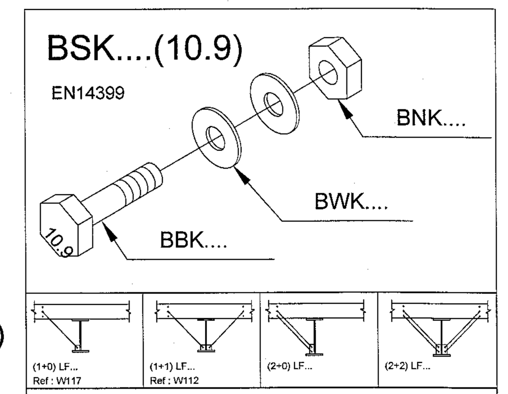

BSK....(10.9)

EN14399

Nema annað sé tekið fram :

Allar BSK boltar verða að vera forspenntar með toginu sem beitt er hér að neðan

	TOG (Nm)
	10.9 Boltar
M20	300
M22	440
M24	550
M27	850
M30	1120

Forálag að hluta er aðeins notað á grundvelli notagildissjónarmiða, þ.e. ekki af ástæðum álagsþols. Krafist er fylgigagna fyrir bolta sem ekki eru virtir skv. ÍST EN 1090-2.

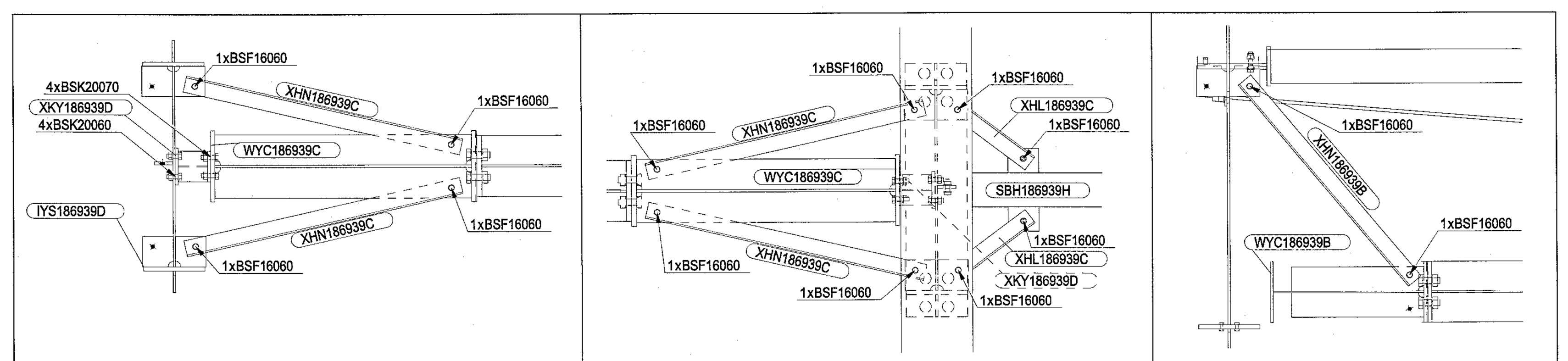

A - A   B - B   C - C

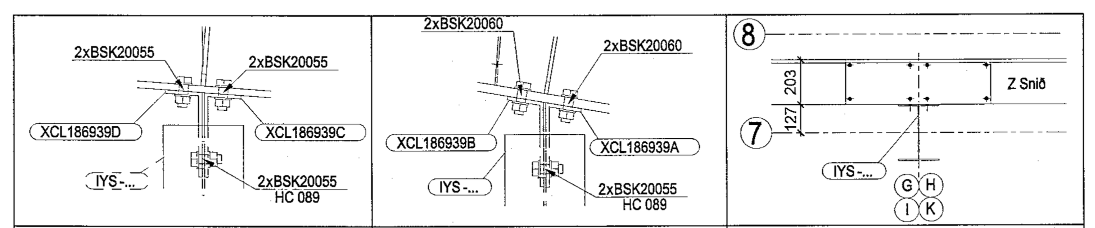

DEILI A   DEILI B   D - D

BREYTING	DAGS Á BREYTINGU	LÝSING	UNNIÐ AF.

TÆKNILEGAR ATHUGASEMDIR (Þýðing á texta á teikningum frá Astron Buildings)

Almennt

1. Teikningar þarf að lesa saman með handbók um uppsetningu og stöðluð deili frá Astron Buildings.
2. Byggingarhluta verður að reisa í samræmi við leiðbeiningar um uppsetningu frá Astron Buildings og gildandi reglugerða og staðla.
3. Öll mál í millimetrum.
4. * = Málum breytt, aðlagað á staðnum.
5. Þak og veggásar er afrúnað í mm og er ekki hægt að bæta við.
6. # Dæmigert deili.
   FFL - Endanleg gólfhæð.
   Ş - Stállína.
   ¢ - Miðjulína.
   TOS - Efst á byggingarhluta.

Aðalburðarvirki, Z bönd og U skúffur.

1. Stífingar settar upp í samræmi handbók um uppsetningu og stöðluð deili (TM) stöðluð deili W1.. kafli.
2. Nema annað sé tekið fram:
   1) Z-bönd, skýringar:
      - Við mæni á þaki (sjá deili í TM W316, W326, W327)
      - Tvöföld lína af Z-böndum (sjá deili í TM W311, W321)
   2) Vindstífingar, sérmyndir sjá nánar TM chapter W2..
   3) Styrkingar í þaki þar sem þörf er á:
      - Millibil Z-banda (HS.. sjá í TM deili W37. og/eða W38.)
      - Girði til stífingar á þakstólum (HC 00250) sjá TM kafla W7.

Klæðningar og fylgihlutir

1. Staðsetning á þakljúgum, festingum og fylgihlutum skoðist á staðnum.
2. Z-bönd í þaki og veggjum ásamt klæðningum sem aðlaga þarf á staðnum ásamt fylgihlutum.
3. Aðlögun á klæðningum við göt og enda gert á staðnum.

Þessi hönnun er eign Astron Buildings Sa. Afritun og framleiðsla íhluta samkvæmt þessum teikningum og eða útreikningum eru ólöglegar. (This design is property of Astron Buildings SA. Copying and manufacturing components according to these drawings or calculations is illegal.)

DET: R451 R481 W111 W117 W211

Project Name:	SELHELLA 1	Importance class of building: EXC2	41921	
Jobsite:	Hafnarfjörður		CS-3	-
Loads (kN/m2)	LL=2.10kN/m² (red=1.68kN/m²) WL=2.21kN/m² ADL=0.40kN/m² Seismic: ag=0.2g		Date: 17/09/2020	
B/D:	SMARAGARDUE ehf		Eng.: Róbert Szilágyi	
ASTRON	SNIÐ - MÁTLÍNUR 1 - 11		Draf.: A.Magyarné	
	CLARIFICATION ☐ APPROVAL ☐ ERECTION ■		186939	

1x xx.xx.20 B/D per mail Transmittals

Lindab Kft. - Derkovits út 119, H-4400 Nyíregyháza, Hungary - Tel.: +36 42 501310 - www.astron.biz

Útg. Dags. Skýring Hannað/Yfirfarið

VSB VERKFRÆÐISTOFA

Bæjarhrauni 20 / 220 Hafnarfjörður
Kennitala 710796-2899
Sími 585 8600
vsb@vsb.is / www.vsb.is

Dagsetning aðaluppdráttar 28.02.2020

Áritun hönnunarstjóra: Bjarni Þór Ólafsson, Kt. 280769-3559 - eldis@eldis.is

Áritun sérhönnuðar: Hannes Örn Jónsson, kt. 060262-4469 - hannes@vsb.is

Verkheiti: Selhella, 221 Hafnarfjörður

Verkhluti: Burðarvirki, Stálvirki, Snið

Hannað	Teiknað	Yfirfarið	Kvarði	Síða
-	ABS	HÖJ	1:100 / A0	-
Dags.		Verkefni	Teikning	Útgáfa
18.02.2021		20148	B4 014	-