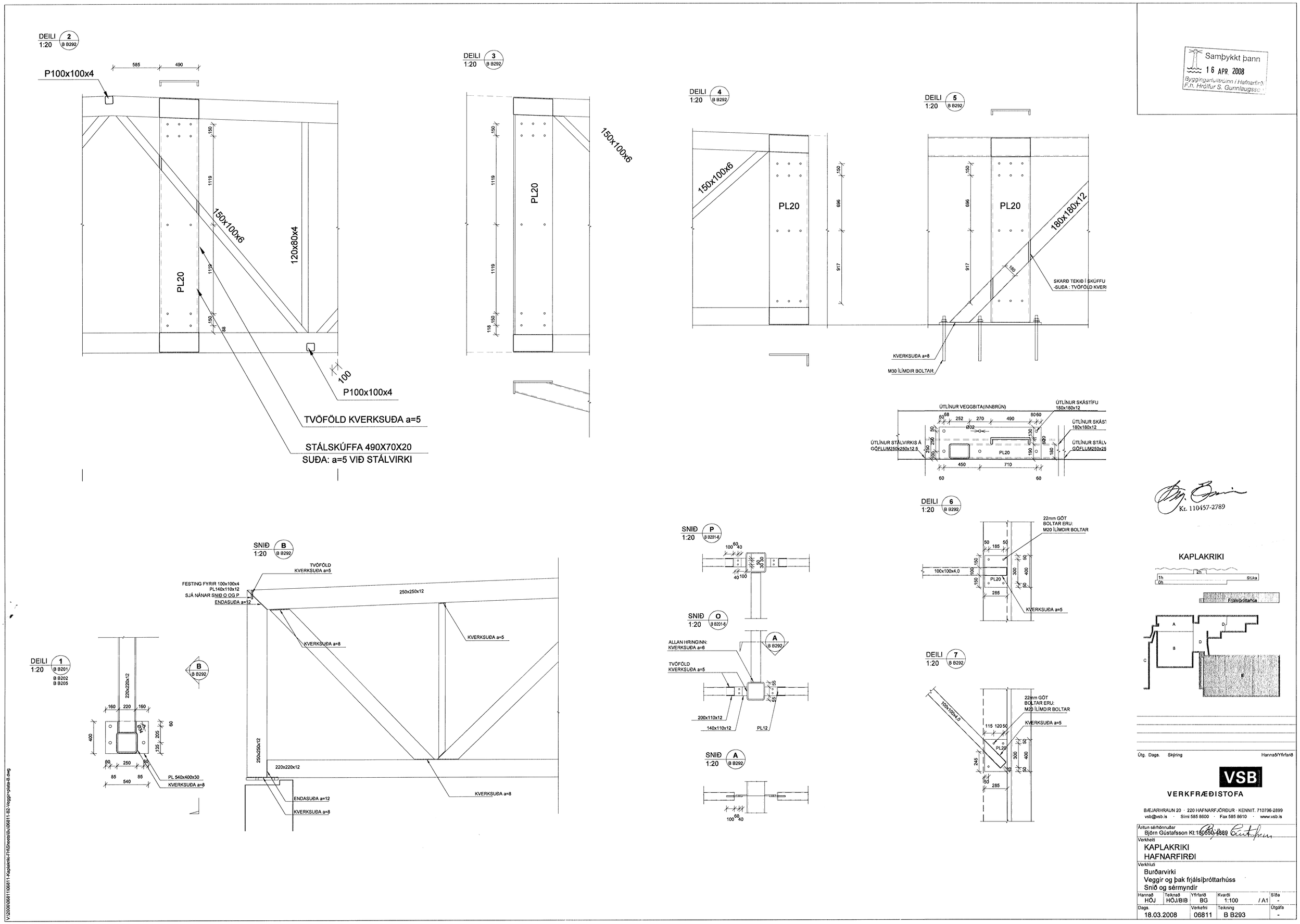

DEILI 2 1:20 B B292
P100x100x4
585
490
150x100x6
120x80x4
PL20
1119
150
88
100
P100x100x4
TVÖFÖLD KVERKSUÐA a=5
STÁLSKÚFFA 490X70X20
SUÐA: a=5 VIÐ STÁLVIRKI
DEILI 3 1:20 B B292
150x100x6
PL20
1119
118
DEILI 4 1:20 B B292
150x100x6
PL20
696
917
DEILI 5 1:20 B B292
PL20
180x180x12
SKARÐ TEKIÐ Í SKÚFFU
-SUÐA : TVÖFÖLD KVERK
KVERKSUÐA a=8
M30 ÍLÍMDIR BOLTAR
ÚTLÍNUR VEGGBITA(INNBRÚN)
ÚTLÍNUR SKÁSTÍFU 180x180x12
ÚTLÍNUR STÁLVIRKIS Á GÖFLUM250x250x12.5
ÚTLÍNUR STÁLV GÖFLUM250x25
PL20
450
710
60
SNIÐ B 1:20 B B292
TVÖFÖLD KVERKSUÐA a=5
FESTING FYRIR 100x100x4
PL140x110x12
SJÁ NÁNAR SNIÐ O OG P
ENDASUÐA a=12
250x250x12
KVERKSUÐA a=8
KVERKSUÐA a=5
DEILI 1 1:20 B B201 B B202 B B205
220x220x12
160
220
160
400
205
135
60
250
85
540
PL 540x400x30
KVERKSUÐA a=8
B B292
250x250x12
220x220x12
ENDASUÐA a=12
KVERKSUÐA a=8
KVERKSUÐA a=8
SNIÐ P 1:20 B B201-6
SNIÐ O 1:20 B B201-6
ALLAN HRINGINN: KVERKSUÐA a=6
TVÖFÖLD KVERKSUÐA a=5
A B B292
200x110x12
140x110x12
PL12
SNIÐ A 1:20 B B292
DEILI 6 1:20 B B292
22mm GÖT BOLTAR ERU: M20 ÍLÍMDIR BOLTAR
100x100x4,0
PL20
285
KVERKSUÐA a=5
DEILI 7 1:20 B B292
22mm GÖT BOLTAR ERU: M20 ÍLÍMDIR BOLTAR
100x100x4,0
KVERKSUÐA a=5
PL20
285
Samþykkt þann
16 APR. 2008
Byggingarfulltrúinn í Hafnarfirði
F.h. Hrólfur S. Gunnlaugsson
Kt. 110457-2789
KAPLAKRIKI
Frjálsíþróttarhúsa
A
B
C
D
E
Útg. Dags. Skýring Hannað/Yfirfarið
VSB
VERKFRÆÐISTOFA
BÆJARHRAUN 20 · 220 HAFNARFJÖRÐUR · KENNIT. 710796-2899
vsb@vsb.is · Sími 585 8600 · Fax 585 8610 · www.vsb.is
Áritun sérhönnuðar
Björn Gústafsson Kt:180550-4889
Verkheiti
KAPLAKRIKI
HAFNARFIRÐI
Verkhluti
Burðarvirki
Veggir og þak frjálsíþróttarhúss
Snið og sérmyndir
Hannað HÖJ
Teiknað HÖJ/BIB
Yfirfarið BG
Kvarði 1:100 / A1
Síða -
Dags. 18.03.2008
Verkefni 06811
Teikning B B293
Útgáfa -
V:\2008\06811\06811-Kaplakriki-FhSheets\Bu\06811-B2-Veggir+plata-B.dwg