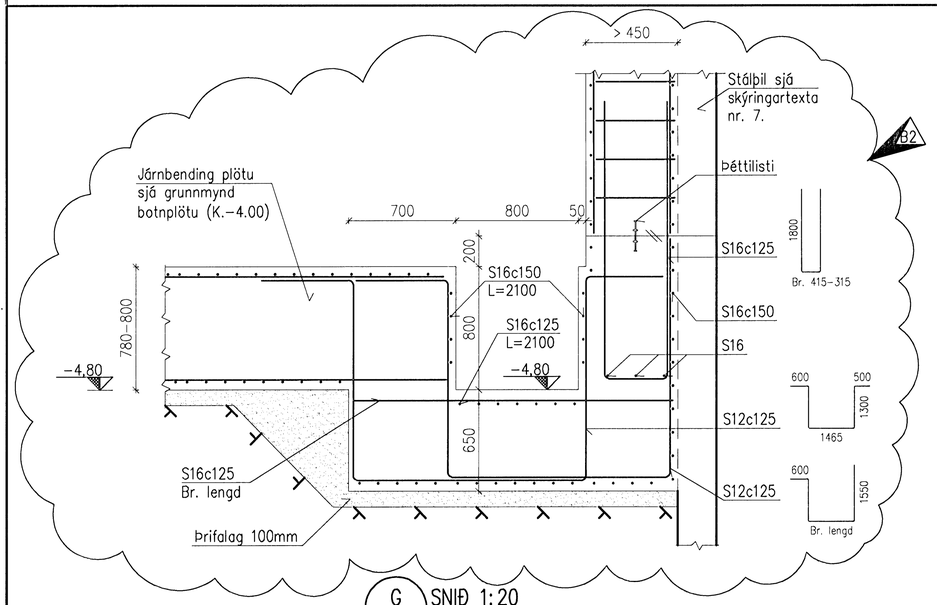

G 22.21 SNIÐ 1:20

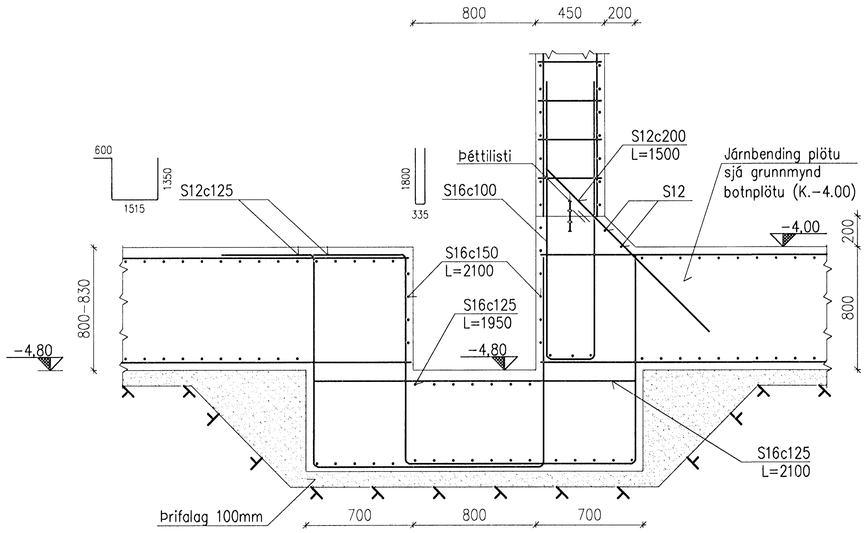

H 22.21 SNIÐ 1:20

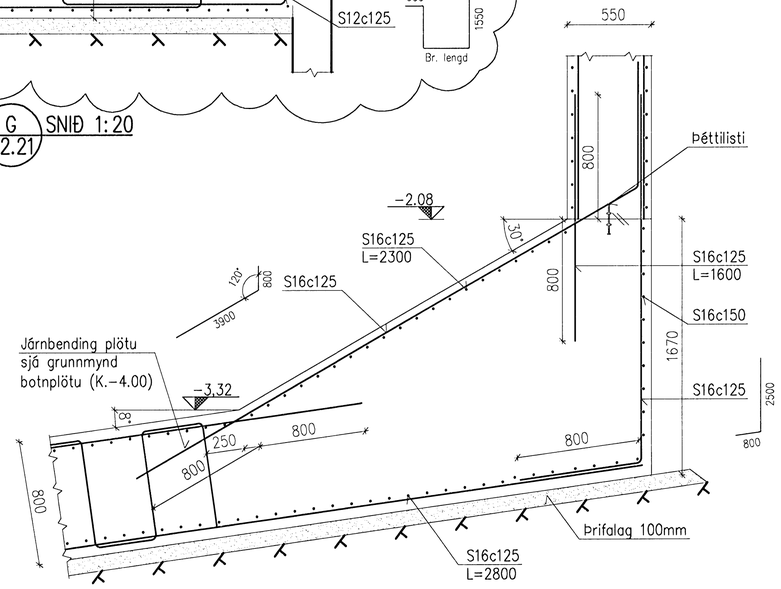

I 22.21 SNIÐ 1:20

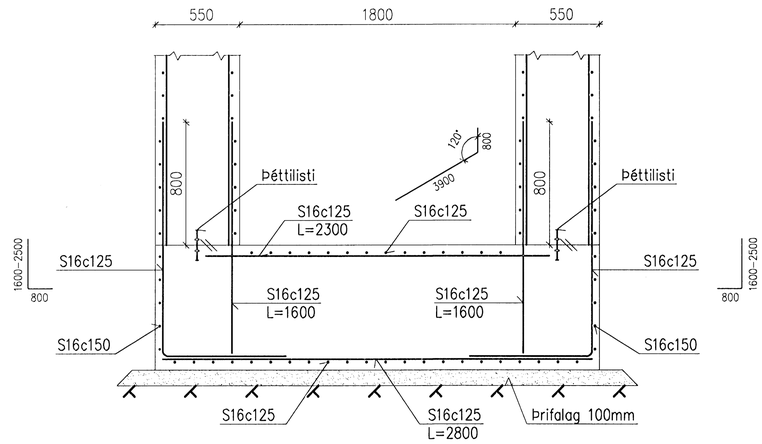

J 22.21 SNIÐ 1:20

SKÝRINGAR:

1. Öll mál eru í mm.
2. Málsetningar byggingarhluta sjá steyputeikningar.
3. Kótahæðir á efri brún botnplötu eru gefnar upp á teikn. 22.05.
4. Járnbinding veggja sést á veggjateikningum.
5. Ísteyptu boltarnir skulu vera af lögun "B" og DIN529 samkvæmt teikn. AN-20.001-08 af dæluundirstöðu frá dæluframleiðanda. Dælustærð er AFP3002.
6. Staðsetning stálþils er breytileg eða þannig var það rekið niður af verktaka.
7. Hér þrýstist stálþilið inn í grunninn á framkvæmdatíma.

B2

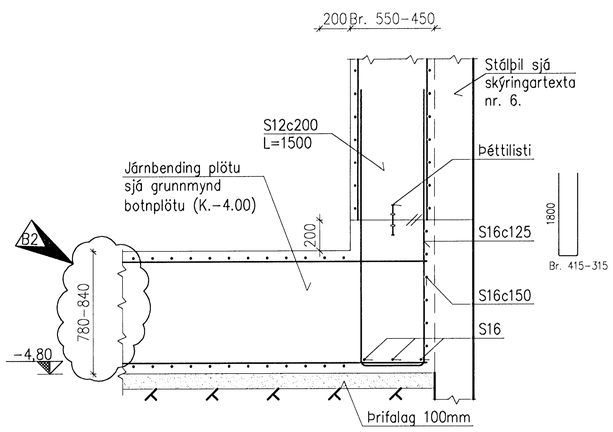

K 22.21 SNIÐ 1:20

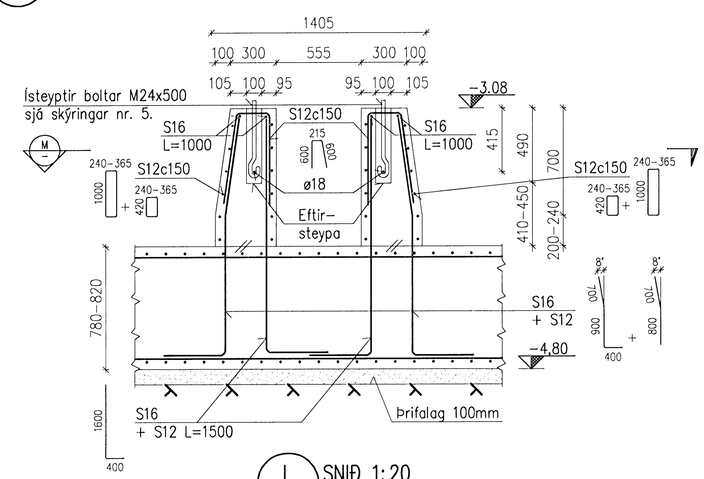

L 22.21 SNIÐ 1:20

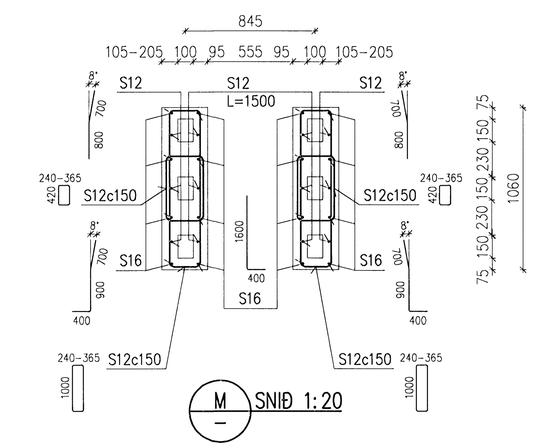

M – SNIÐ 1:20

1:20 1000 0 1000 2000 mm

Sambykkt þann 22 OKT 2008
Byggingarfulltrúinn í Hafnarfirði
F.h. Hrólfur S. Gunnlaugsson

Undirritun samræmingarhönnuðar:

B2	2008-05-08	Br. n. dælur. v/þenslu stálþils	AS	HS	ÓE
B1	2008-04-09	Breyting vegna stálþils	AS	HS	ÓE
A	2008-02-07	VERKTEIKNING	AS	HS	ÓE
Útg.	Dags.	Breyting	Ha.	Yf.	Sþ.

HAFNARFJARÐARBÆR
FRÁVEITA HAFNARFJARÐAR
STRANDGÖTU 11
220 HAFNARFJÖRÐUR
SÍMI: 585 5665
FAX: 585 5639

DÆLUSTÖÐ, ÓSEYRARBRAUT

VIÐBYGGING
BURÐARVIRKI, JÁRNBINDING
BOTNPLATA (K.-4.0), SNIÐ G – M

VST Verkfræðistofa Sigurðar Thoroddsen hf.
Armúla 4, 108 Reykjavík. – Kt: 611276-0289
Sími: 569 5000 – Fax: 569 5010 – Veffang: www.vst.is

Hannað:	Teiknað:	Yfirfarið:	Mkv:
AS	AFV		1:20

Samþykkt: Fh. VST hf. Ólafur Erlingsson — Kt.: 210444-7269

Tölvuskrá: K:\2003.02\07\08-Oseyri-Br\teikn\burð\OS-2222-23.dwg — Blaðstærð: A1

Dags: FEB. 2008 — Nr: 2003.0207 22.23 B2

© ÖLL AFNOT OG AFRITUN TEIKNINGA, AÐ HLUTA EÐA Í HEILD, ER HÁÐ SKRIFLEGU LEYFI HÖFUNDA