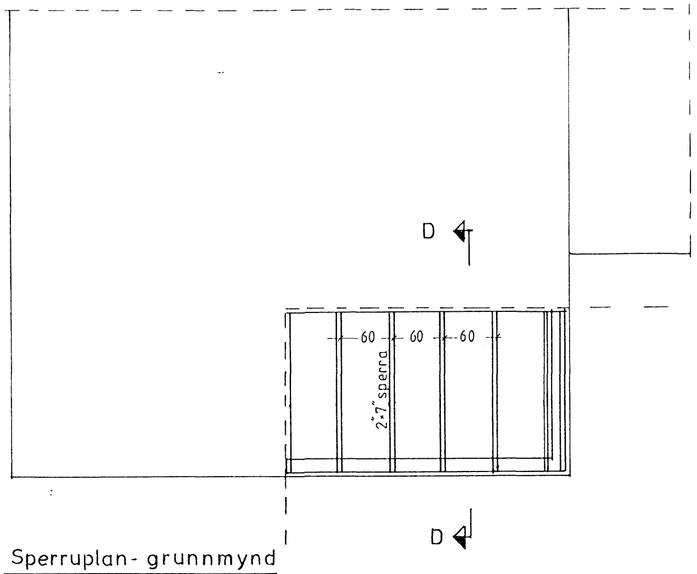


Sperruplan- grunnmynd
mkv. 1:50

Snið D-D
mkv. 1:50

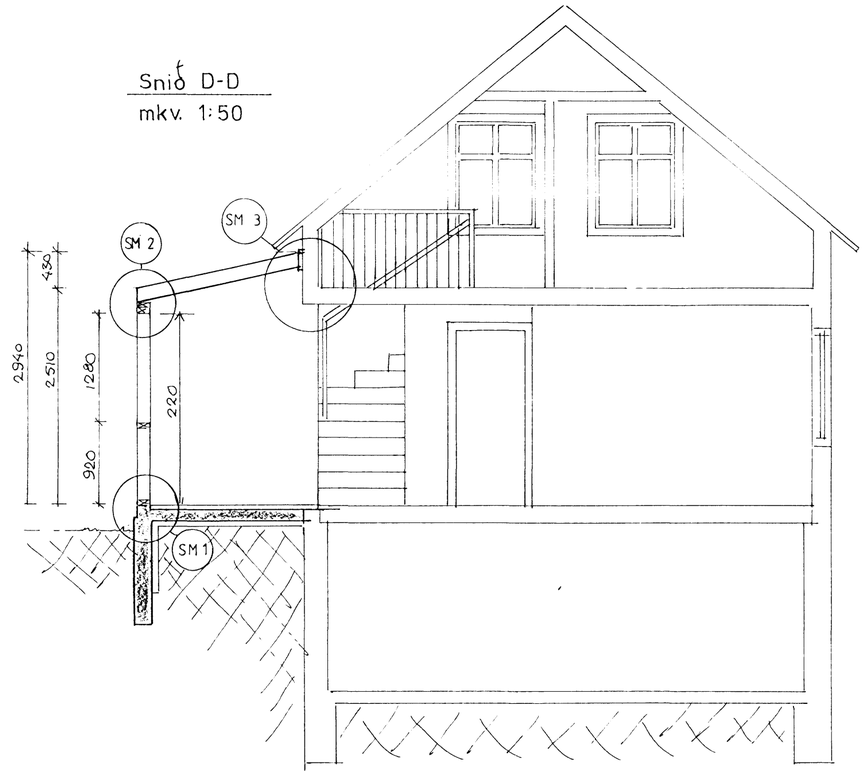


04 JULI 1997
HAFNARBORGAR SVÆÐI
BYGGINGAFULLTRÚI

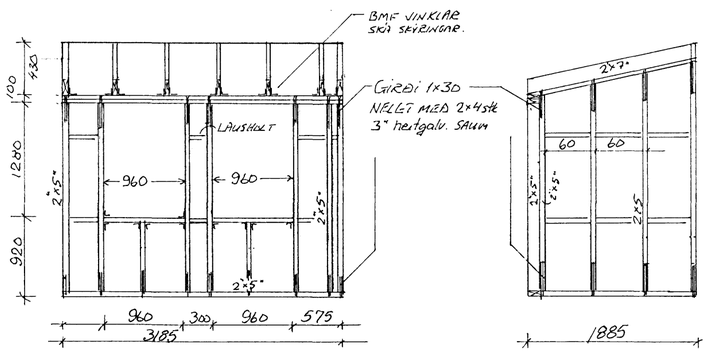


Hliðmyndir veggjagrinda
mkv. 1:50

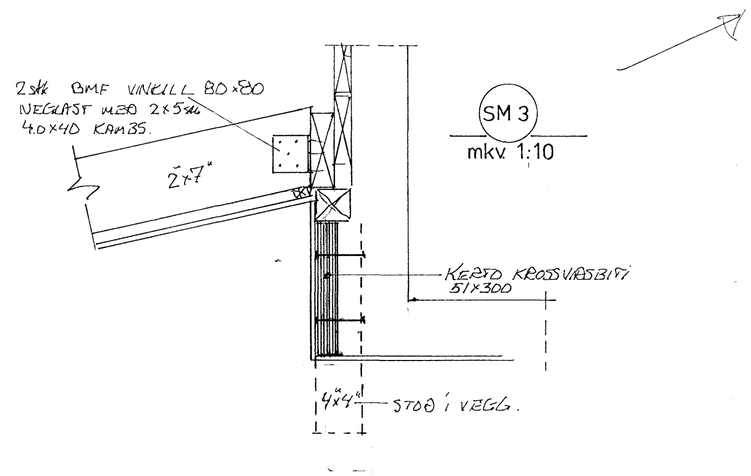


SM 3
mkv. 1:10

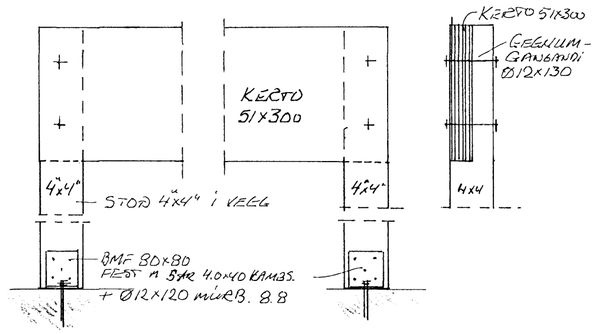


## Skýringar:

Milllibil milli sperra er m/m 60 cm.
Þakklæðning er úr 1" * 6" sem neglist
í sperrur með 3 stk. 3" saum.
Við neglingu klæðningar og þakjárns skal miða við
Rb-blað um þetta efni.
Negling veggjaklæðningar 1"*6" skal negla eins og á þaki.
Sperrur eru úr 2" * 7" , efnisgæði eru 4fl. eða betra.
Allt sperruefni er í heilum lengdum á milli hafa.
Loftunarbilið er 1" en einangrun er 5" léttull + 1" vindull.
Rakasperra er úr þolplasti 0,20 mm þykkt.
Festing grindar sem er fyrir við KERTO krossviðsbita skal
festa með BMF vinklum eða frönskum tréskrúfum eftir atvikum.
Efni í fótstykki (reim) skal vera gegnfúavarið.
Annað grindarefni skal fúaverða t.d með C-tox.

SM 1
mkv. 1:10

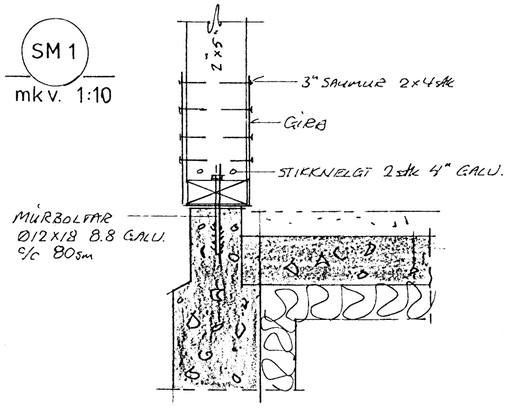


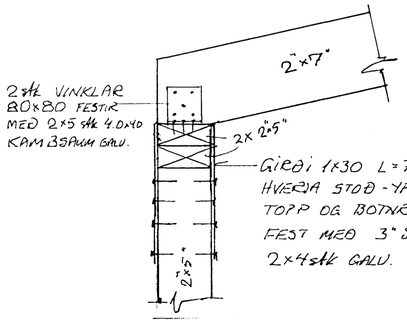


SM 2
mkv. 1:10

Þorgeir Þorgeirsson

| Dagsetn: | teiknað | reiknað | samþ. | kvarði: | Þorgeir Þorgeirsson ftfi |
|---|---|---|---|---|---|
| jún.97 | ÞÞ | ÞÞ | | 1:50 1:10 | Dalhús 105 112 Rvk. |
| Heiti verks;: | | | | | Kt. 260260 7749 |
| Austurgata 38 Hafnarfirði<br>Burðargrind- veggir þakvirki | | | | | Þorgeir Þorgeirsson |
| | | | | | Nr. teikningar<br>97 06 102 |
| Breytigar: | | | | | |