Format A1 (841x594 mm) is 20 mm outside of this frame

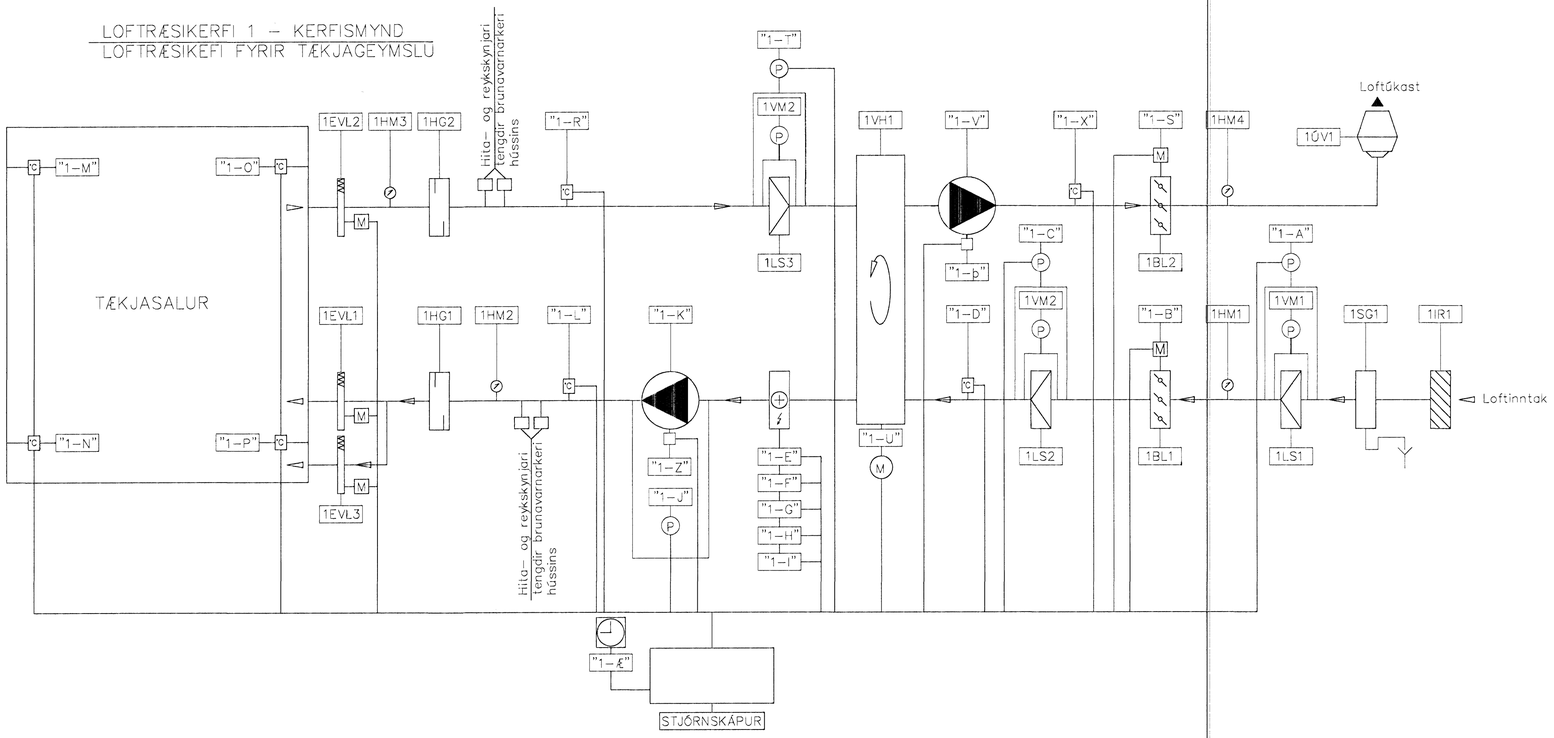


Kerfi 1

Hlutverk lofræsikerfis er að sjá um endurnýjun lofts í tækjasal. Hitun tækjasalar fer fram með hitablásurum. Varmi úr útsogsloftinu er nýttur til hitunar innblástursloftsins með varmaendurvinnsluhjóli 1VH1 sé þess þörf. Varmaendurvinnsluhjólið er keyrt á mismunandi hröðum eftir álagi hverju sinni.
Frekari hitun innblástursloftsins fer fram með rafmagnshitara sé þess þörf. Loftræsikerfinu er stjórnað af stjórntölvu. Gerð stjórntölvu samkvæmt sérkröfum Alcan.

Loftræsikerfið skal geta afkastað:
–3.5 m3/s í innblæstri, heildar þrýstifall fyrir utan stæðu 180 Pa
–3.6 m3/s í útblæstri, heildar þrýstifall fyrir utan stæðu 280 Pa

Eftirhitaflötur er þrepskiptur, og skulu heildarafköst vera amk. 60 kW

Verktaki skal merkja endanlega, öll tæki sem sýnd eru á kerfismyndi í samráði við yfirmenn Alcan og endanlega rafmagnsteikningu. Þessi kerfismynd verður svo hluti af handbókinni sem fylgir kerfinu.

## Almennar kröfur

Loftræsikerfunum skal stjórna með sitt hvorri stjórntölvunni (gerð samkv. kröfum Alcan). Við uppbyggingu stjórnbúnaðar skal gera ráð fyrir fjartengingu við aðra tölvu á Straumsvíkur svæðinu. Bilanir skulu allar koma fram á stjórnskápum kerfanna með skilmerkilega merktum díóðuljósum og hljóðgjafa.Allar bilanir skulu koma fram í ljósatöflu t.d. gangljós, yfirálag, ónógt loft (mótorvaki), yfirhiti í hitafleti, óhreinar síur og fl.. Þá skal setja upp fjartöflu í Tækjaklefa, sjá raflagnateikingar rafmagnshönnuða. Á fjartöflu skal vera gangljós sem sýnir hvort kerfi séu að keyra á minni eða meiri hraða og aðvörunarljós fyrir bilanir "bilun í loftræsikerfi" og óhreinindi í loftsíum.
Við bilanir skal koma aðvörunarljós ásamt hljóðmerki bæði í töflu í tækjaklefa loftræsikerfis og fjartöflu í Tækjageymslu. Við aðvörun fyrir óhreinar síur skal ekki koma hljóðmerki.
Rofar fyrir peruprófun skulu vera á skápum. Við alla blásara komi öryggisrofar sem gefa möguleika að rjúfa straum til þeirra t.d. þegar vinna við þá á sér stað.
Klukkur fyrir loftræsikerfi skulu vera tveggja þrepa þ.e. hægt sé keyra kerfin á dag og næturkeyrslu ásamt helgarkeyrslu. Verktaki skal stilla klukkur í samráði við yfirmenn Alcan á staðnum.

Við allar gaumlúgur komi þjónustulúgur sem eru nægjanlega stórar fyrir reglubundið eftirlit og viðhald. Þá skal frágangur með eldvarnarlokum og loftstokkum sem liggja að þeim uppfylla kröfur DS428.
Loftræsisamstæður eða undirstöður þeirra skulu hvíla á mótorpúðum sem hæfir þyngd og titringi þeirra. Öll upphengi í tækjaklefa skulu vera með titringsdempandi upphengjum.
Slíta skal loftstokkakerfi frá loftræsisamstæðu með mjúktengjum. Hljóðeinangra skal utan um mjúktengi til að koma í veg fyrir að hávaði frá blásurum fari út í tækjarými.
Hljóðmyndun frá loftræsibúnaði í tækjaklefa skal ekki fara fyrir 50 dB (A).
Nýtni blásara skal ekki vera undir 80 % og skal miðað við að hámarksstraumtaka blásara sé innan við 2 W/ó fluttan rúmmeter.
Blaðlokur í loftinntaki og útkasti ásamt hreyfihlutum þeirra skulu vera úr efnum sem ekki tærast.

Skýringar:
Explanations:

| Breyt. Rev. | Breyting Revision | Dags. Date | Samþ. Approved | Nótk. heimil. Released |
|---|---|---|---|---|
| A | Reyndarteikningar | 05.07.05 | SG | |

Tilv.teikningar nr. ÍSAL / Ref.drawing no. of ÍSAL
Samsetn.teikningar nr. ÍSAL / Assembly drawing no. of ÍSAL

This drawing is the property of the Alcan Iceland Ltd. and handed out for personal use only. It may neither be copied nor made available to others without permission of the Alcan Iceland Ltd. The receiver is liable for any misuse.

Fjöldi stykkja / Number of pieces: IV III II I

| Hlutur / Object | Atriði / Item | Efni / Material | ea:stk / Weight | total:f. heild (kg) Þyngd | Athugasemdir / Remarks |
|---|---|---|---|---|---|

Mhl.01 Víkurgata 3 / ál– og tækjageymsla
Loftræsing
Kerfismynd–Kerfi 1

Blað/Format: A1 | Mkv./Scale:
Kostn.nr.–bún.nr. / CCno.–Eq.no.: 7510 12094
AKS no.: US33
Verktaki / Supplier: Strendingur ehf. verkfræðiþjónusta
Tekn.nr. verktaka / Drw.no. of suppl.: 335 | Breyt./Rev.: A
Teknað / Drawn: JH | Yfirfarið / Checked: SG 22.09.2003 | Samþykkt / Approved: SG
ALCAN PRIMARY METAL EUROPE
ÍSAL
Alcan Iceland Ltd
Straumsvík
IS-222 Hafnarfjörður
Drw.no. of ÍSAL / Tekn.nr. ÍSAL: 168934 | Breyt./Rev.: A
Teknað / Drawn | Yfirfarið og skýtið / Checked and filed | Nótun heimiluð / Released