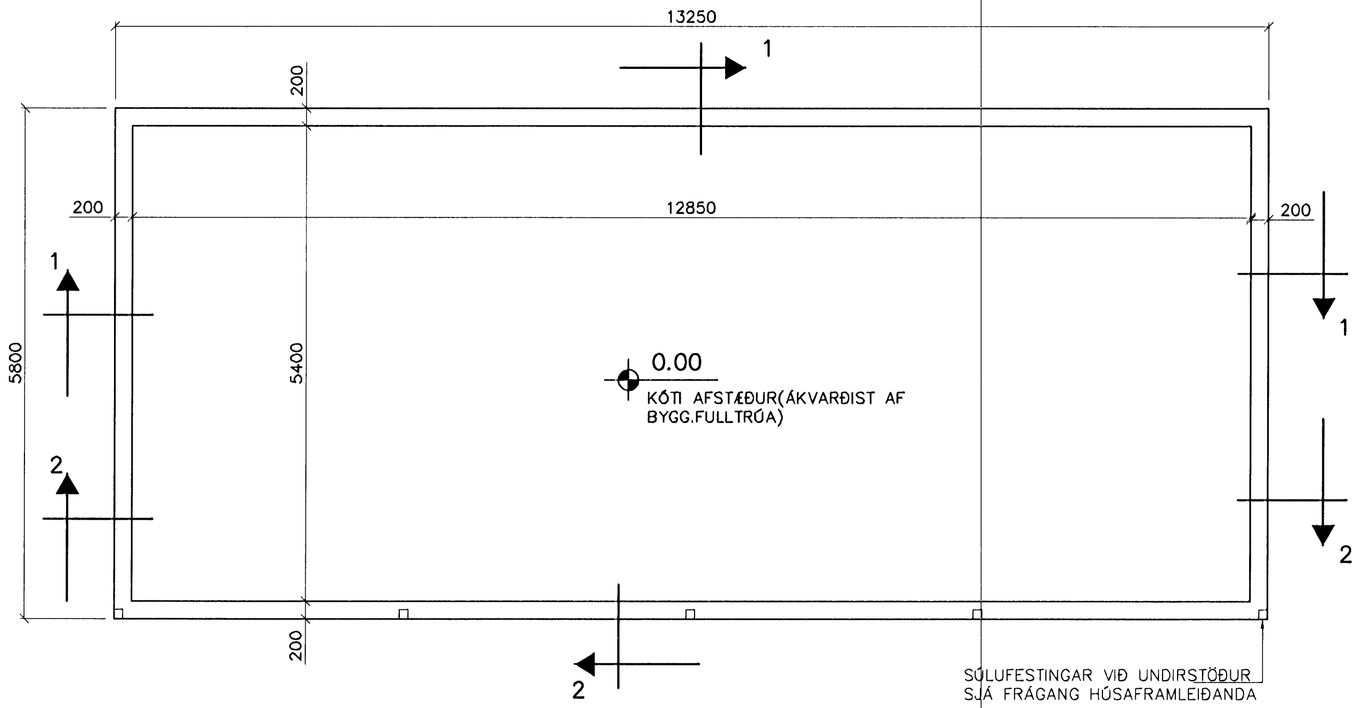

GRUNNMYND 1:50

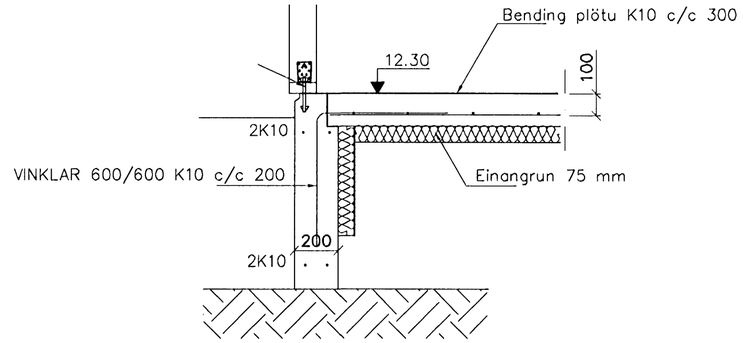

SNIÐ 1 1:50

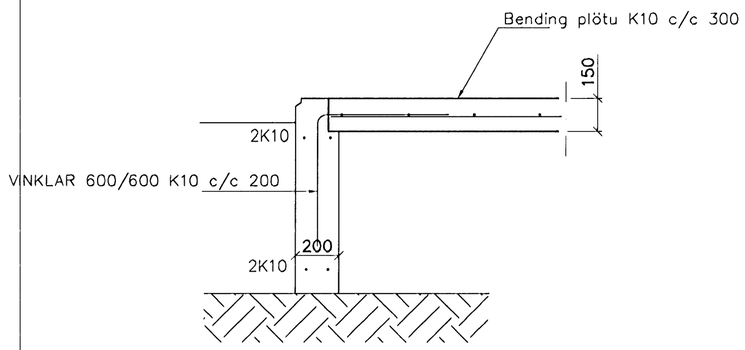

SNIÐ 2 1:50

Samþykkt þann
10 JUNI 2008
Byggingarfulltrúinn í Hafnarfirði
F.h. Hrólfur S. Gunnlaugsson

SKÝRINGAR

STEYPA=C-25
LOFTINNIHALD > 5%
V/S-TALA < 0,55
BENDISTÁL= Ks410
þAR SEM HÆÐ UNDIRSTAÐA ER > 120 SM KOMI EINFÖLD GRIND K10 c/c 300#
FYLLING INN Í SÖKKLA SKAL VERA FROSTFRÍ OG þJAPPAST Í 30 SM LÖGUM
UNDIRSTÖÐUR HVÍLA Á FYLLINGU
MESTA ÁLAG Á UNDIRSTÖÐUR < 500 kN/M

Br.	Dags.	Eðli breytinga	Sign

VÍÐISTAÐATÚN
þJÓNUSTUHÚS

UNDIRSTÖÐUR-MÁLTEIKN
SNIÐ

MKV. 1:50 1:20
DAGS. MAÍ 2008
VERK NR. 2818
TEIKN. NR. 1-01
HANNAÐ SIG. þORLEIFSS. KT. 241148-3009
TEIKNAÐ G.H.
YFIRFARIÐ

TÆKNIþJÓNUSTA SIGURÐAR þORLEIFSSONAR ehf
STRANDGÖTU 11 220 HAFNARFIRÐI
SÍMI 555-4255 FAX 565-2875
E-mail tsth@simnet.is