Hús - B

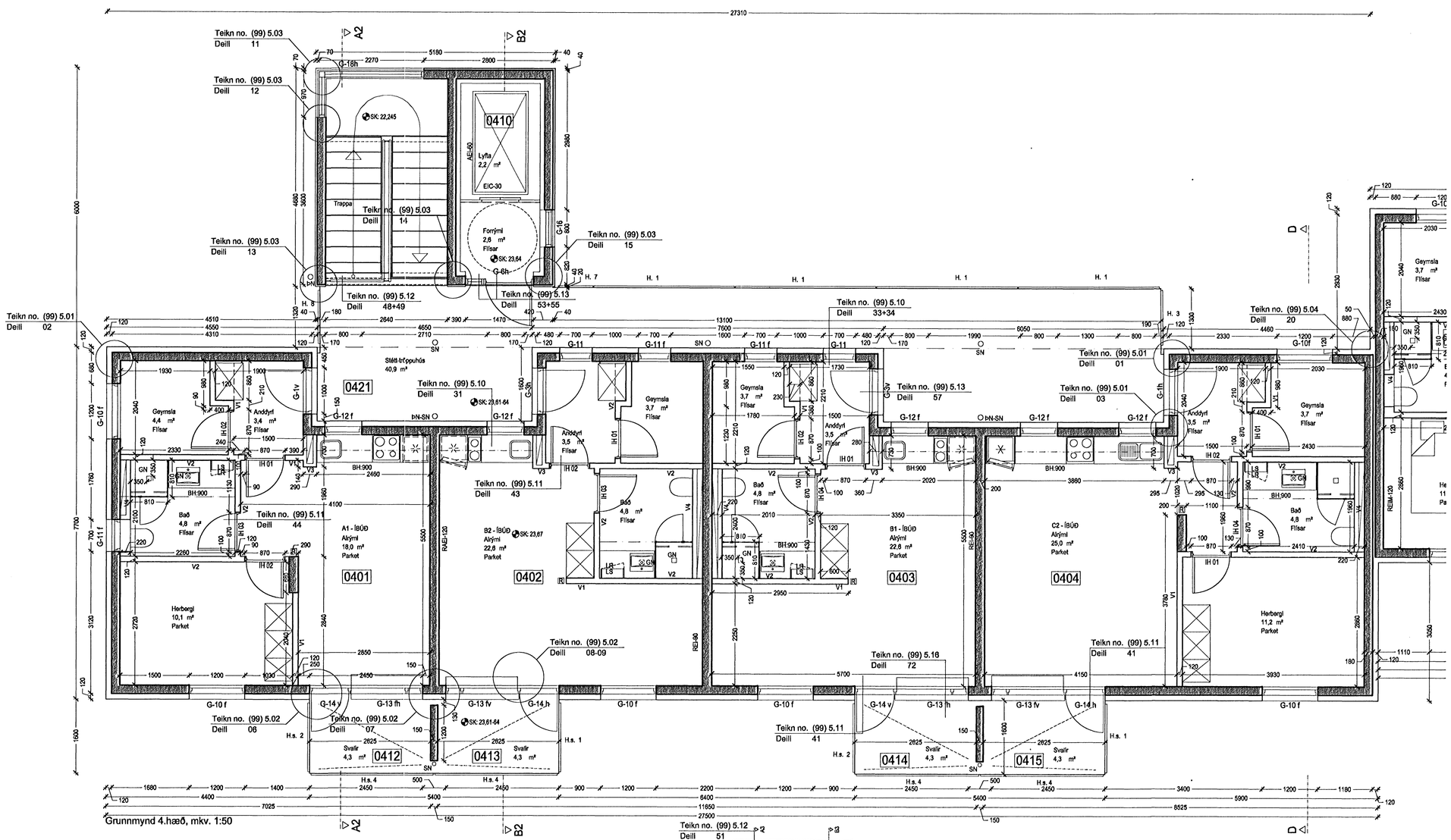

Grunnmynd 4.hæð, mkv. 1:50

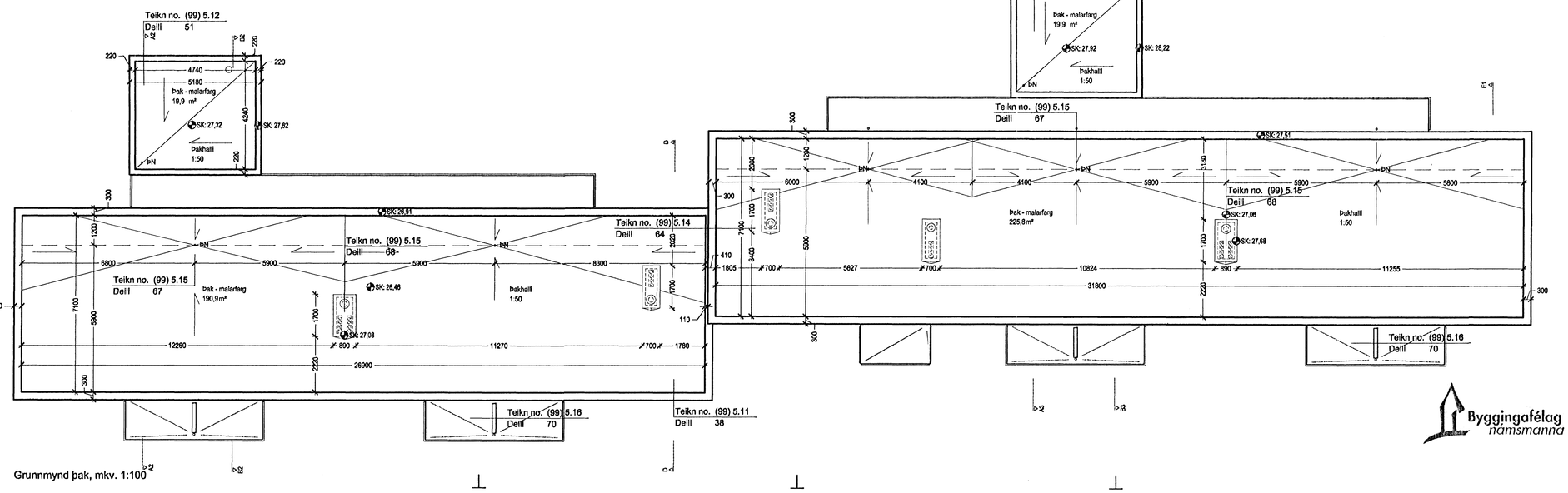

Grunnmynd þak, mkv. 1:100

SK/K = steypuklóti / kótl
LK = landkóti
LR = vélræn loftræsing
GN = gólfniðurfall
ÞN SN = þak- og eða svalaniðurfall
RL = reyklosun
LS = læstur lyfjaskápur
R = reykskynjari
BO = bjöguna top

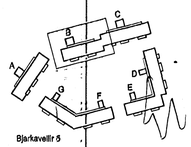

ARKÍS
arkitektar og ráðgjafar

Aðalsteinn Snorrason arkitekt faí 161161-2769
Birgir Teitsson arkitekt faí 020560-4689
Egill Guðmundsson arkitekt faí 270152-6869
Gísli Gíslason arkitekt faí 160657-4809
Þórður L. Þórðarson byggingafræðingur bfí 250572-3629
Ármúla ehf 103 Reykjavík kt 671197-2919
sími 511 2060 fax 511 2066 www.ark.is netfang ark@ark.is

Byggingafélag námsmanna

Verkefni: Stúdentaíbúðir BN, Bjarkavöllum 5, Hafnarfirði
Verkteikningar
Skýringartexti: Hús B grm 4h-þak
hannað / teiknað: fóf, vm, ml
yfirfarið / samþykkt: gg
mælikvarði: 1:50/1:100

dagsetning: 16.10.2006
verknr.: 05-040

(99)3.10
teikning breyting