Samþykkt þann
05 FEB. 2003
Byggingarfulltrúinn í Hafnarfirði
F.h. Hrólfur S. Gunnlaugsson

Undirritun samræmingarhönnuðar:

Mæliteikn: ISK ARKITEKTAR

Samþ.: 23.1.08

S6 / 2.003 B1 SNIÐ 1:20

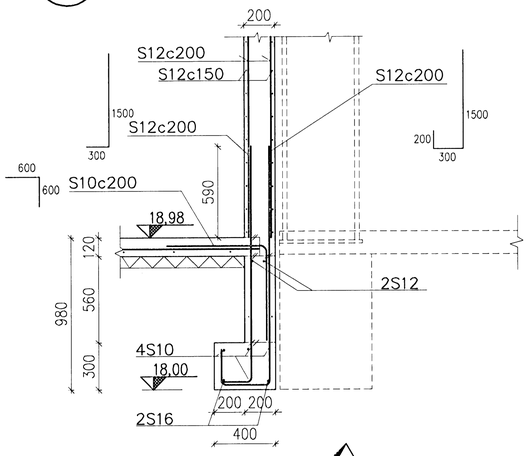

S7 / 2.003 B1 SNIÐ 1:20

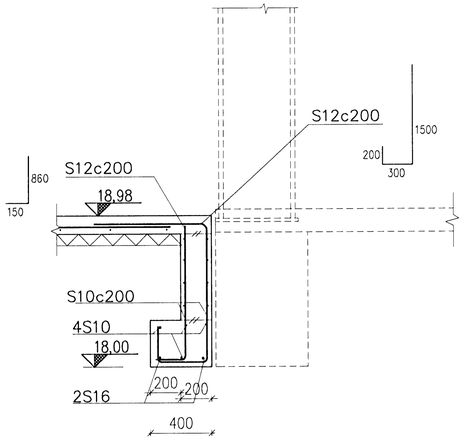

S8 / 2.003 B1 SNIÐ 1:20

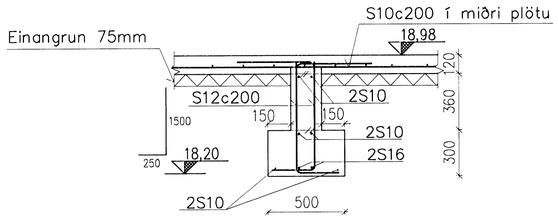

S9 / 2.003 B1 SNIÐ 1:20

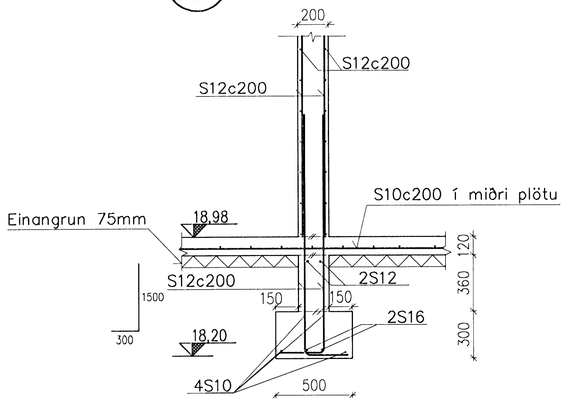

S10 / 2.003 B1 SNIÐ 1:20

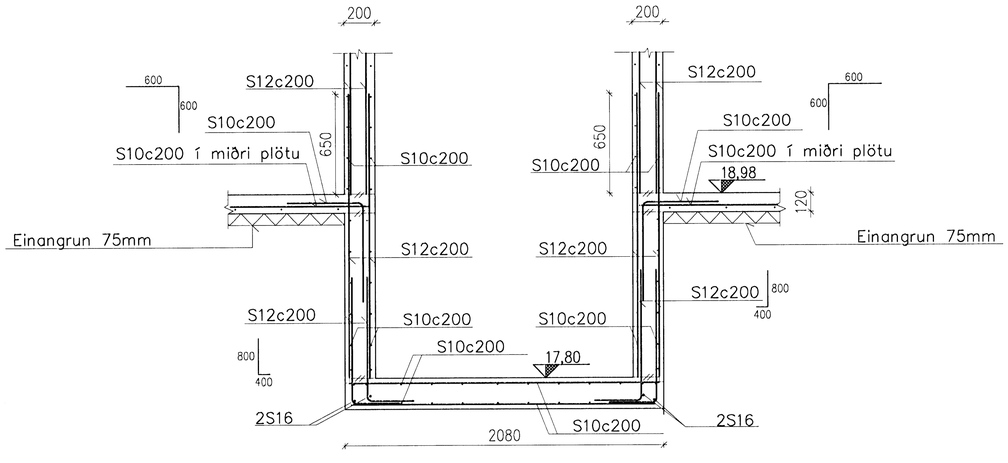

S11 / 2.002 B1 SNIÐ 1:20

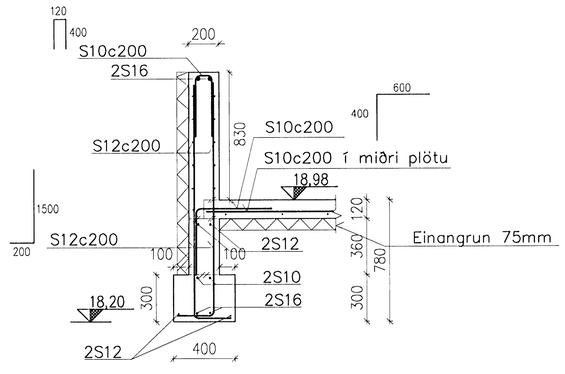

D3 / 2.002 DEILI 1:20

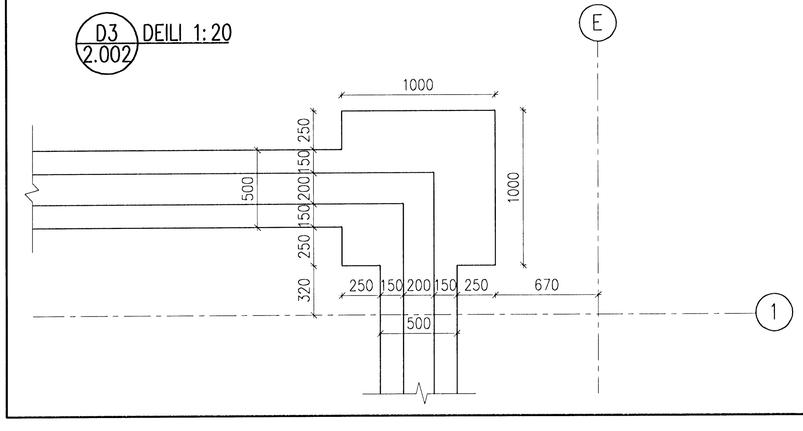

S12 / 2.003 B1 SNIÐ 1:20

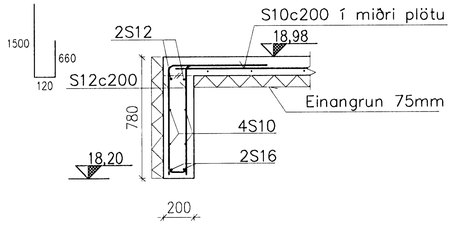

1:20 — 1000 0 1000 2000 mm

B1	2008-01-21	HÆÐARKÖTI	DS	HH	HH
A	2007-11-23	VERKTEIKNING	DS	HH	HH
Útg.	Dags.	Breyting	Ha.	Yf.	Sþ.

GJÁHELLA 4, HAFNARFIRÐI

HÉÐINN HF.
BURÐARVIRKI
UNDIRSTÖÐUR, DEILI OG SNIÐ

VST Verkfræðistofa Sigurðar Thoroddsen hf.
Armúla 4, 108 Reykjavík. – Kt. 611276-0289
Sími: 569 5000 – Fax: 569 5010 – Veffang: www.vst.is

Hannað: DS | Teiknað: DS/AFV | Yfirfarið: | Mk.: 1:20
Samþykkt: F.h. VST hf. Hjörtur Hansson | Kt.: 150946-4929
Tölvuskrá: K:\2006.01\48\teikn\burð\HED-2001-2015.dwg | Blaðstærð: A1
Dags.: SEPT. 2007 | Nr.: 2006.0148 2.013 B1

© ÖLL AFNOT OG AFRITUN TEIKNINGA, AÐ HLUTA EÐA Í HEILD, ER HÁÐ SKRIFLEGU LEYFI HÖFUNDA