DEILI 1, 1:5

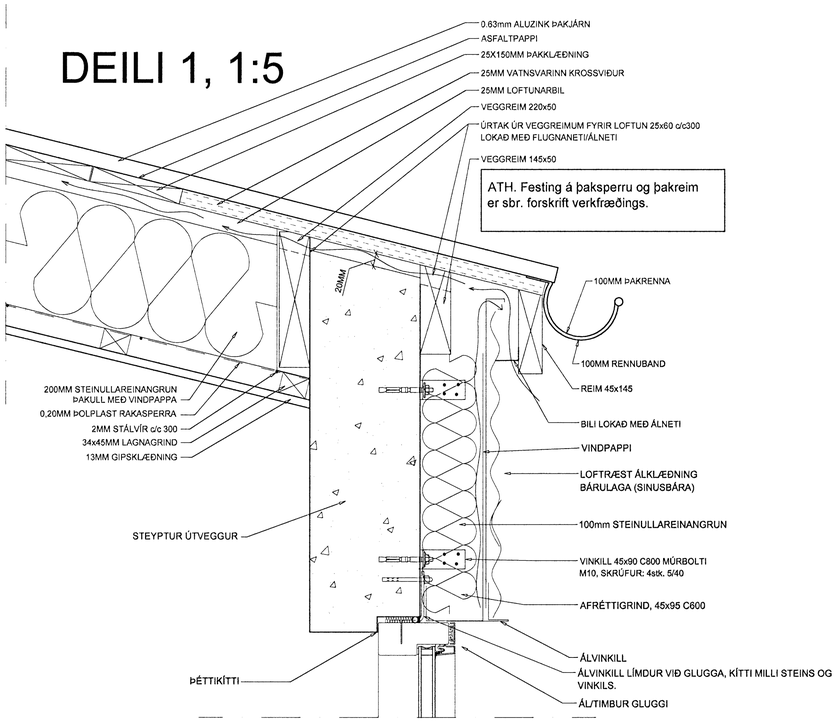

DEILI 2, 1:5

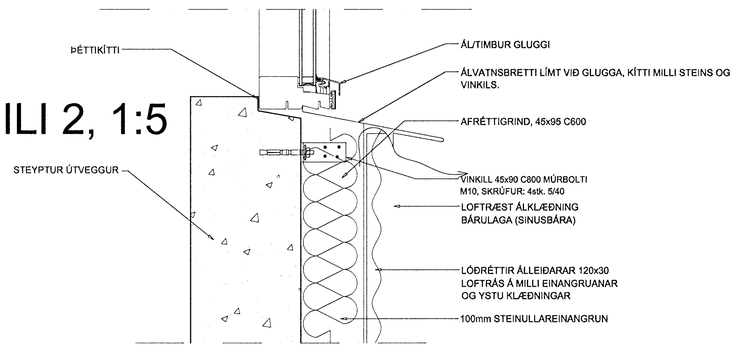

DEILI 3, 1:5

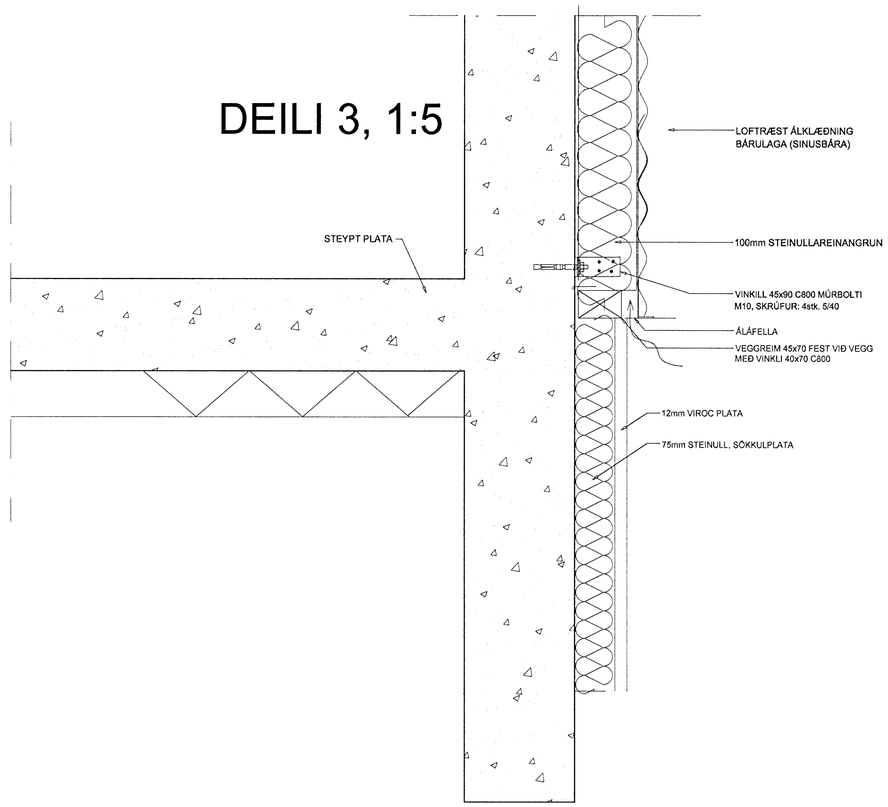

Byggingafulltrúi Hafnarfjarðar
Afgreitt þann
07 FEB 2008

ÚTGÁFUFERILL

NÚMER:	DAGS.	SKÝRINGAR:	UNNIÐ:
DAGS.		SAMRÆMI HÖNNUÐUR	

TÁKN Á UPPDRÆTTI:

- STEYPTIR VEGGIR
- LÉTTIR VEGGIR
- ÞN — ÞAKNIÐURFALL
- NF — GÓLFNIÐURFALL
- KE: 37,95 / KN: 35,68 — KE=KÓTI EFRI BRÚN, KN=KÓTI NEÐRI BRÚN
- GK: 00,00 — GK=GÓLF KÓTI
- G2 — GLUGGA/HURÐANÚMER
- B1 — BREYTINGARNÚMER
- 06 / 13 — DEILITEIKNINGARNÚMER / TEIKNINGARNÚMER

EMIL ÞÓR GUÐMUNDSSON
FTFÍ
DIGRANESVEGI 10
200 KÓPAVOGUR
SÍMI: 544 4004
FAX: 564 4252
NETFANG: emil@emil.is
kt: 280456-3499

HEITI VERKS:

KLUKKUVELLIR 9- 11- 13
HAFNARFIRÐI

HEITI TEIKNINGAR:

DEILI

MKV:	DAGS.	VERK NR	
1:5	26/01/08	BYG05	
TEIKNAÐ.	YFIRFARIÐ	SAMÞYKKT	NR. TEIKNINGAR
EÞG	EÞG	EÞG	
DAGS.UNDIRSKR.	NAFN HÖNNUÐAR		
	EMIL ÞÓR GUÐMUNDSSON		10
UNDIRSKR.HÖNNUÐAR			ÚTGÁFA A