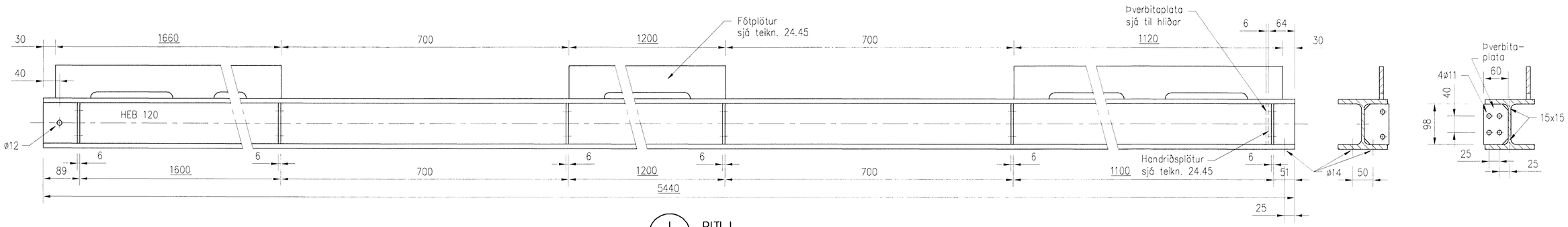

I 24.44 BITI I

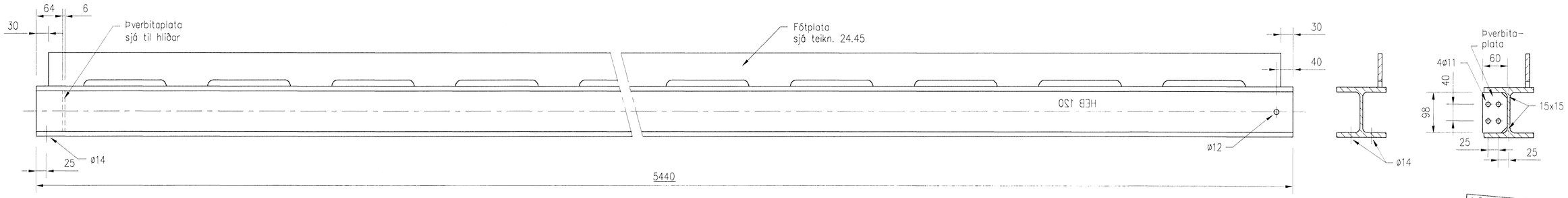

J 24.44 BITI J

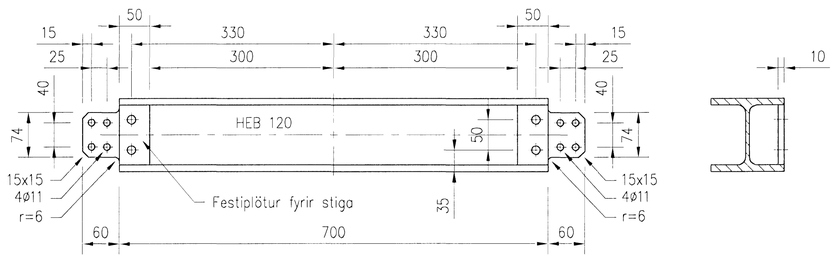

H 24.44 BITI H

Efni skal vera St 37-2 (1.0037),
sýruþvegið og heitsinkhúðað 115 µm.
2-6 mm efni skal sinkhúðað 70 µm.
Ómerktar suður hafi a-mál a.m.k. 3 mm.

100 0 100 200 300 400 500 mm

KVARÐI 1:5

Samþykkt þann
09 APR 2003
Byggingarfulltrúinn í Hafnarfirði
F.h. Hrólfur S. Gunnlaugsson

Mótteknið: VSK ARKITEKTAR
Samp.: 7/16

Útg.	Dags.	Breyting	Hn.	Yf.	Sp.
A	2008-01-15	VERKTEIKNING	GPé	ÞPG	ÓE

HAFNARFJARÐARBÆR
FRÁVEITA HAFNARFJARÐAR
STRANDGÖTU 11
220 HAFNARFJÖRÐUR
SÍMI: 585 5665
FAX: 585 5639

DÆLUSTÖÐ, ÓSEYRARBRAUT
BREYTINGAR
GÖNGUBRÝR, STIGAR OG HANDRIÐ
SÉRMYNDIR – BLAÐ 1

VST Verkfræðistofa Sigurðar Thoroddsen hf.
Ármúla 4, 108 Reykjavík. – Kt: 611278-0289
Sími: 569 5000 – Fax: 569 5010 – Veffang: www.vst.is

Hannað:	Teiknað:	Yfirfarið:	Mkv:
GPé	GPé	ÞPG	1:5

Samþykkt: Kt.: 2101617269

Tölvuskrá: K:\2003.02\07\08-Oseyri-Br\teikn\pipur\M-2443.dwg
Blaðstærð: A1
Dagsetn: NÓV 2007
Nr: 2003.0207 24.43 A

© ÖLL AFNOT OG AFRITUN TEIKNINGA, AÐ HLUTA EÐA Í HEILD, ER HÁÐ SKRIFLEGU LEYFI HÖFUNDA