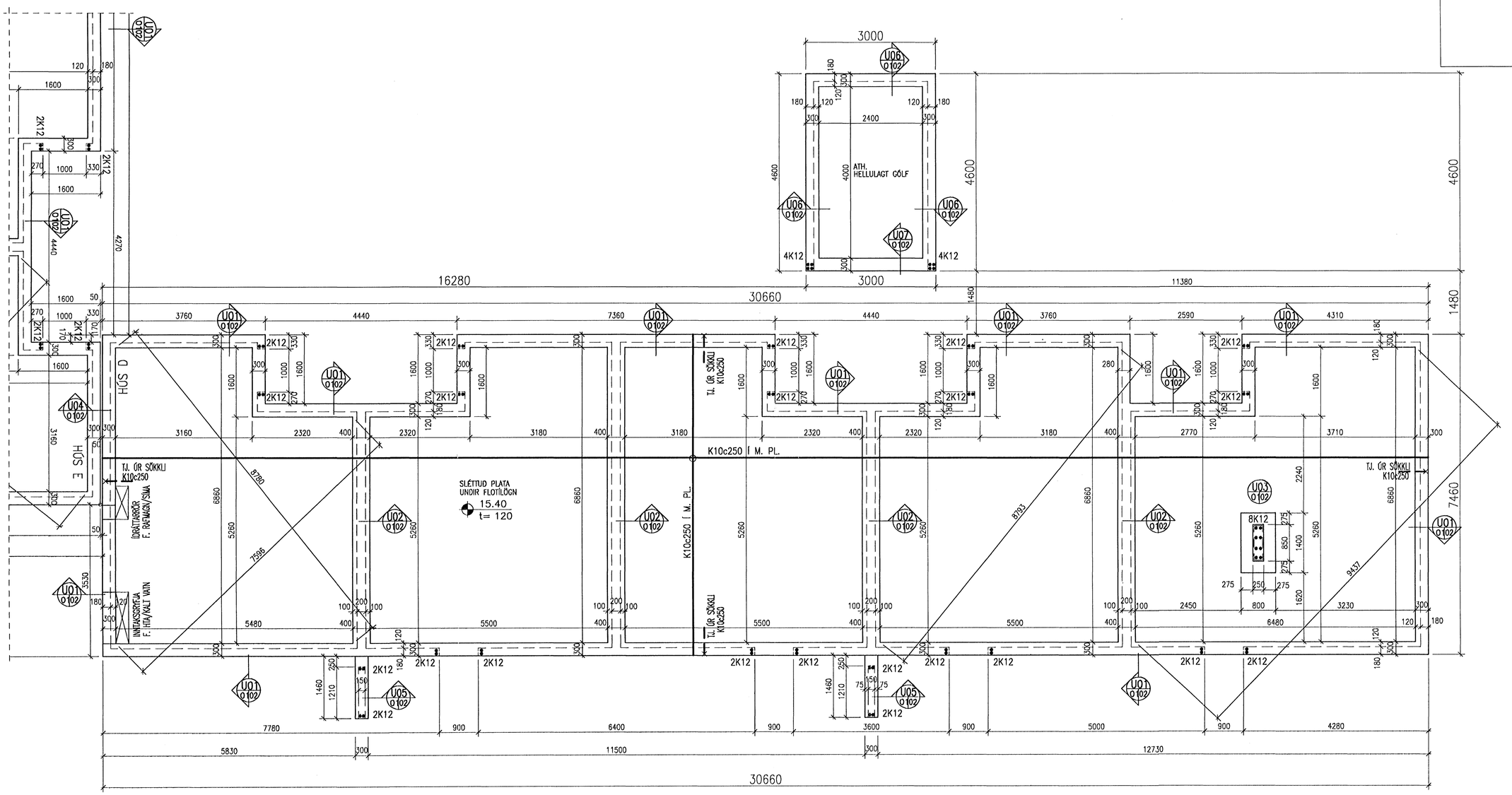

STUNGUJÁRN Í VEGGENDA:

K12 NÁI 600 MM UPP FYRIR STEYPUSKIL.
K16 NÁI 800 MM UPP FYRIR STEYPUSKIL.

JÁRNBENDING BOTNPLÖTU:

Í STAÐ BENDINGAR SEM SÝND ER Á TEIKNINGU
ER HEIMILT AÐ NOTA RAFSOÐNAR BENDIMOTTUR
K-198 ÚR RIFLUÐU 6 MM STÁLI
MÖSKVASTÆRÐ c 150 MM
SKARA SKAL MOTTUR UM MINNST 2 MÖSKVA

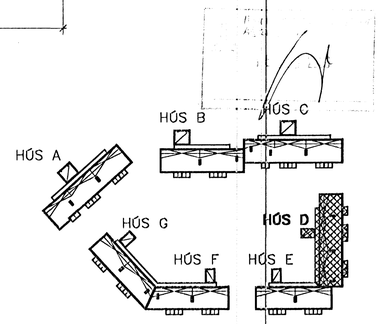

SJÁ SÉRMYNDIR AF SÖKKLUM Á TEIKN. B-02
SJÁ SKÝRINGAR Á TEIKN, B-00

1:50 1 2 3 4 5 M

BJARKAVELLIR 5-HÚS D, HAFNARFIRÐI			
BYGGINGAFÉLAG NÁMSMANNA BURÐARVIRKI SÖKKLAR OG BOTNPLATA GRUNNMYND			
HANNAÐ JLS	TEIKNAÐ JLS	MKV. 1:50	VERKNR. V-06-001
SAMP.		SKRÁ Sökklarígildi	TEIKN. NR. B-01
KENNT. Jón Logi Sigurbjörnsson, 190556-3959		DAGS. 06.06.06	

VÍÐSJÁ
VERKFRÆÐISTOFA FRV
SKÓLAVÖRÐUSTÍG 3, 101 REYKJAVÍK
SÍMI: 561 9040 OG 561 9043, FAX: 561 9044
NETFANG: vidsja@isgatt.is