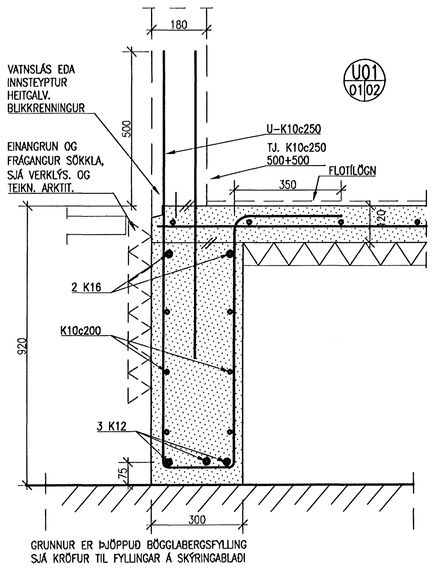

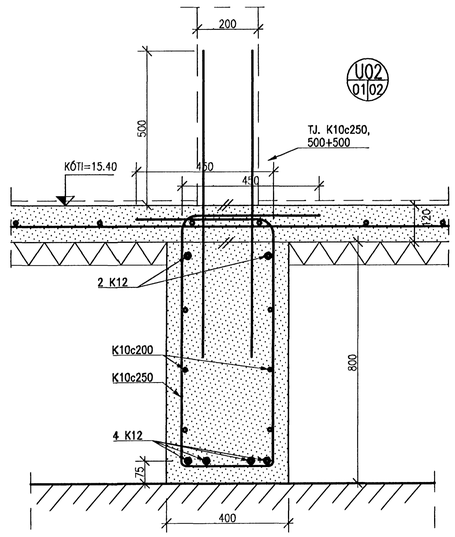

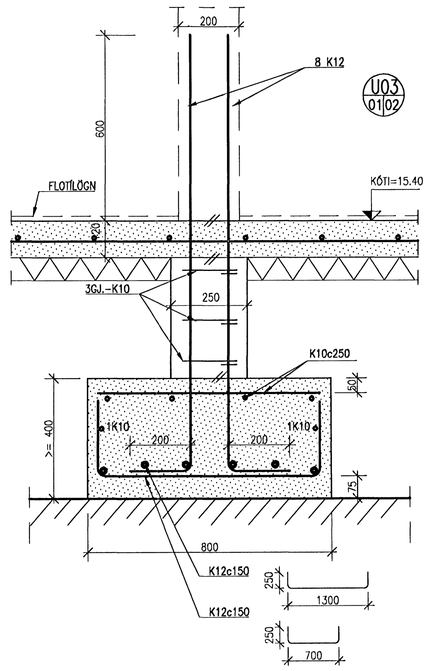

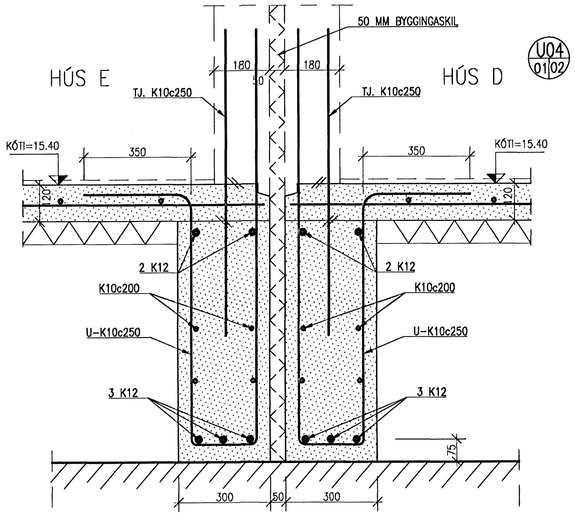

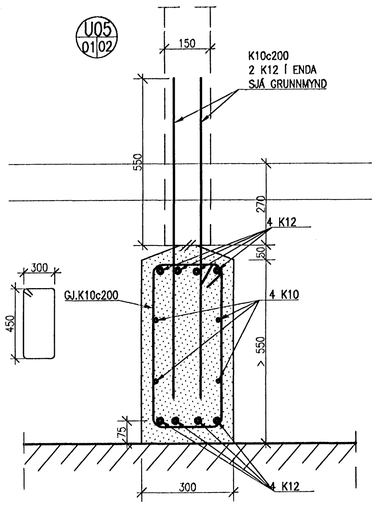

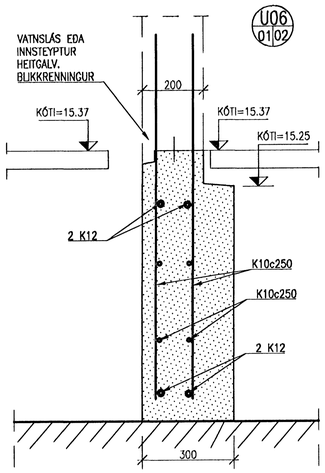

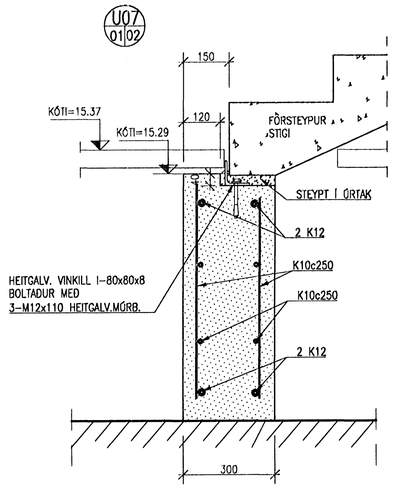

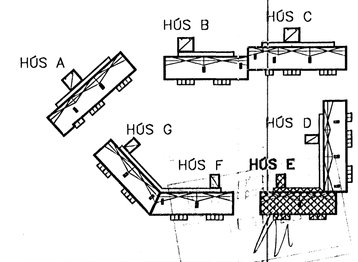

SJÁ GRUNNMYND AF SÖKKLUM Á TEIKN. B-01
SJÁ SKÝRINGAR Á TEIKN, B-00

1:10 1 M

BJARKAVELLIR 5-HÚS E, HAFNARFIRÐI

BYGGINGAFÉLAG NÁMSMANNA
BURÐARVIRKI
SÖKKLAR OG BOTNPLATA
SÉRMYNDIR I

HANNAÐ JLS	TEKNAÐ JLS	MKV. 1:10	VERKNR. V-06-001
SAMÞ.		SKRÁ Sökklarígildi	TEIKN. NR. B-02
KENNT. Jón Logi Sigurbjörnsson, 190558-3959		DAGS. 06.06.06	

Kt. 190657-4899

VÍÐSJÁ
VERKFRÆÐISTOFA FRV
SKÓLAVÖRÐUSTÍG 3, 101 REYKJAVÍK
SÍMI: 561 9040 OG 561 9043, FAX: 561 9044
NETFANG: vidsja@isgott.is