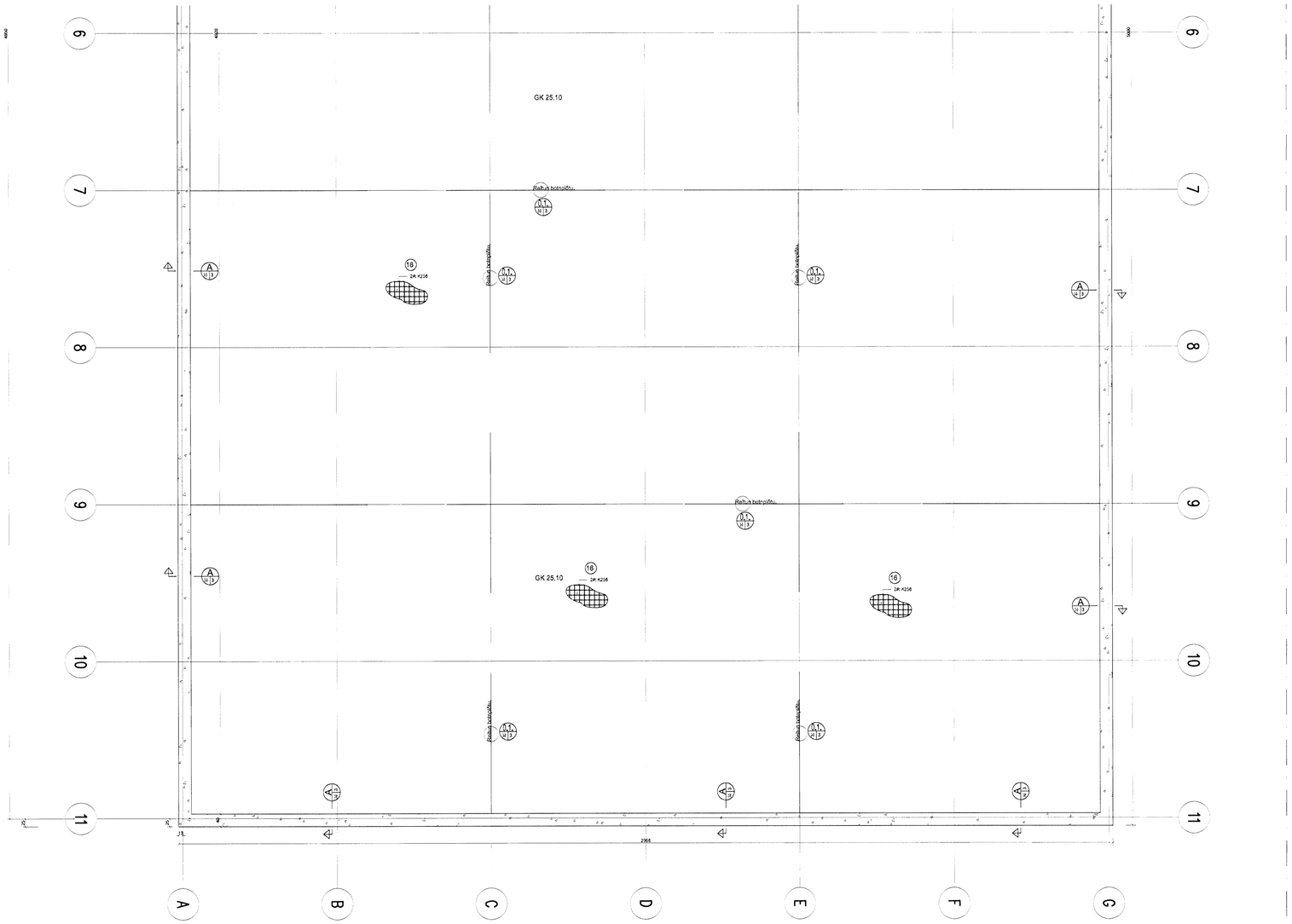

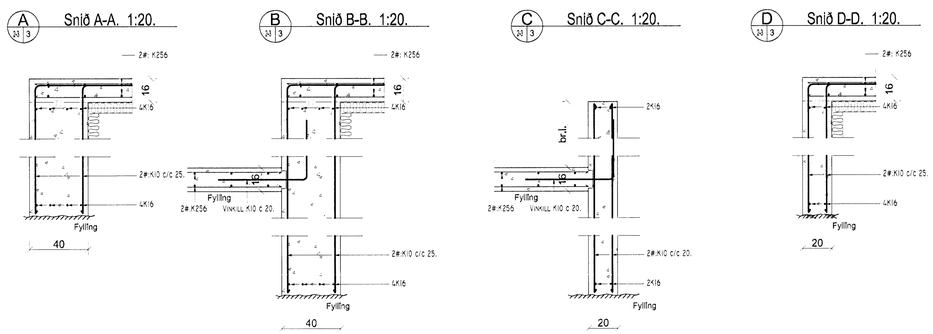

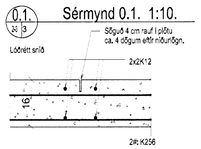

Byggingafulltrúi Hafnarfjarðar
Afgreitt þann
07 FEB 2008

Skýringar:

Sjá einnig myndir af ísteyptum festingum á blöðum 1182.1.4-6.

Breytingar:

A: 27.11.2007. GV (Snið B og C).

B: 20.12.2007. GV (Snið D-D).

TÓV
TEIKNISTOFAN ÓÐINSTORGI, VERKFRÆÐISTOFA ehf.
Óðinsgötu 7
101 Reykjavík
Netfang: tov@tov.is
Sími: 510 2211 Fax: 510 2201

Verkefni: Álfhella 17, Hafnarfirði.

Heiti: Burðarþol: Grunnmynd sökkla.

Hönnun: VÍFILL ODDSSON kt. 101237-3629 VERKFRÆÐINGUR FVFÍ - FRV
GÚSTAF VÍFILSSON kt. 231193-3069 VERKFRÆÐINGUR FVFÍ

Áritun aðalhönnuðar:

M. 1:50/20.
R. G.V.
T. G.V.
Dags. Maí 2006. Nr. 1182-1- 3B.