SNIÐ SM2 / A B423 — 1:50 — STÁLSPERRA OG STÁLSPERRUFESTINGAR

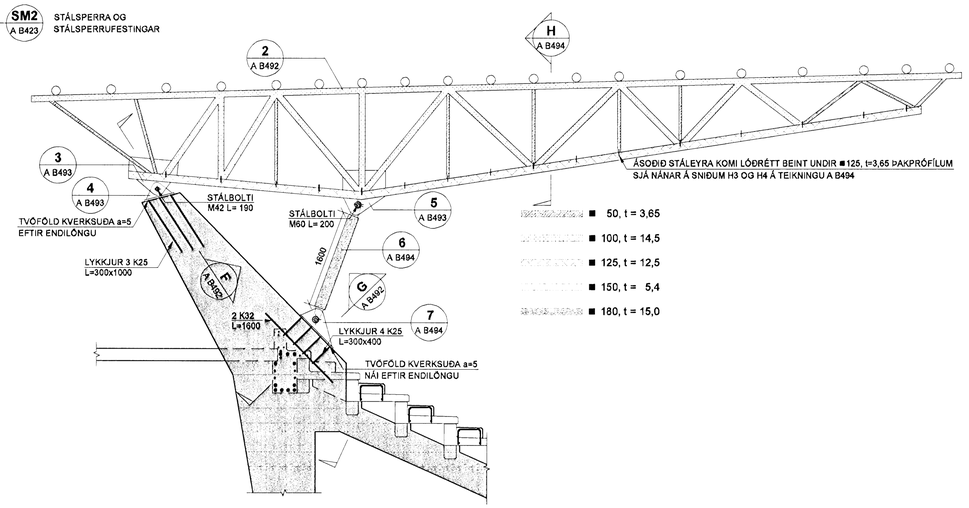

SNIÐ F / A B492 — 1:20

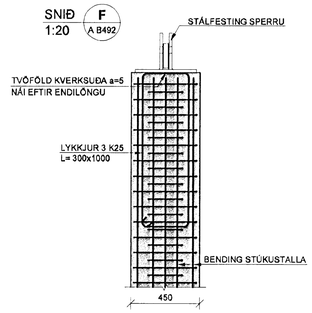

SNIÐ G / A B492 — 1:20

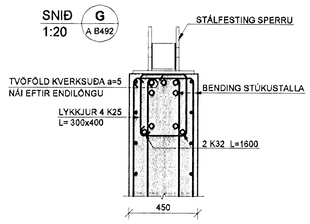

DEILI 2 / A B492 — 1:20

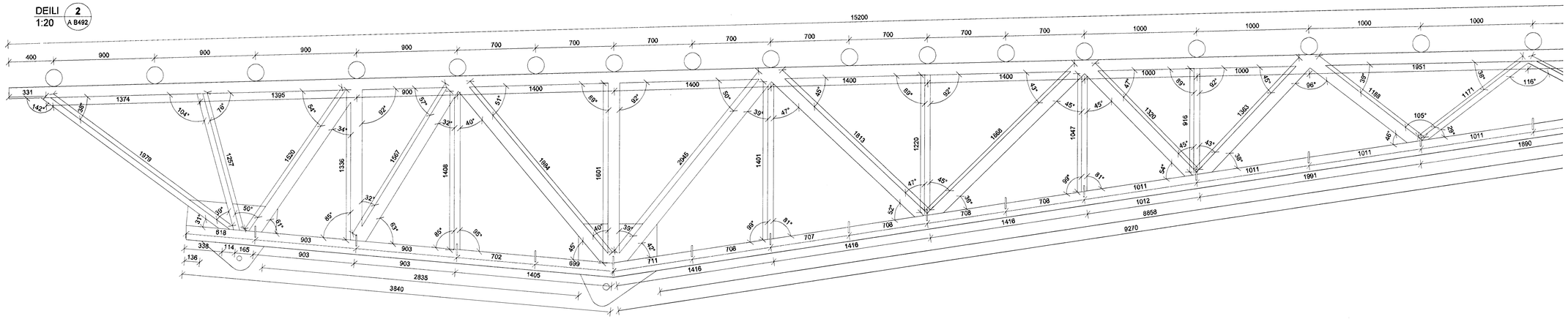

DEILI 2 / A B492 — 1:20 — FRAMHALD

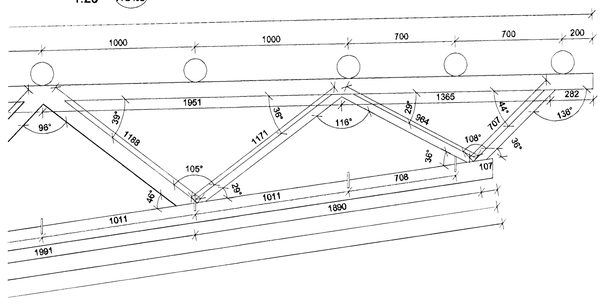

SKÝRINGAR

STÁLVIRKI:

ALLT STÁL S235 Í SAMRÆMI VIÐ EN 10027 OG EN 10025.
ALLA STÁLPRÓFÍLA Í SPERRUM SKAL SJÓÐA SAMAN MEÐ KVERKSUÐU a=5 SEM NÆR ALLAN HRING PRÓFÍLS.

SUÐUR:

SUÐUEFNI SKAL UPPFYLLA KRÖFUR BS 317.1 EÐA SAMBÆRILEGA STAÐLA.
SUÐUVINNA SKAL FRAMKVÆMD AF SUÐUMÖNNUM SEM HAFA HÆFNISPRÓF SKV. ÍST EN 287-1.
VIÐ 20% STIKKPRUFU NÁI SUÐAN MINNST KARAKTER C. SKV. STAÐLI DS/EN 25817

SKÝRINGAR Á SUÐUTEGUND:

STÚFSUÐA

EINFÖLD KVERKSUÐA

TVÖFÖLD KVERKSUÐA

FESTINGAR:

BOLTAR SKULU EIGI VERA AF LAKARI GÆÐUM EN 8.8.
RÆR Á BOLTUM SKULU VERA ÞANNIG GERÐAR AÐ HERSLA Á ÞEIM GETI EKKI MEÐ NOKKRU MÓTI LOSNAÐ.
BOLTAR,SKRÚFUR OG NAGLAR SÉU HEITGALVANISERUÐ.
UNDIR ALLA BOLTAHAUSA OG RÆR SEM LIGGJA AÐ TRÉ SKAL SETJA SKÍFUR MEÐ ÞVERMÁL 3xÞVERMÁL BOLTA.

TILVÍSANIR:

ALMENNAR SKÝRINGAR: SJÁ BL.NR.06811-B000.

MÁLSETNINGAR Á VEGGJUM: TEIKNING ARKITEKTS.

KÓTAR: TEIKNING ARKITEKTS.

GÓT Í PLÖTUM OG VEGGJUM: TEIKNING LAGNAHÖNNUÐA.

BROTÞOLSFLOKKUR STEYPU:

SJÁ BL.NR.06811-B000.

KAPLAKRIKI

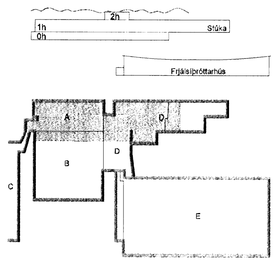

Útg.	Dags.	Skýring	Hannað/Yfirfarið
A	23.11.07	Verkteikning	BIB/BG

VSB
VERKFRÆÐISTOFA
BÆJARHRAUN 20 · 220 HAFNARFJÖRÐUR · KENNIT. 710796-2899
vsb@vsb.is · Sími 585 8600 · Fax 585 8610 · www.vsb.is

BATTERÍIÐ

0604
28.11.07

Áritun sérhönnuðar: Björn Gústafsson Kt:180550-4889

Verkheiti: KAPLAKRIKI HAFNARFIRÐI

Verkhluti: Burðarvirki
Skyggni yfir stúkur / Stálvirki
Snið og sérmyndir

Hannað	Teiknað	Yfirfarið	Kvarði	Síða
BIB	BIB	BG	1:20 / 1:50 / A1	-

Dags.	Verkefni	Teikning	Útgáfa
30.04.2007	06811	A B492	A

V:\2006\06811\06811-Kaplakriki-FH\Sheets\Bui\06811-B4-Skyggni.dwg