Þakdeili 1 : 20

Úr Gildi

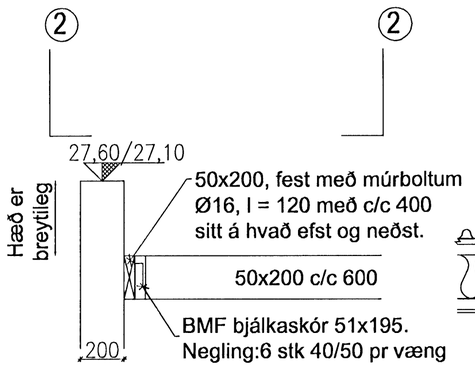

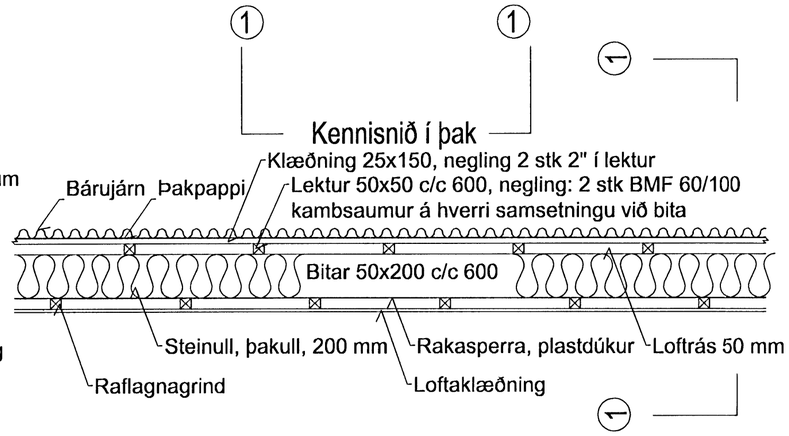

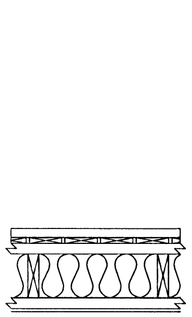

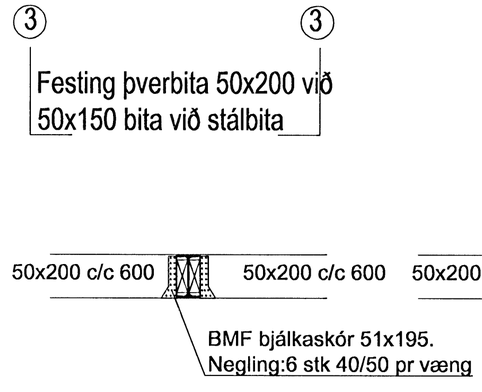

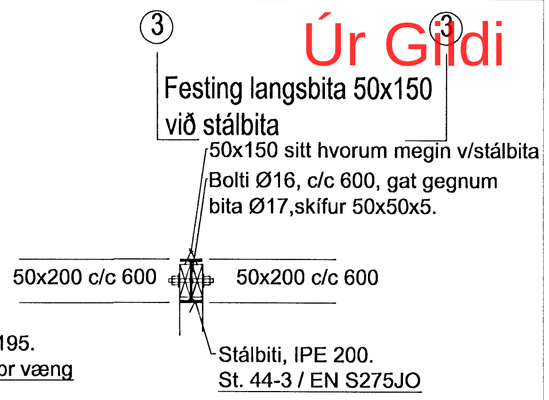

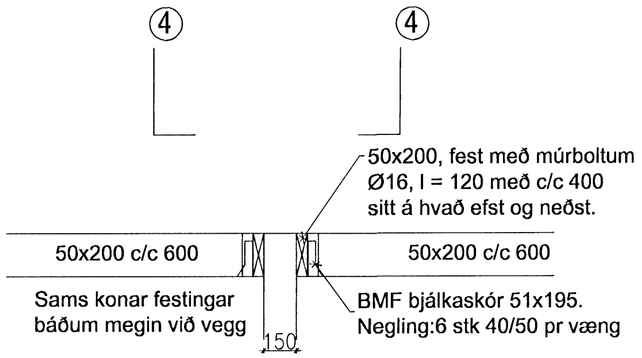

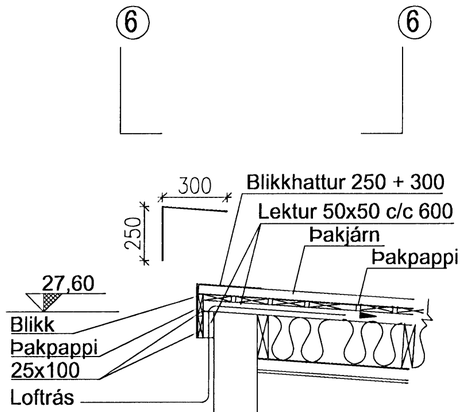

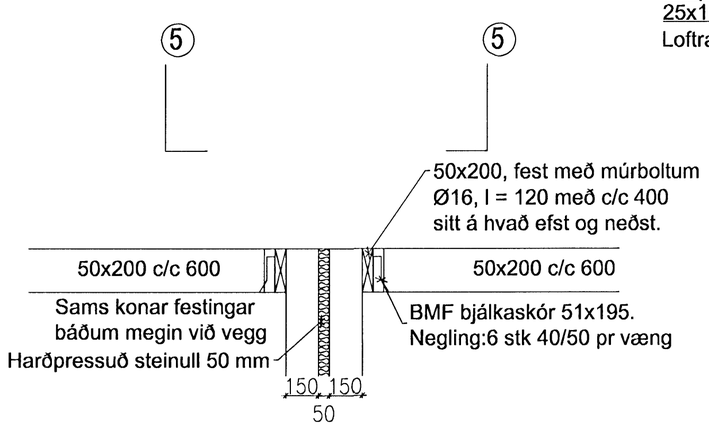

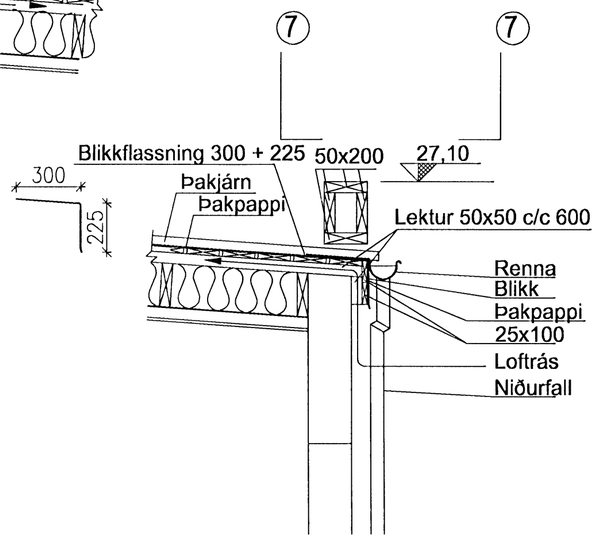

Endar á stálbitum, festingar

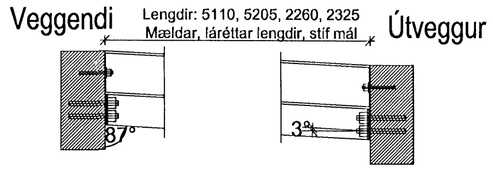

Stálplata 6x100x140 mm. Göt Ø 21 mm
fyrir bolta Ø 20 mm. Rafsuða allan hringinn
6 ◣ mm

Stálplötur 4 mm þykkar, rafsoðnar
innan í bita sem gaflar.
Göt Ø 13 mm fyrir Ø 12 mm
bolta til að skorða bita.

Boltar Ø 20 mm, l = 200 mm,
göt Ø 21 mm, skífur 5x50x50.
boltar Ø 12 mm, l = 120 mm,
göt Ø 13 mm, skífur 4x40x40.

Stálbitafestingar, málsetningar

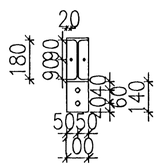

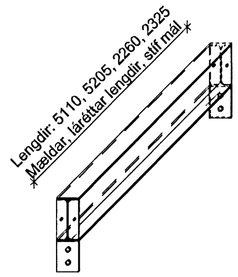

Byggingarfulltrúinn Hafnarfirði
Afrit samþ.
20 JUL 2006

21/7 06

VERKFRÆÐISTOFA	HALLDÓRS HANNESSONAR S.5654355 GUNNARSSUNDI 10 HAFNARFIRÐI
Drekavellir 4 Hafnarfirði Þakvirki, deili	Mkv. 1:20
	Reiknað H H
	Teiknað H H
	Kt. hönnuðar: 141139-2159
	Breytt:
Verk: Drekav 4	Teikn.nr.: 1.15 Dags.: 12. júlí 2006