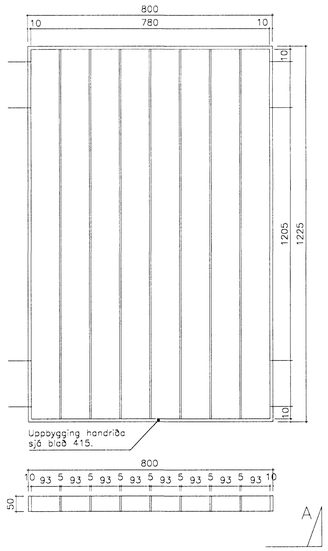

SHG–9, 1460x1225 mm 8 stk.

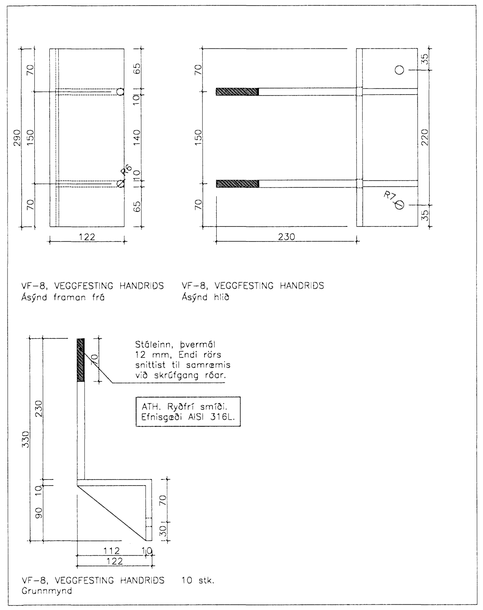

VF–8

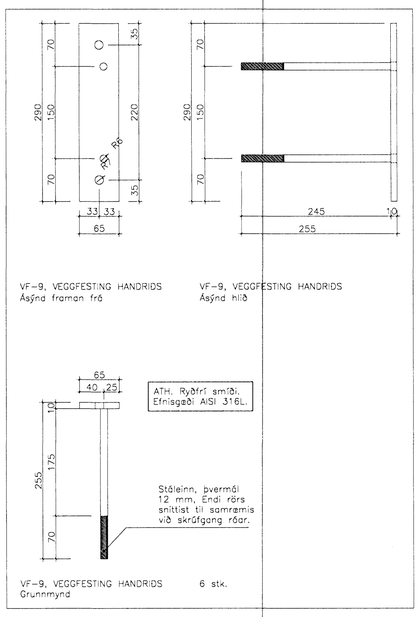

VF–9

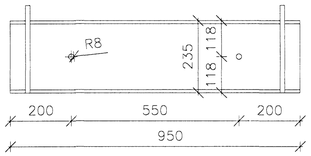

SS–2, Ásýnd framan frá. 8 stk.

ATH. Sannreyna skal lengd á byggingarstað fyrir smíði.

SKÝRINGAR:

HK = Hrákóti
FK = Frágenginn kóti
NB = Kóti í neðri brún
EB = Kóti i efri brún
NF = Niðurfall
BSL= Brunaslanga

– – – – – – Undirliggjandi lína

– – – – – – Yfirliggjandi lína

—— · —— · —— Fyrirhugaður léttur veggur

Gat í plötu

ATH. Framleiðandi skal sannreyna allar málsetningar á byggingarstað áður en framleiðsla hefst. Ef málsetningar standast þarf að aðlaga allar stærðir í samráði við arkitekt.

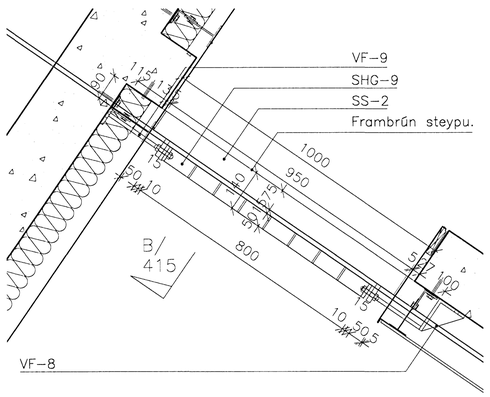

SVALIR 2–4 HÆÐAR VESTUR OG AUSTUR

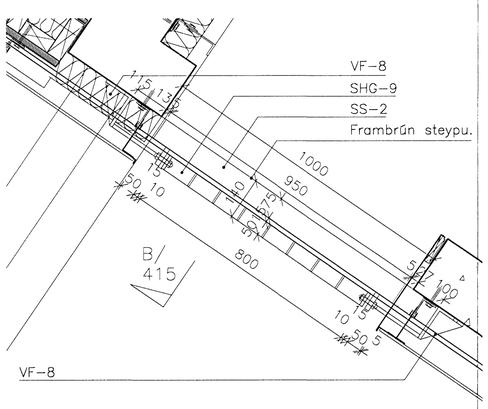

SVALIR 5 HÆÐAR VESTUR OG AUSTUR

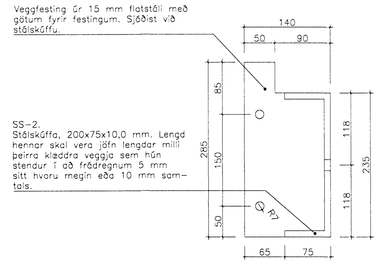

SS–2 VEGGFESTING HANDRIÐS
Snið

C:

B:

A:

BREYTINGAR: DAGS:

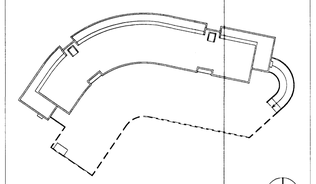

SÉRHLUTATEIKNING

Dalshraun 1, Hafnarfirði

RIS ehf

VERK:	DALS 0406
KVARÐI:	1:10/1:5
DAGS:	09.08.05
TEIKN:	ÓB
SKRÁ:	0406–Y–sérhlutar.dwg

SVALAHANDRIÐSGRINDUR

SVALIR A/V, 2–5. HÆÐ

ÚTI INNI

ARKITEKTAR

ÞINGHOLTSSTRÆTI 27 101 REYKJAVÍK
SÍMAR 5527660 & 5627660 FAX 552766
NETFANG ut@ut.is
VEFFANG http://www.ut.is

BALDUR Ó. SVAVARSSON ARKITEKTAR FÍ
120357–5149

JÓN ÞÓR ÞORVALDSSON ARKITEKTAR FÍ
021256–7579

Byggingafulltrúi Hafnarfjarðar
Afgreitt þann
12 AUG. 2005

A-416