Áritun Byggingarfulltrúa
(Notkun þessarar teikningar er óheimil án áritunar Byggingarfulltrúa)

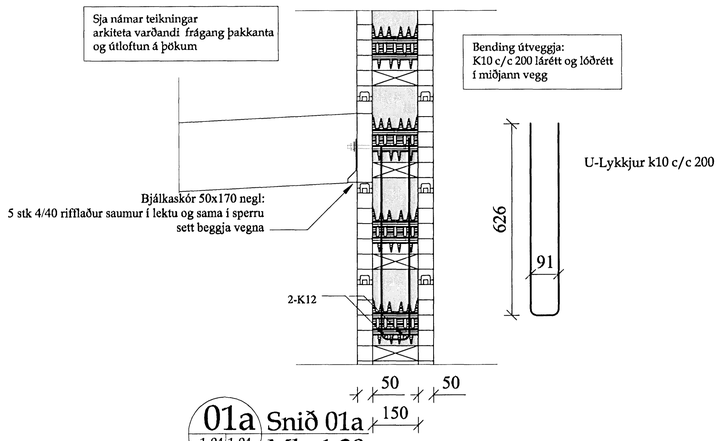


01a Snið 01a
1-04 1-04 Mk. 1:20

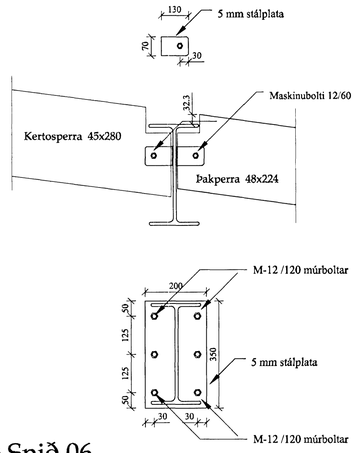


06 Snið 06
1-04 1-04 Mk. 1:20

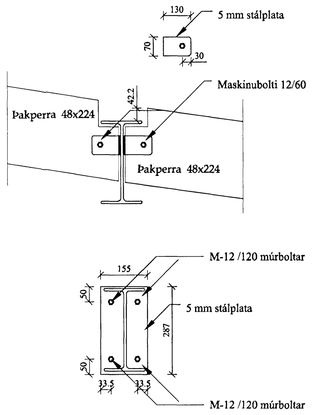


04 Snið 04
1-04 1-04 Mk. 1:20

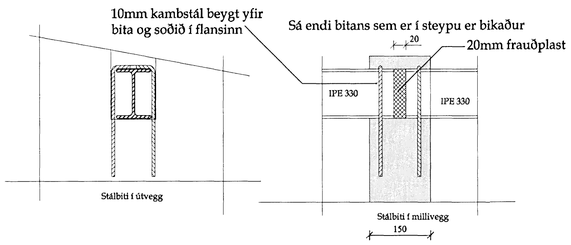


Snið A mk. 1:10

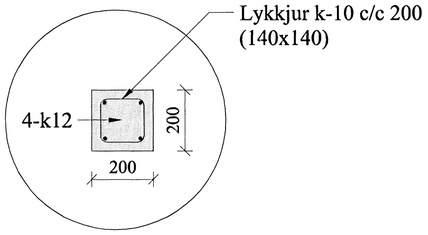


Lóðrétt deili C mk. 1:10

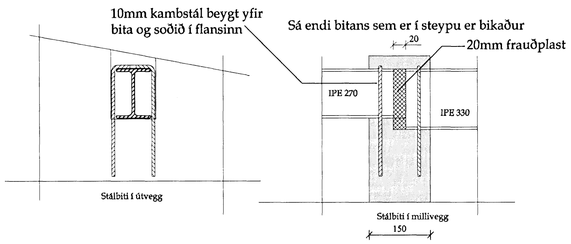


Snið B mk. 1:10

## STÁLVIRKI

ALMENNT

Stál:

- Smíðastál skal vera S235 skv. staðli EN 10025 nema annað sé tilgreint á teikningum
- Ef annað er ekki sérstaklega tiltekið skal smíðastál til notkunar innanhúss sandblásið eða hreinsað á annan sambærilegan hátt og tvígrunnað með alkíð-olíubundnum ryðvarnargrunni. Stál til notkunar utanhúss skal heitgalvanhúðað og skal þurrfilmuþykkt zinkhúðar vera >=90micron

Suður:

- Öll rafsuðuvinna skal unnin af mönnun sem hafa til þess tilskilin réttindi skv. ÍST/EN287-1/2
- Suðuefni skal uppfylla kröfur DS317.1 eða sambærilegra staðla.
- Suðuferlar skulu vera skv. ÍST/EN1288
- Allar rafsuður skulu a.m.k. vera í flokki C skv. ÍST EN25817
- Öll suðuvinna skal uppfylla staðal DS316 (prEN 1011)

Festingar:

- Allir boltar til festingar á timbri eða stáli skulu vera í styrkleikaflokki >=8.8 og heitgalvanhúðaðir með þurrfilmuþykkt >= 45micron
- Undir allar boltarær sem koma að tré skal setja heitgalvanhúðaðar ferhyrndar stálskinnur sem uppfylla eftirfarandi:
  - breidd=hæð >= 3 x þvermál bolta
  - þykkt >= þvermál bolta / 3
- Allur saumur í þakvirki skal vera heitgalvanhúðaður

Staðsetning boltagata í stálplötum:

- Eftirfarandi eru lágmarkskröfur:

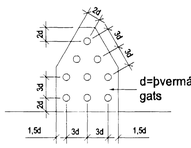


Breytingar:

Verkhluti:
Þakdeili

| Teikn nr. | Tölvu nr. | Verk. nr. |
|---|---|---|
| 1-05 | | Samþykkt þann 06 NÓV. 2006 |

Tilvísanir:
**Sjá teikn nr:**

Byggingafulltrúinn í Hafnarfirði
F.h. Sigurbjartur Halldórsson

**Verkefni:**
# KVISTAVELLIR 23

*Tæknþjónusta efh*
*KT.601200-2440*
*Hrísateig 7*
*105 Reykjavík*
*S:5533700,8997864,5812304*
*Fax:5533700*
*Netfang:tvo@simnet.is*

Aðalhönnuður:

Dagsetning: 05-10-06

Mælikvarðar: 1:50 , 1:20

Teiknað af: *Sæma*

Reiknað af: *Sæma*

Áritun hönnuðar ( teikninging þessi er ógild án áritunar hönnuðar )

Nafn: *Sæmundur Óskarsson* Kennit: *KT.180160-3109*

Áritun aðalhönnuðar samkv. byggingareglugerð

Nafn: Kennit:

Hannað : ***Sæmundur Óskarsson*** *Byggingatæknifræðingur*