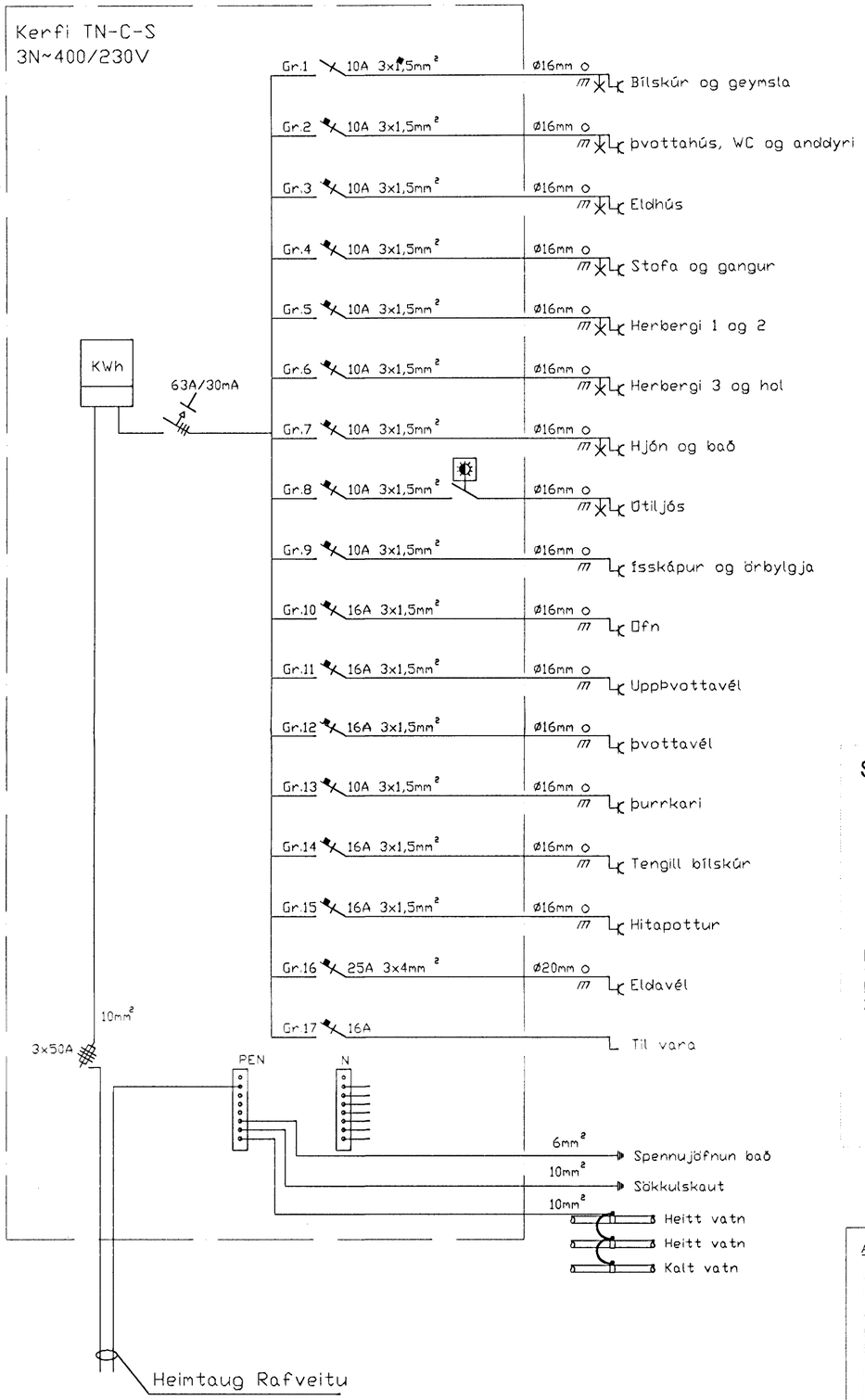

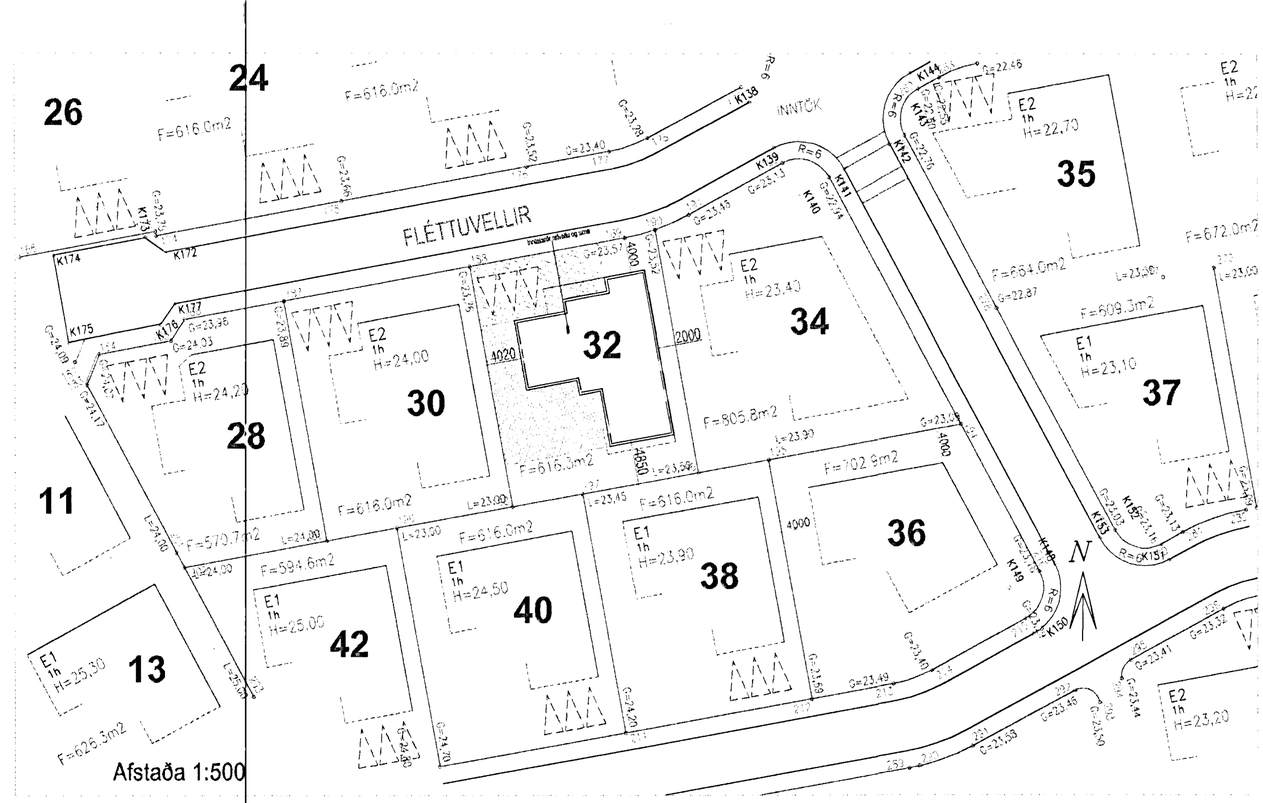

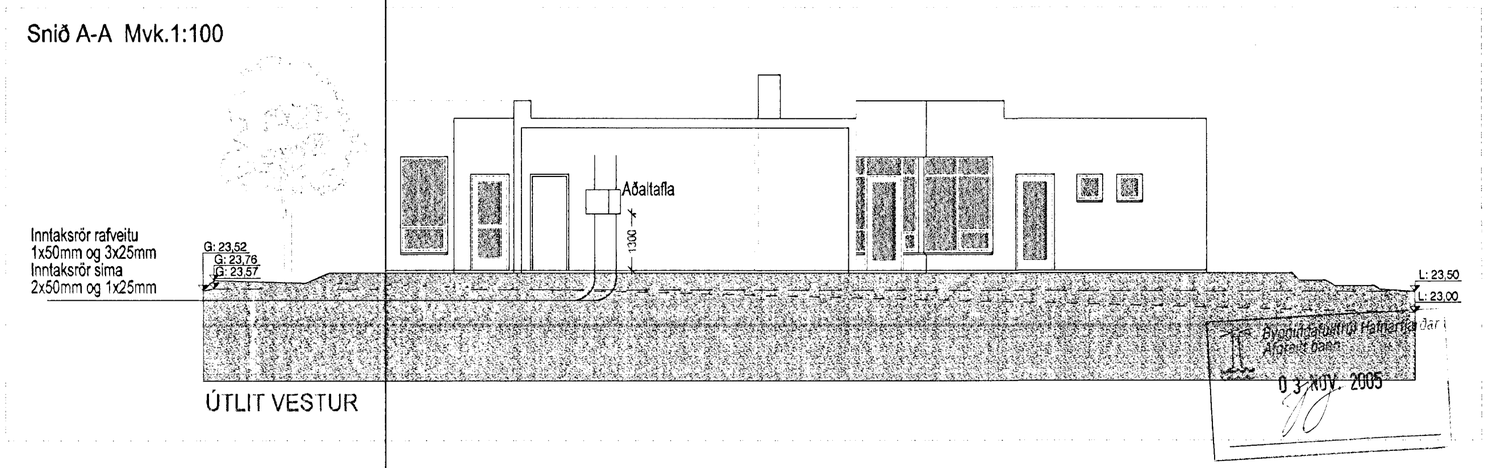

ATHUGASEMDIR OG SKÝRINGAR :

ÖLL MÁL ERU GEFIN UPP Í cm OG ER ALLTAF MIÐAÐ VIÐ FULLFRÁGENGNU GÓLFI EÐA VEGG.

ÖLL MÁL Á ROFUM OG TENGLUM MIÐAST VIÐ MIÐJA DÓS. HÆÐ ROFA SKAL VERA 110 cm. HÆÐ TENGLA 25 cm, NEMA Í ELDHÚSI, ÞVOTTAH. ÞAR SKAL VERA 110 cm

MÁLSTRAUMUR ROFA OG TENGLA SKAL VERA MINNST 10A.

RÖR FYRIR HEIMTAUG SÍMA OG RAFVEITU SÉU LÖGÐ Í JÖRÐU EKKI MINNA EN 70 cm FRÁ YFIRBORÐI LÓÐAR

OG NÁI ÚT AÐ LÓÐARMÖRKUM
NEMA ANNAÐ SÉ TEKIÐ FRAM.

Sigrún Óla 110753 -4119

Pétur Benediktsson Hraunbær 28 110 Rvk. KT. 181263 -2889	Fléttuvellir 32	
HANNAÐ PB Pétur Ben	220 Hafnafjörður	Blað 4 af 8
TEIKNAÐ PB Pétur Ben		MKV.: 1 : 50
YFIRFARIÐ		
BREYTT		
28.10.2005	2005010	2005.10