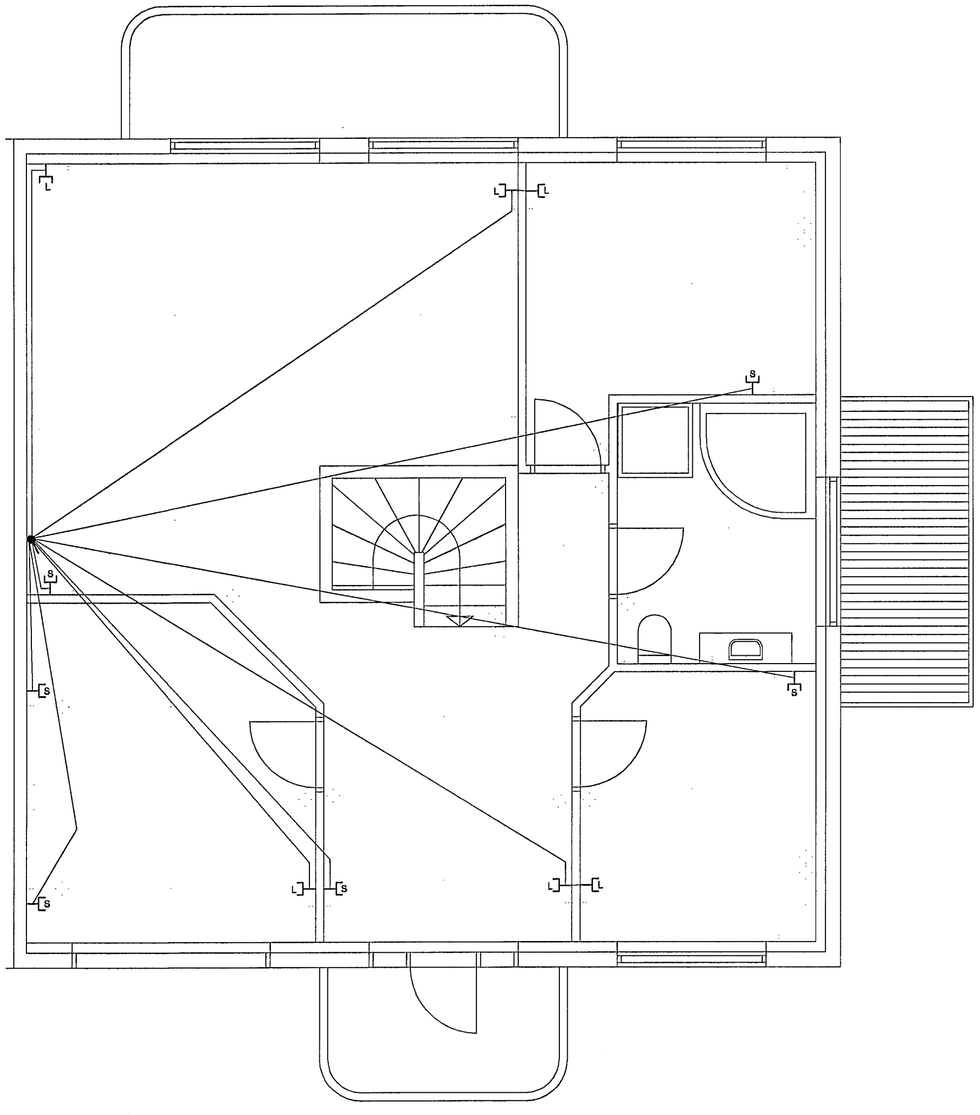

Skýringar:

1. Öll mál eru gefin upp í sentimetrum.
2. Hæðir eru miðaðar við fullfrágengin gólf og miðja dós.
3. Hæð rofa er 110 cm. nema annars sé getið.
4. Hæð tengla er 20 cm. nema annars sé getið.
5. Málstraumur rofa er 10A.
6. Málstraumur tengla er 16A nema annars sé getið.
7. Öll rör eru 16 mm. og ídregin 1,5 mm. vír nema annars sé getið.
8. Að ljósum utanhúss skal leggja plastpípu ídregna með plaststreng .

9. Rofi og tengill hæð 110 cm.

10. Símatengill hæð 20 cm.

11. Loftnetstengill hæð 20 cm.

BREYTING	VERKEFNI ERLUÁS.30 HAFNARFJÖRÐUR SMÁSPENNA-2.HÆÐ Ragnar Haraldsson	DAGS. 20,01,02 BLAÐ 5AF6 MKV. 1:50
	TEIKNAÐ: Ragnar Haraldsson Kt. 260670-3449	BLAÐASTÆRÐ A2