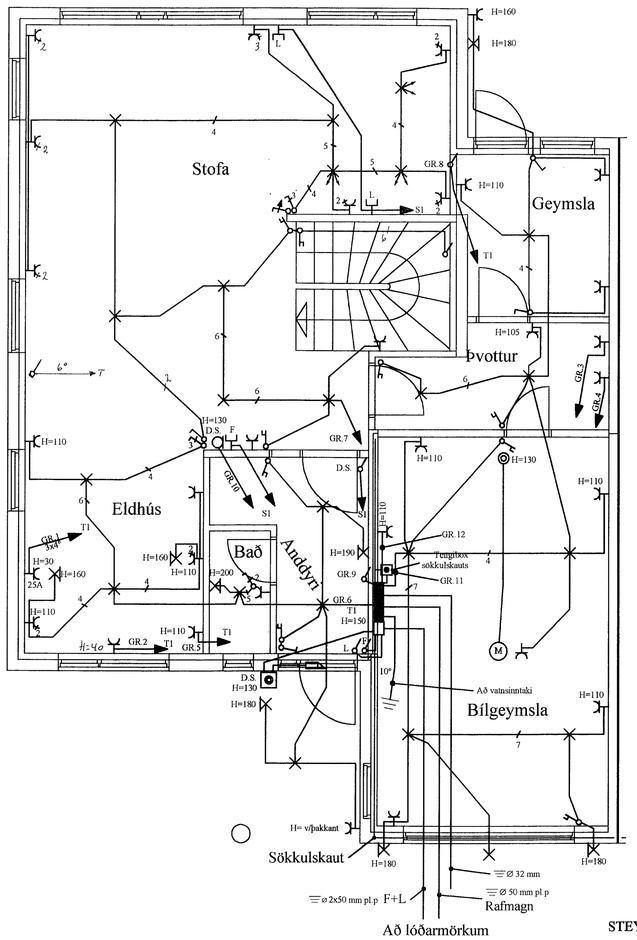

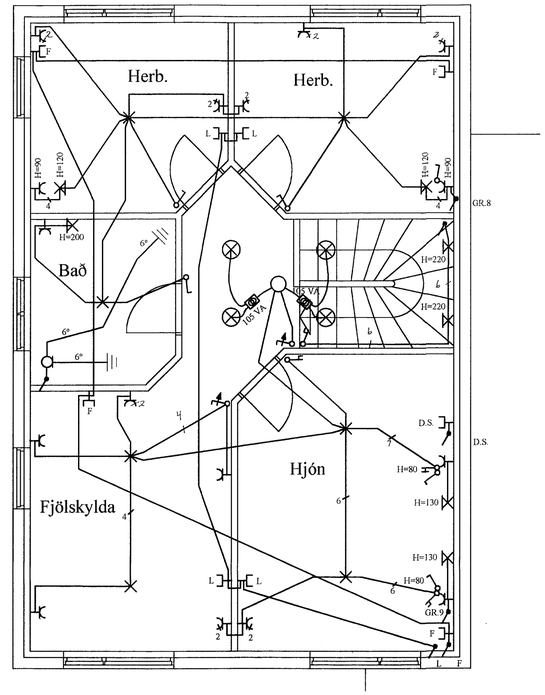

SNIÐ Í STEYPUMÓT

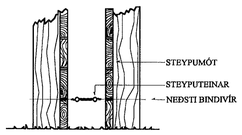

FRÁGANGUR Á SAMTENGINGUM
STEYPUTEINA FYRIR SÖKKULJARÐSKAUT

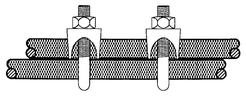

SKÝRINGAR

LAGNIR ERU HULDAR 16mm PLASTPÍPUR OG TAUGAR 3x1,5 ².
HÆÐ Á ROFUM SÉ 105 sm.
TENGLAR VIÐ ROFA SÉU Í SÖMU HÆÐ OG ROFAR.
HÆÐ Á TENGLUM SÉ 20sm.
HÆÐ Á VEGGLJÓSUM YFIR VÖSKUM SÉ 210sm.
MÁLSTRAUMUR ROFA SÉ 10A, EN TENGLA 16A.

} NEMA ANNARS SÉ GETIÐ

L = SJÓNVARP, F = BÆJARSÍMI, T = HITANEMAR F. GÓLFHITA H=160sm
H = HÁTALARADÓSIR H=20sm, DS = DYRASÍMI H=130sm

[R]j REYKSKYNJARI jóniskur
[R]o REYKSKYNJARI optiskur
HREYFISKYNJARI þJÓFAVARNARKERFIS H=V/LOFT

A	15.12.01	HEIMTAUGAR OG FULLNAÐARTEIKNING	BÞT	T.S.	Trausti Sveinbj.	220146-2439
ÚTG.	DAGS		TEIKN.	HANNAÐ	SAMÞYKKT	KENNITALA

ERLUÁS 18 HAFNARFIRÐI
RAFLÖGN OG SMÁSPENNA

TERA s/f RAFMAGNSVERKFRÆÐISTOFA
EDMUND BELLERSEN RAFMAGNSTÆKNIFR. SÍMI 5687388
TRAUSTI SVEINBJÖRNSSON RAFMAGNSHÖNNUNFR. SÍMI 5687390

MKV. 1:50
TEIKN.NR. 2
SÍÐASTA TNR.
TNR. 2 AF 2
ÚTG. A
GEYMSLUNR. 2012006VS0.dwg