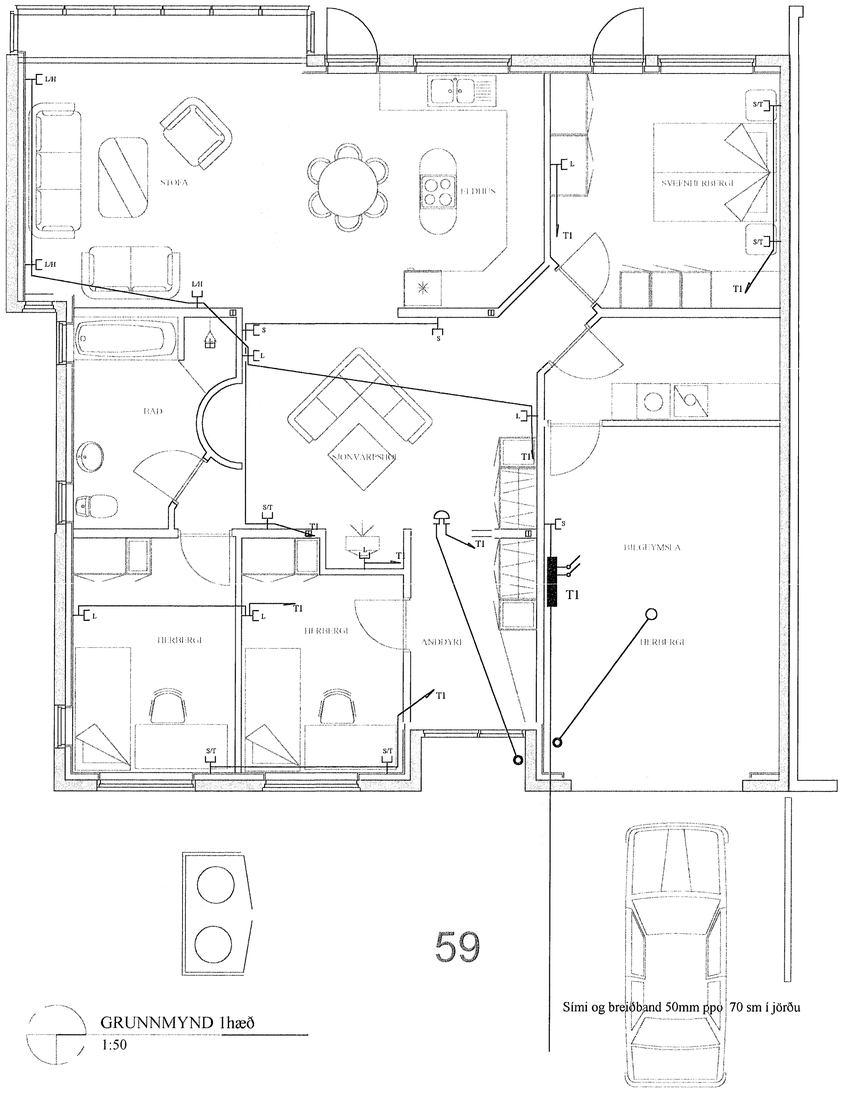

GRUNNMYND 1hæð
1:50

Skýringar

Hæð
tengla 20sm
rofa 110sm
tengla í bílgeymslu/þvottarhúsi/eldhúsi 110sm
tengla f/loftnet/síma/hátalara 20sm
tengils f/loftnet á baði 230sm
tengils f/loftnet í eldhússkáp 230sm
bjöllu 220sm
bjölluhnapp 110sm
hnapp f/bílskúrshurðaropnara 180sm
bakarofn 120sm
uppvöskunarvél 60sm
þvottavél/þurrkara 60sm
eldunarhellur 60sm
veggljósa stofu /skála / herbergjum 170sm
tengidós á baði 200sm
tengidósir fyrir skápaljós í eldhúsi 150sm
veggljós úti 180sm
örbylgjuofn 180sm
tenglar fyrir útiseríur skulu vera við þakbrún
vifta eldhúsi 180sm

Nema annað sé getið á teikningu og öll mál miðast við frágengin gólf.

Lögnin skal vera hólkuð pípulögn 20mm rör skulu lögð í allar síma, loftnets og hátalaralagnir. Ídregin vír skal vera í samræmi við búnað og samkvæmt reglugerðarákvæðum. Teikningin er táknræn og sýnir hvers óskað er þó skal hafa samráð við innanhúshönnuði og/eða innréttingasmið

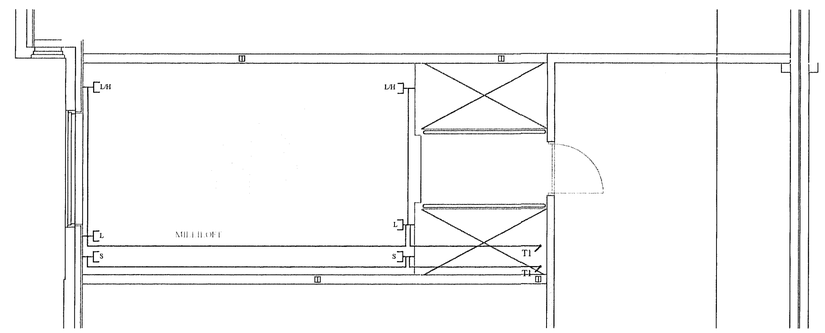

GRUNNMYND MILLILOFT
1:50

Rafbær
Hönnunar og ráðgjafaþjónusta
Sólvallagötu 8
230 Reykjanesbæ
GSM 694-7299 421-2935
netfang.jps@islandia.is

Þrastarás 59. Hafnarfirði			
Smáspennulögn			
Hannað: JPS	Teiknað: JPS	Dags: mai 2001	Jón Páll Skarphéðinsson löggilt rafiðnaðarmaður
Mál: 1:50	Blað: 2 af 5	Breytt:	