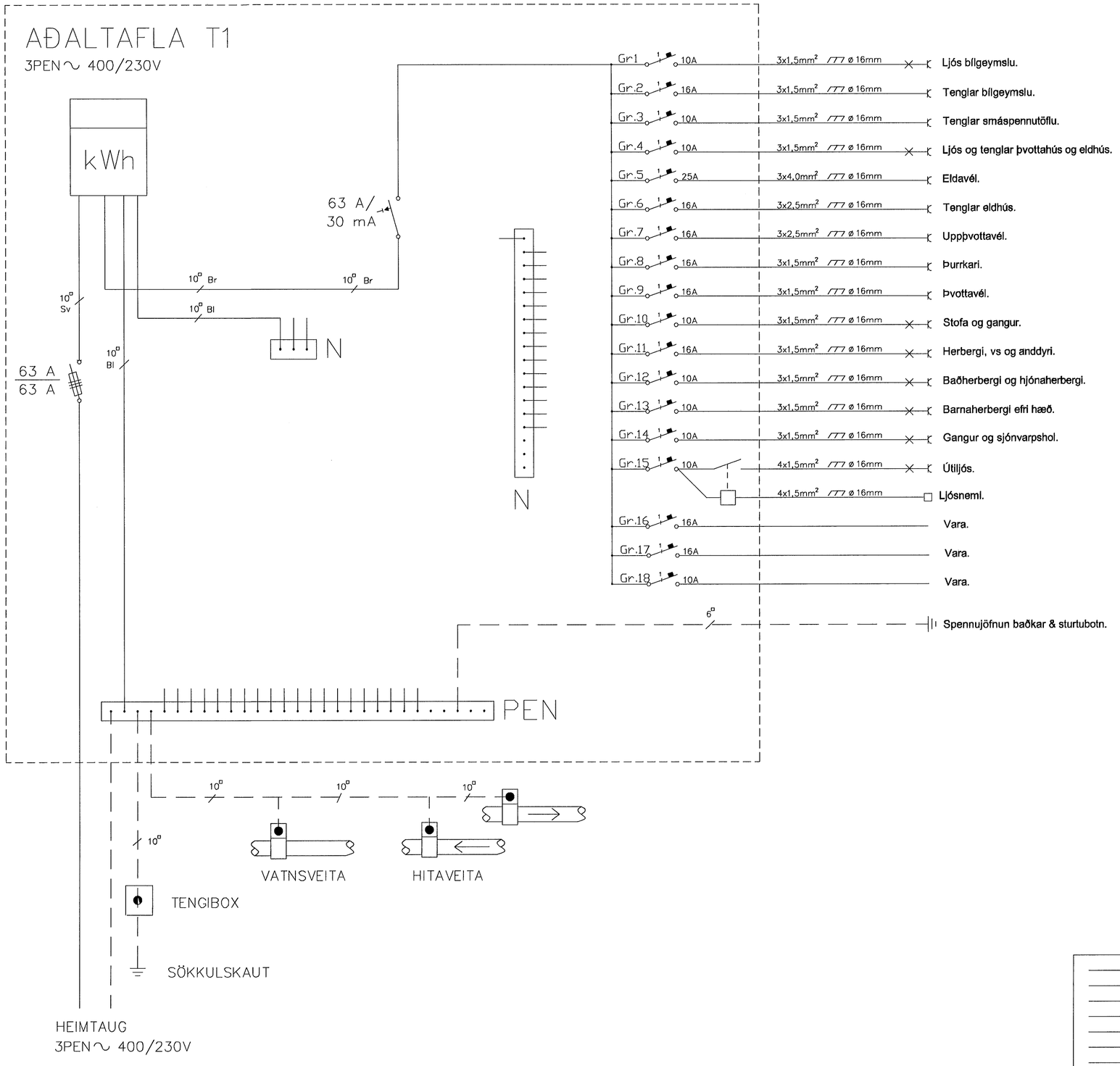

BREYTING	VERKEFNI BLÓMVELLIR 19 HAFNARFJÖRÐUR TAFLA	DAGS. 14,10,2002 BLAÐ 7 AF 7 MKV.
	TEIKNAÐ: Ragnar Haraldsson Kt. 260670-3449	BLAÐASTÆRÐ A2