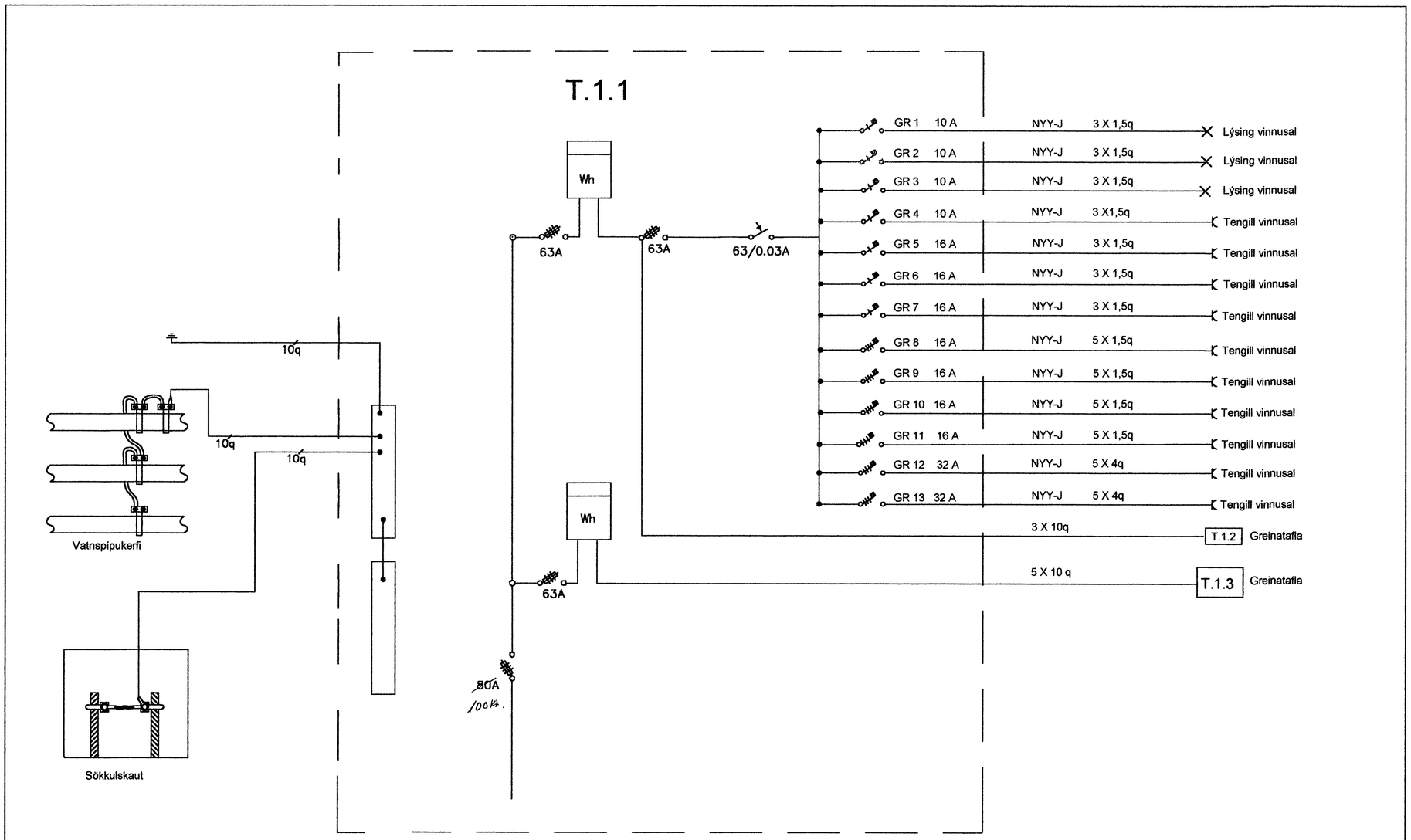

Dags:	20.03.2003
Hannað:	Ragnar
Yfirfarið:	Ragnar
Kvarði:	

RM

RAFMÓTUN
Raflagnahönnun
Ragnar Bárðarson
Einihlíð 16 221 Hafnarfjörður
Sími : 897 1315

Einlínumynd aðaltafla

Rauðhella 12
Hafnarfirði

Ragnar Bárðarson.