A B2 011 SNIÐ 1:20
B2 021
B2 031
B2 041

2. - 4. HÆÐ ER EINS OG 1. HÆÐ

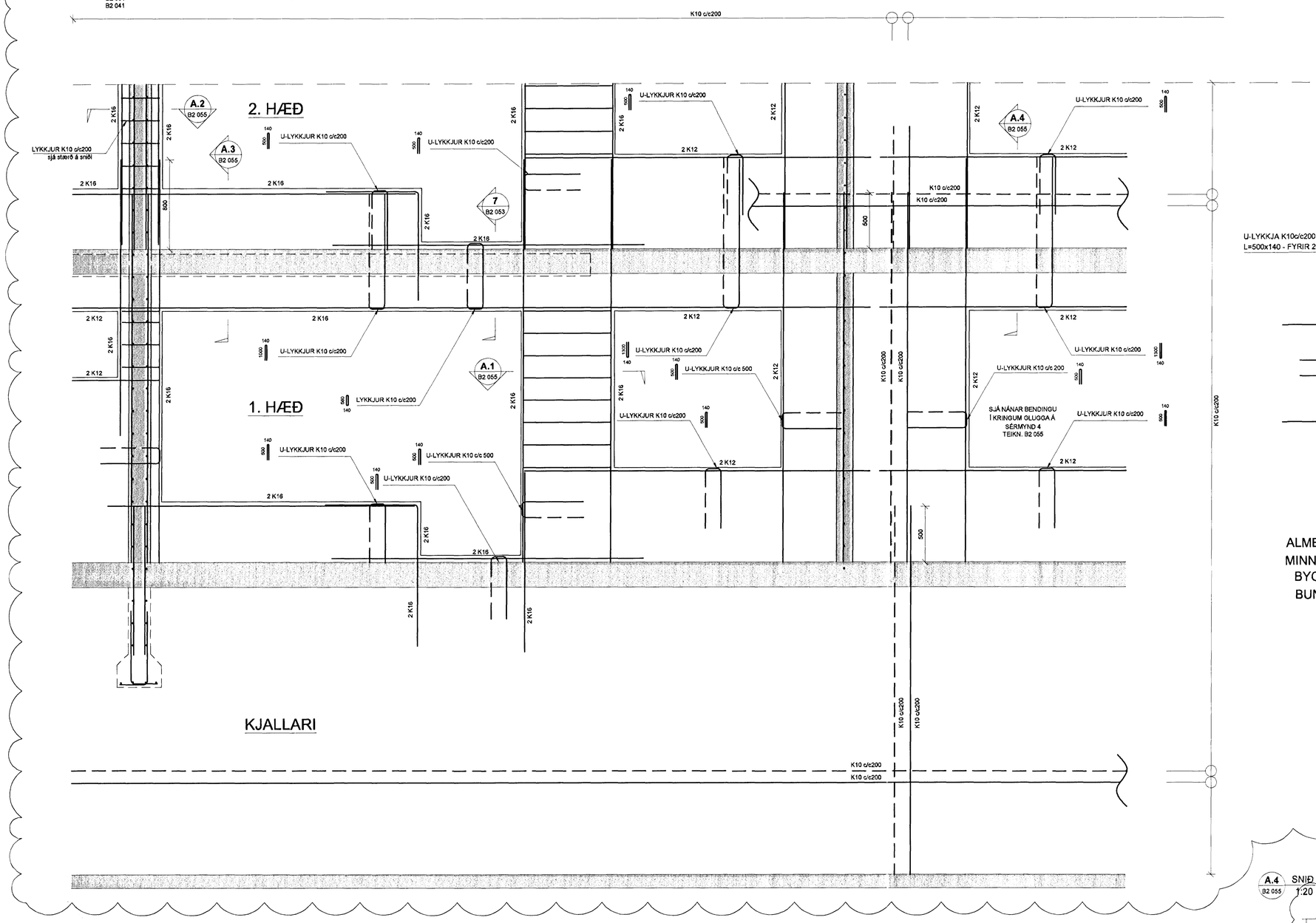

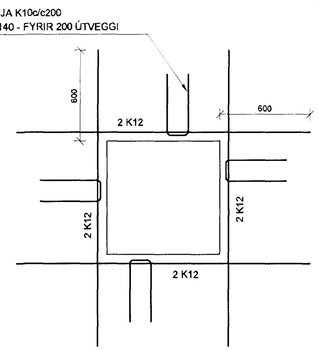

SÉRMYND 4
1:20
ALMENNT SNIÐ FYRIR GLUGGAOP, MINNI EN 1800x1800, Í ÚTVEGGJUM BYGGINGAR KOMI MINNST 2K12 BUNDINN Í LYKKJUR K10 c/c 200

A.1 B2 055 SNIÐ 1:20

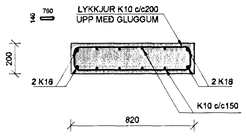

A.2 B2 055 SNIÐ 1:20

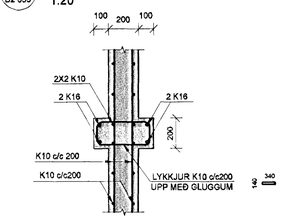

A.3 B2 055 SNIÐ 1:20

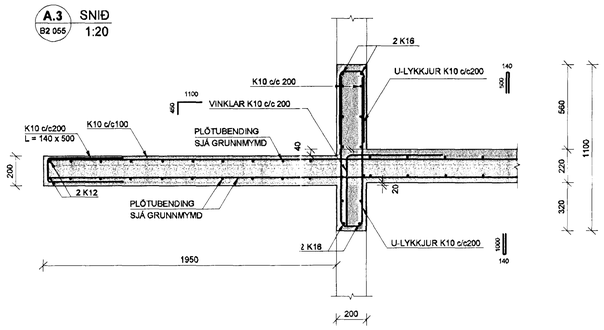

A.4 B2 055 SNIÐ 1:20

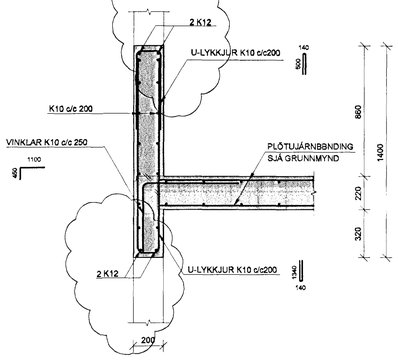

Samþykkt þann 21. [illegible] 2013
Byggingarfulltrúinn í Hafnarfirði

SKÝRINGAR

Punktalína táknar veggi fyrir ofan plötu.

Málsetning á veggjum ofan botnplötu eru einungis másetningar vegna tengijárna. Nánari másetningar á hurðum og veggjum sjá teikningu arkitekts.

BENDING:

Tengijárn upp í veggi efri hæðar standa minnst 500 mm upp úr plötu

Í alla 200mm veggenda og kringum öll op komi 2 K16 bundinn í lykkjur
I alla 150 mm veggenda og kringum öll op komi 2 K12 bundinn í lykkjur
Lykkjur K10 c/c 200

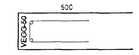

U-Lykkjur:
Standa skeytilengd upp fyrir efribrún plötu og bindast í neðri járn plötu.

Ekki má skeyta saman fleiri en, 3. hvert járn í þversniði.
Ekki má skeyta efribrúna járnum saman yfir veggjum, súlum og bitum

STEYPUMÓT:

Bita- og plötumót skulu hafa yfirhæð L/300 af fjarlægð milli fasta punkta.

STEYPUKÓTAR - SJÁ TEIKNINGU ARKITEKTS

RL = Rásir í plötu við lagnakjarna fyrir gegnumstreymis niðurföll. Sjá sérmynd 3, teikn. B2 054

TILVÍSANIR:

Almennar skýringar:
Sjá teikningu nr. 12151-B0 000

Hæðarkótar á plötum og málsetningar á veggjum:
Teikning arkitekts

Göt í plötum og veggjum:
Sjá gatateikningu

Almenn bending fyrir rásir, súlur, op og stokkagöt:
Sjá sérmyndir 1-3, teikn. 12151-B2 054

BROTÞOLSFLOKKUR STEYPU:
SJÁ BL. NR. 12151-B0 000

Skipalón 7

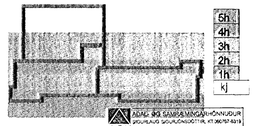

ASK ARKITEKTAR
2 6. feb. 2013

Útg.	Dags.	Skýring	Hannað/Yfirfarið
A	22.02.13	Leiðrétta járn í kringum glugga og ný sérmynd 4	JÓE/BG

VSB VERKFRÆÐISTOFA
BÆJARHRAUN 20 • 220 HAFNARFJÖRÐUR • KENNIT. 710796-2899
vsb@vsb.is • Sími 585 8600 • Fax 585 8610 • www.vsb.is

Áritun sérhönnuðar
Björn Gústafsson
Kt: 180550 4889 • bjorn@vsb.is

Verkheiti
SKIPALÓN 7
221 HAFNARFIRÐI

Verkhluti
Burðarvirki
Veggir og plata, 1. - 5. hæð
Snið og sérmyndir

Hannað	Teiknað	Yfirfarið	Kvarði	Stærð
JÓE	JÓE/GG	BG	1:20 / A1	-

Dags.	Verkefni	Teikning	Útgáfa
20.12.2012	12151	7 B2 055	A

V:\2012\12151 Skipalón 1-7, Hafnarfirði\T-teikningar\T2-Project_Navigator\12151-Skipalón 1-7\Sheets\BuA\7 B2 055-057 - .dwg