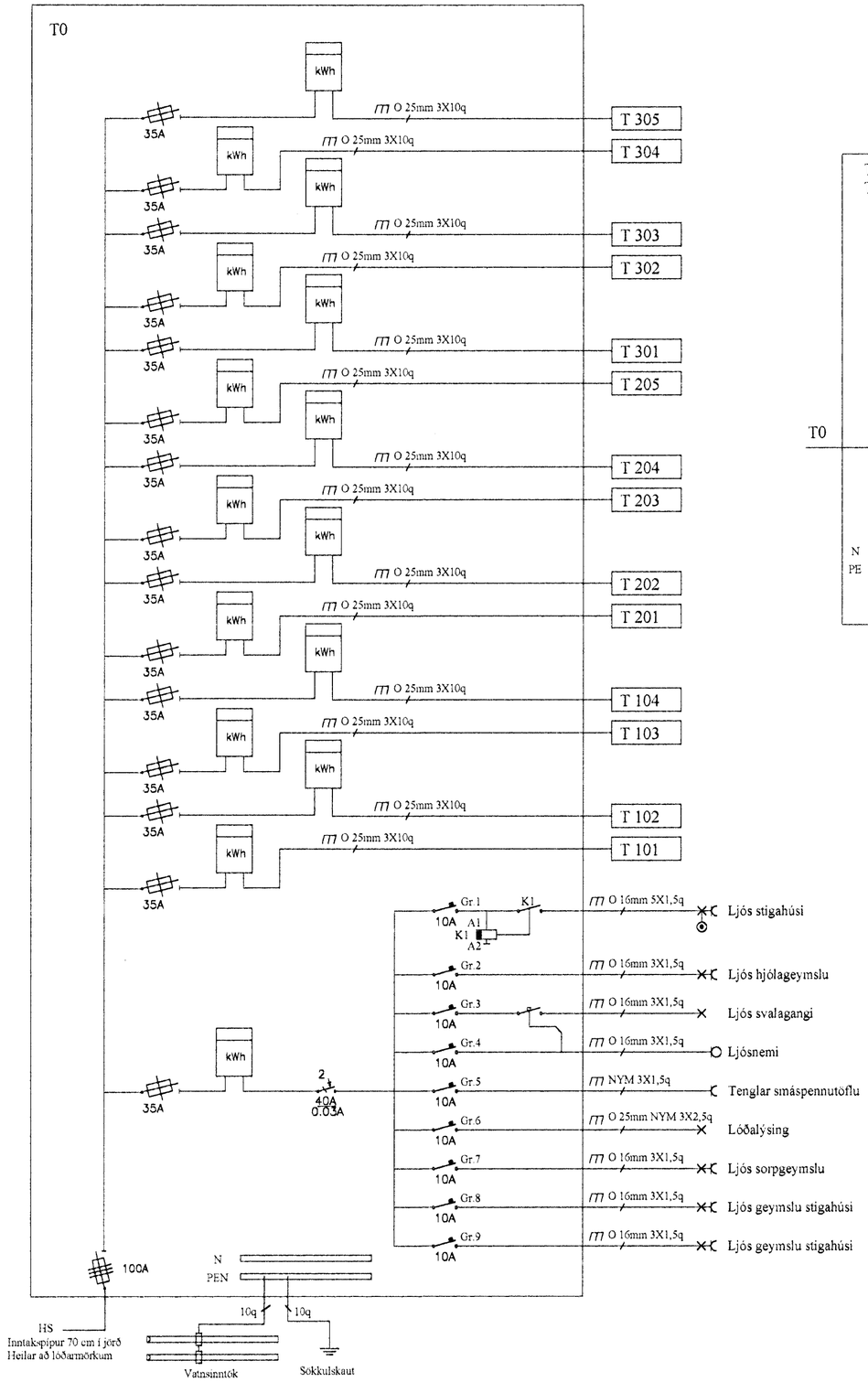

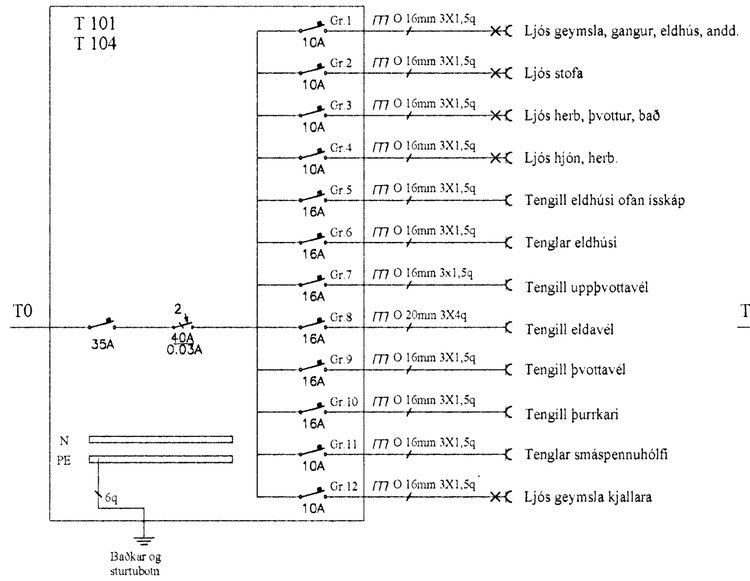

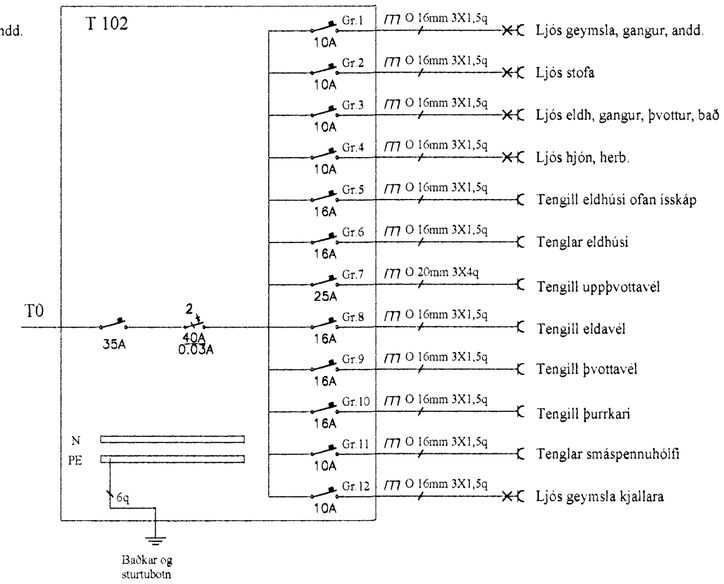

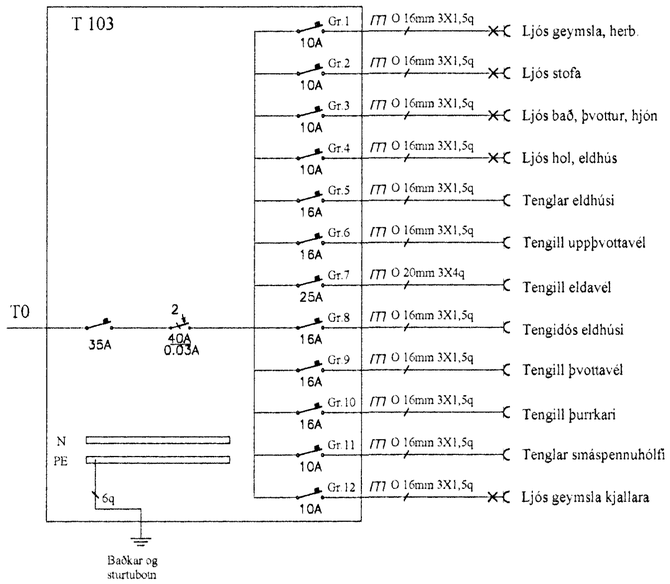

Yfirfarið af:	JGS	Jens Evertsson	kt:160242-7799,	S: 5653670 / 8983680	Dags: 5. okt. 2001	Hannað af: JE/HS	Þrastarás 14
Samþ. af:		Heiðar Sverrisson	kt:220758-6489,	S: 5655898 / 8625898	Verknúmer: 2001-013	Teiknað af: HS	Rafmagnstöflur einlínumyndir
					Kvarði:	Blað nr. 8 af 9	