Einlínumynd aðaltöflu T1

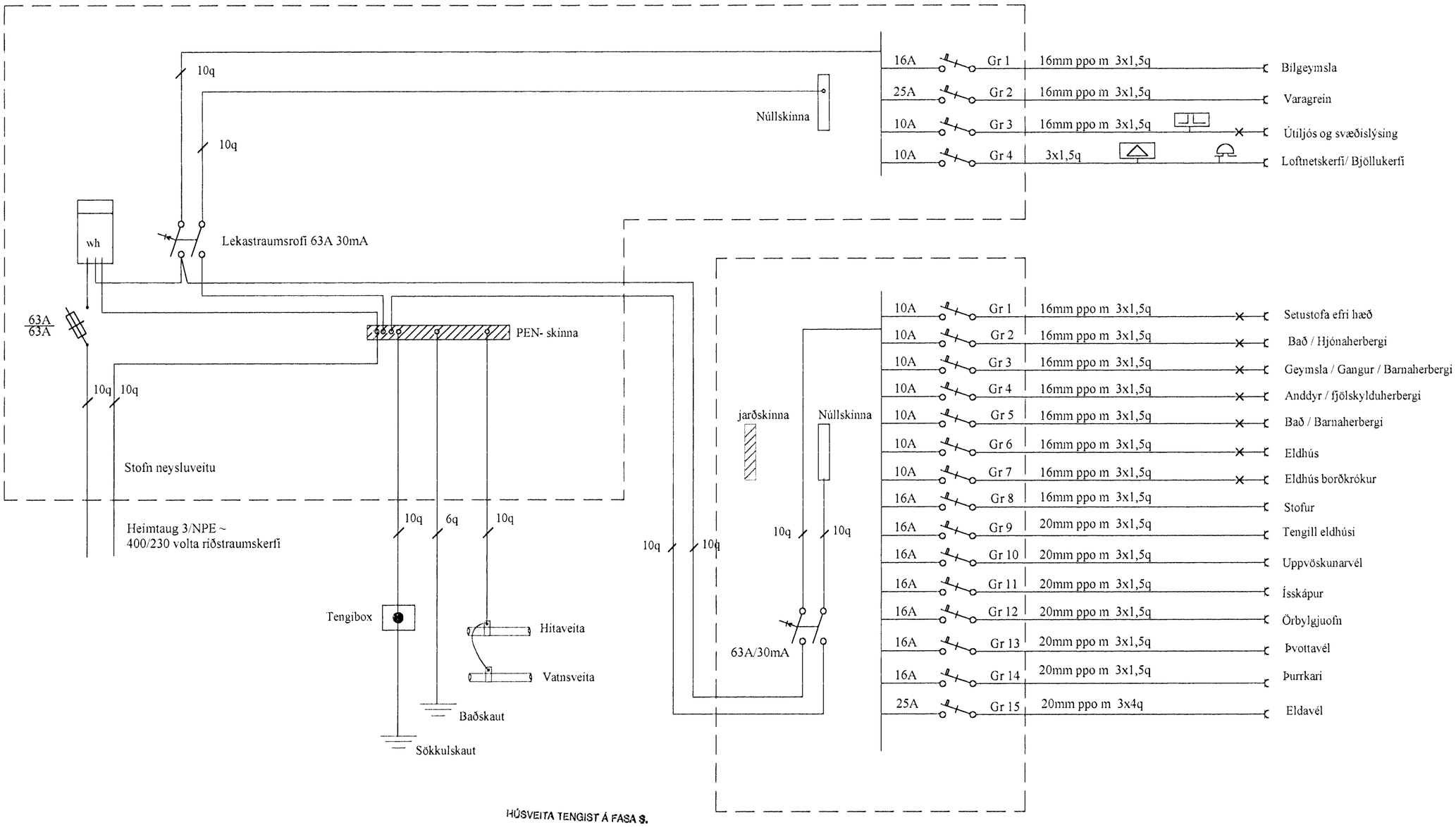

Einlínumynd greinatöflu T2

Rafbær Hönnunar og ráðgjafaþjónusta Sólvallagötu 8 230 Reykjanesbæ GSM 694-7299 421-2935 netfang:jps@islandia.is	Þrastarás 27. Hafnarfirði			
	Töfluteikning			
	Hannað: JÞV	Teiknað: JÞV	Dags: mars 2001	Jón Þór Sigurðsson löggilt rafiðnaðarmeistari
	Mál: 0	Blað: 4 af 5	Breytt:	