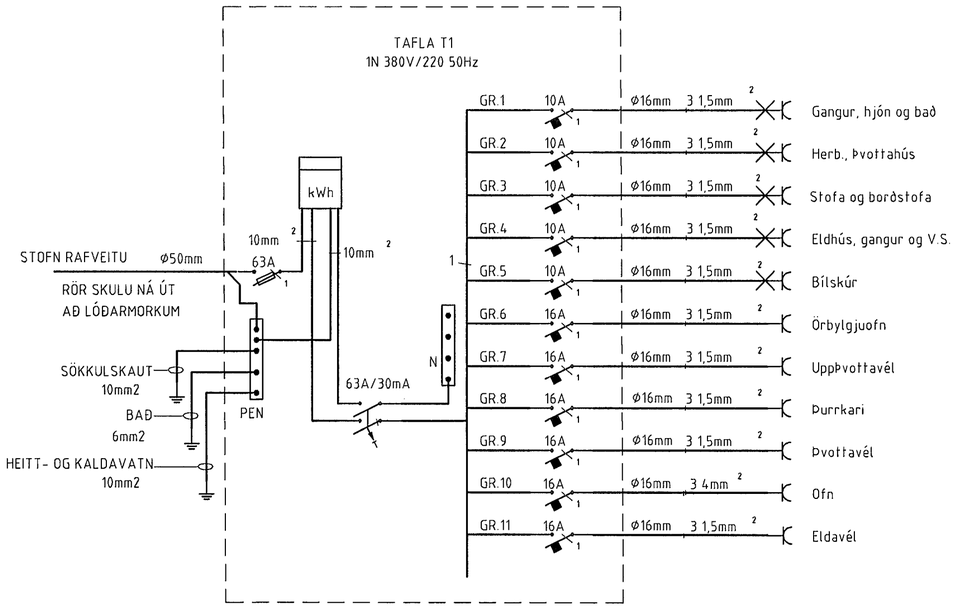

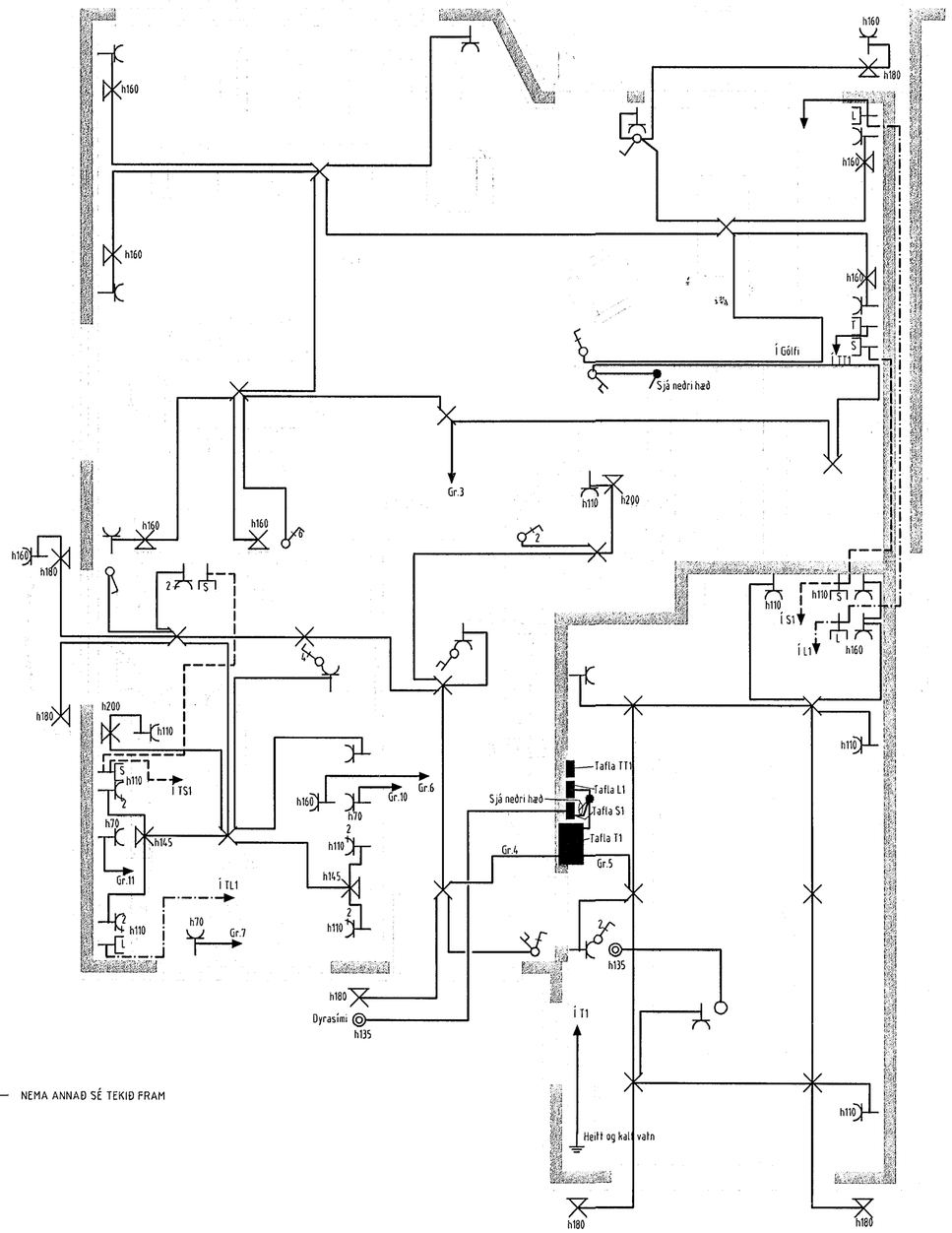

HÚSVEITA TENGIST Á FASA T.

ALMENNAR SKÝRINGAR

ALLAR PÍPUR ERU Ø16 OG VÍR 1,5mm2.

HÆÐIR ROFA FRÁ FULLFRÁGENGNU GÓLFI 100cm.

HÆÐIR TENGLA FRÁ FULLFRÁGENGNU GÓLFI 20cm.

HÆÐIR Á SÍMA- (S) SJÓNVARPS- (L) TENGLUM FRÁ FULLFRÁGENGNU GÓLFI 20cm.

NEMA ANNAÐ SÉ TEKIÐ FRAM

ÖLL MÁL ERU FRÁ FULLFRÁGENGNU GÓLFI OG Í MIÐJA DÓS EÐA ÚR MIÐRI DÓS Í MIÐJA DÓS EÐA Í FULLFRÁGENGINN VEGG.

ÞAR SEM PÍPUR ERU LAGÐAR HLIÐ VIÐ HLIÐ Í LOFTUM EÐA VEGGJUM SKAL HAFA AÐ MINNSTA KOSTI 3cm BIL MILLI RÖRA, ÞANNIG AÐ STEYPA GETI AUÐVELDLEGA RUNNIÐ NIÐUR Á MILLI.

GREINAR ERU EKKI SÝNDAR Í ÖLLUM TILVIKUM AÐ TÖFLU, EN ERU ÞÁ MERKTAR VIÐKOMANDI TÖFLU. DÆMI: T1-GR1 ER Í TÖFLU T1 OG ER GREIN NR.1
→ ÞEAGAR ÖR ER OG MERKT GR.NR ÞÁ FER VIÐKOMANDI GR. Í TÖFLU Í ÍBÚÐINNI

TIL SNERTISPENNUVARNAR SKAL NOTA NÚLLUN OG LEKASTRAUMSROFAVÖRN.

MÁLMHLUTA LAGNA, TÆKJA, LAMPA OG RAFBÚNAÐAR SKAL JARÐBINDA VANDLEGA.

MÁLSTRAUMUR ROFA OG TENGLA SKAL VERA MINNST 10 A.

JARÐBINDA SKAL PÍPUKERFI FYRIR HEITA- OG KALDAVATNSLÖGN.

ÖLL TÁKN ERU TÁKNRÆN OG BER AÐ SAMRÆMA LAGNIR AÐ TÆKJUM EFTIR AÐSTÆÐUM Á STAÐNUM OG EFTIR SÉRTEIKNINGUM.

Verkheiti: Kríuás 37 220 Hafnarfirði		
Verkhluti/Verknúmer: Grunnmynd 1hæð, einlínumynd og almennar skýringar		
Blað.nr. 1/2	Teikningarnúmer	Kvarði 1:50
Hannað SH	Teiknað SH	Dags. 14 júlí 2001
Yfirfarið Sigurjón Harðarson	Samþ. Sigurjón Harðarson	Breyting

Rafteiknistofa Sigurjóns Harðarsonar
Hraunbrún 30 220 Hafnarfirði sími 5651845, 898 0970