Þversnið A
kvarði 1/100

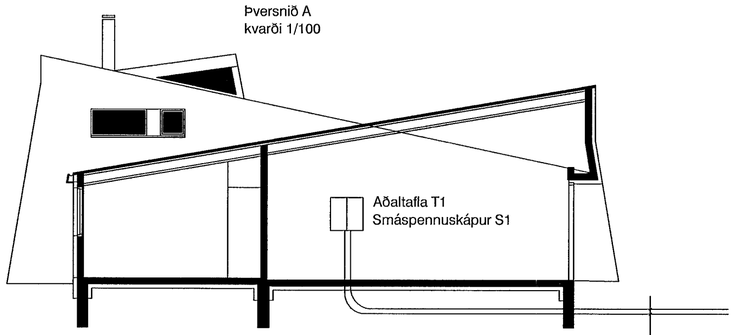

Heimtaugapípur Hitaveitu Suðurnesja og Landssímans 50mm að þvermáli liggji 70cm undir jarðvegsyfirborði að lóðarmörkum.

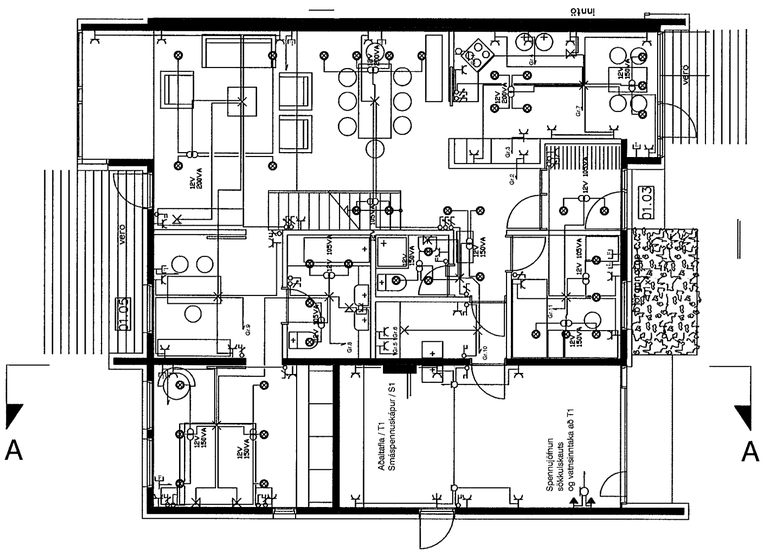

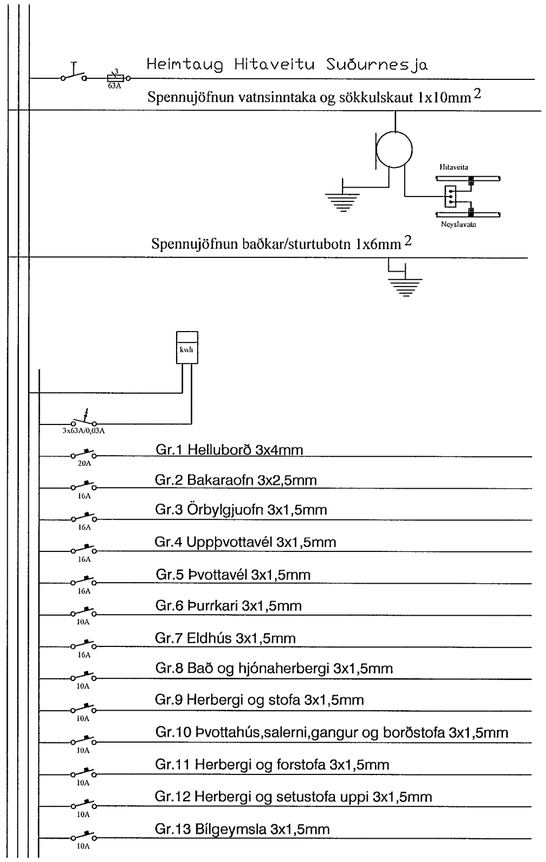

HÚSVEITA TENGIST Á FASA T.

Kristján B. Guðmundsson
Raflagnahönnuður - rafverktaki
Kt. 060951-3309 sími: 896-2895

Teikn. nr.	Tilvísun á teikningu	Br.	Dags.

Samþykkt

Þrastarás 53

Þversnið
Einlínumynd

Hannað	Teiknað
KBG	KBG

Dagsetning	Verk nr.	Mælikvarði	Teikn. nr.
Nóv 2001	1089	1/100	2