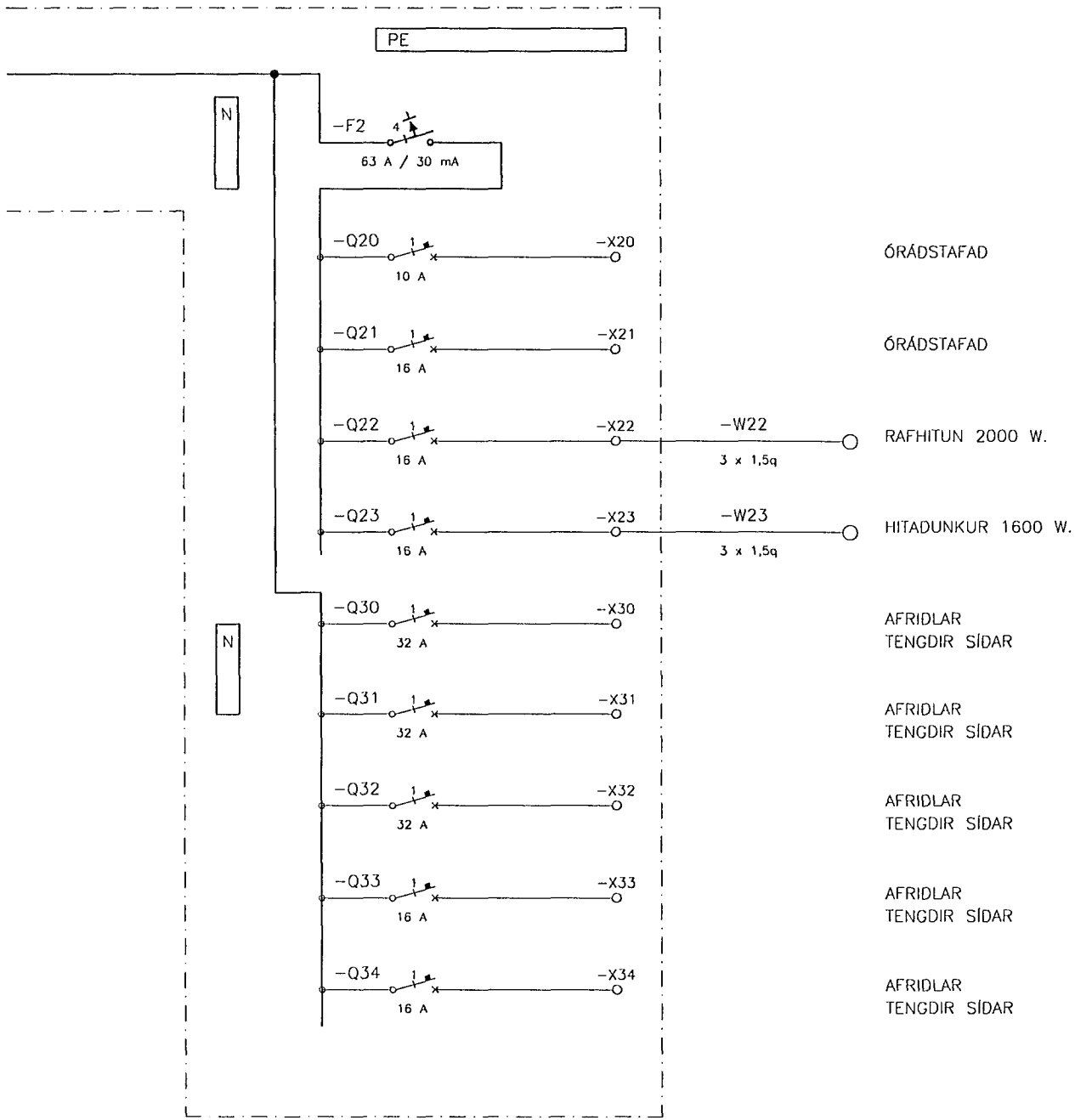

Eigi má fjölfalda þessa teikningu til notkunar fyrir þriðja aðila, né breyta henni án leyfis Rafteikningar hf.

HANNAÐ	RB		
TEIKN.	RB		
YFIRF.	PÞ		
SAMÞ.	GÞG		
DAGS.	21.03.02		

RAFTEIKNING HF
RÁÐGJAFARVERKFRÆÐINGAR
CONSULTING ENGINEERS

MIDVANGUR 39B HAFNARFIRDI
SÍMSTÖD SÍMANS
ADALDREIFISKÁPUR =23+A11

OTG.	DAGS.		TEIKN.	BREYTT.	YFIRF.	SAMÞ.	VERKNR. 0217	GEYMSLUNR. 349-138	TEIKN. NR. 23.3.112	NÆSTA TEIKN. NR. /	OTG.