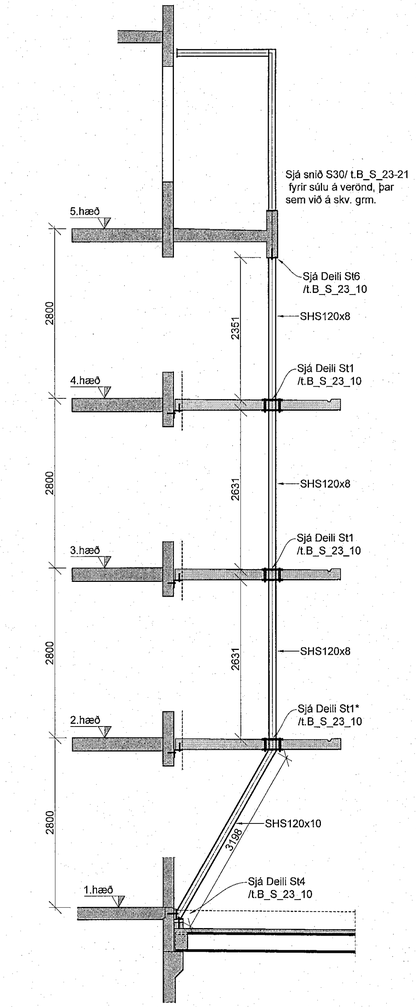

S21 Stálsúla í svölum
- 1:50

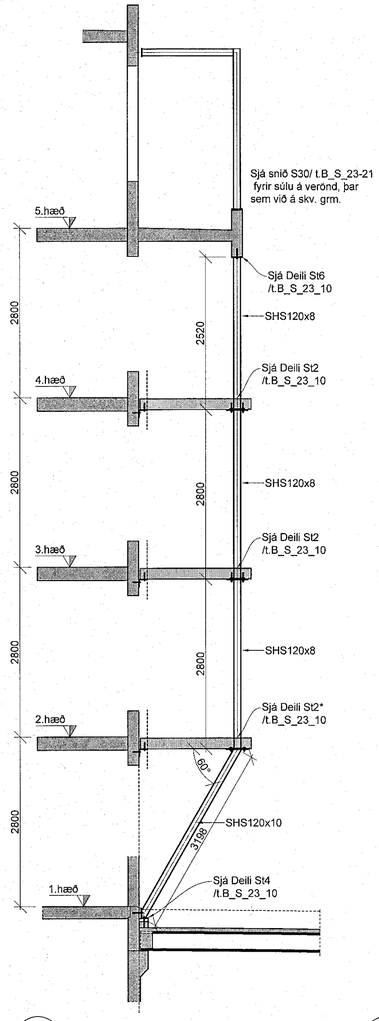

S22 Stálsúla í svölum
- 1:50

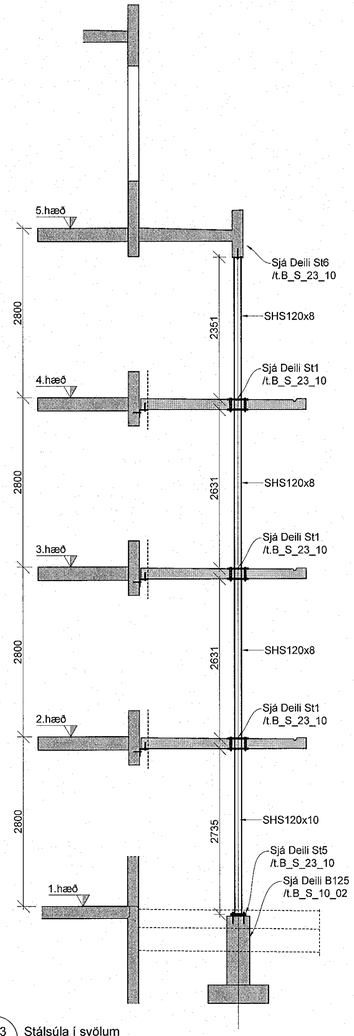

S23 Stálsúla í svölum
- 1:50

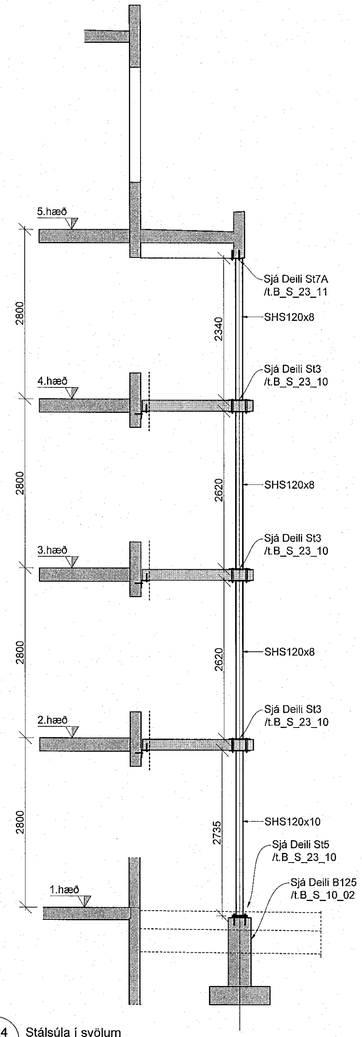

S24 Stálsúla í svölum
- 1:50

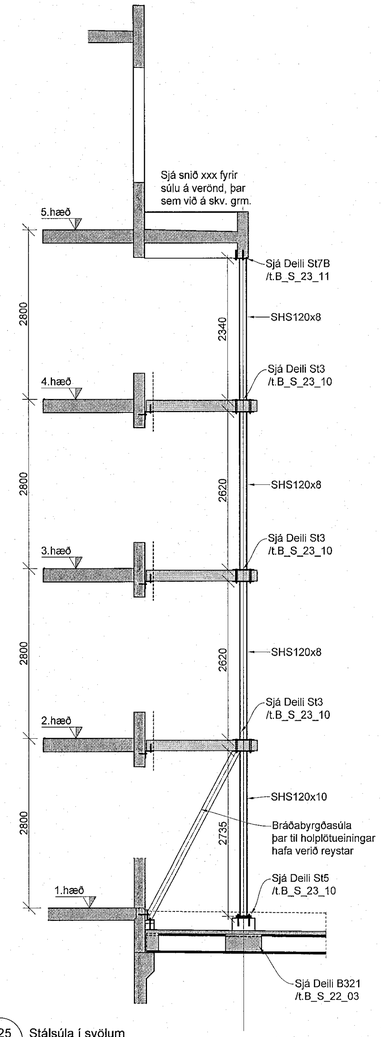

S25 Stálsúla í svölum
- 1:50

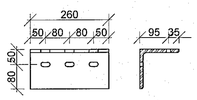

Ath.
Göt séu 14x30, aflöng í stefnu vinkils.

Vinkill 130x130x10 - Gerð 1
1:10

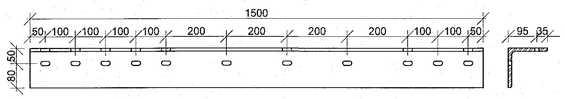

Ath.
Göt séu 14x30, aflöng í stefnu vinkils.

Vinkill 130x130x10 - Gerð 2
1:10

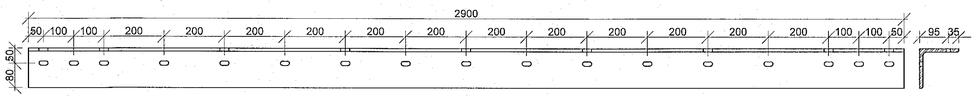

Ath.
Göt séu 14x30, aflöng í stefnu vinkils.

Vinkill 130x130x10 - Gerð 3
1:10

Samþykkt þann
12. jan. 2023
fh. byggingarfulltrúans í Hafnarfirði
Ólafur A. Róbertsson

ÚTG.	DAGS.	ÚTGÁFUFERILL	HANNAÐ TEIKN. YFIRF.

Skýringar

Sjá skýringar á grunnmynd

Mál og kótar koma fram á teikningum arkitekta og skal sannreyna málsetningar á burðarvirkisteikningum við þær.

Tilvísanir í teikningar:

B_A_01_01	Alm. skýringar - fors. og grundun
B_A_01_02	Alm. skýringar - Kröfur til steinsteypu
B_A_01_03	Alm. skýringar - Bendistál, alm. snið

Sjá teikningar arkitekta fyrir frágang handriða.
Sjá teikningar arkitekta fyrir yfirborðsmeðhöndlun steypu.

Steinsteypa í forsteyptum svölum skal vera af gerð St.6 (C35/45 XF3)

Á grunnmyndum eru járn **í efri brún** plötu táknuð með **heilum línum**. Járn **í neðri brún** plötu eru táknuð með **brotnum línum**.

Stálfestingar svala:

Stál í burðarkerfi svala sé af styrkleika S355JR.

Yfirborðsmeðhöndlun á öllu smíðastáli er heitsinkhúðun með böðun 115 micron = 115 µm að þykkt. Límboltar skulu vera í styrkleikaflokki 8.8 skv. EN ISO 898-1: 1999 Rær og skinnur af samsvarandi styrkleikaflokki. Boltar, snitteinar, múrboltar og límboltar, ásamt rím og skífum á þá , skulu heitsinkhúðaðir með a.m.k. 45 micron þykkri sinkhúð skv. ÍST EN ISO 1461 Skífur skulu vera undir öllum rím og boltahausum.

Ef stálfestingu er komið fyrir eftir að svalaeining hefur verið hífð á sinn stað skal stoða undir svalir nálægt þeim stað sem festingar koma og ekki slakað á stoðum fyrr en tálfesting er komin á sinn stað þannig að svalir sitji með þunga á stálfestingu.

Sannreyna skal mál á steypt virki á staðnum áður en smíði stálvirkja hefst hefst

VERKTEIKNING GERÐ Á
GRUNNI AÐALUPPDRÁTTA
SEM SAMÞYKKTIR VORU ÞANN:
29 JUN 2022
Ásgeir Ásgeirsson • kt. 060161-5429

TEKNIK
VERKFRÆÐISTOFA
www.teknik.is teknik@teknik.is

Áshamar 12-26

Fjölbýlishús
221 Hafnarfjörður

Burðarvirki
Forsteyptar svalir stálvirki
Snið og deili - mhl. 01-07

TEIKNINÚMER	BLAÐSTÆRÐ	HANNAÐ:	KSG
21-133	A1	TEIKNAÐ:	KSG
B_S_23_20		YFIRFARIÐ:	JF
DAGS.	MÆLIKVARÐI		ÚTGÁFA
01.12.2022	1:50/10		A

Dagsetning aðaluppdráttar:
Hönnuður: Jóhann Friðriksson kt. 160777-4439 JF
Hönnunarstjóri: