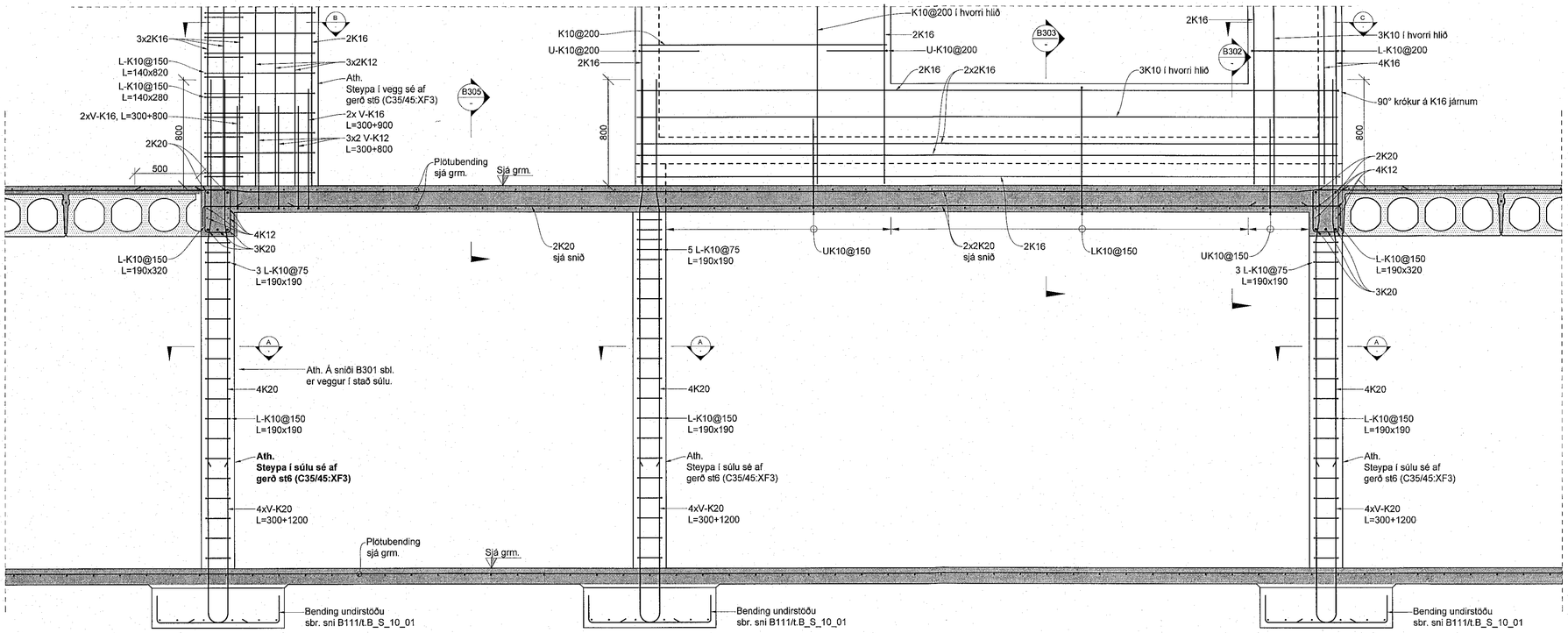

B301 - Snið 1:20

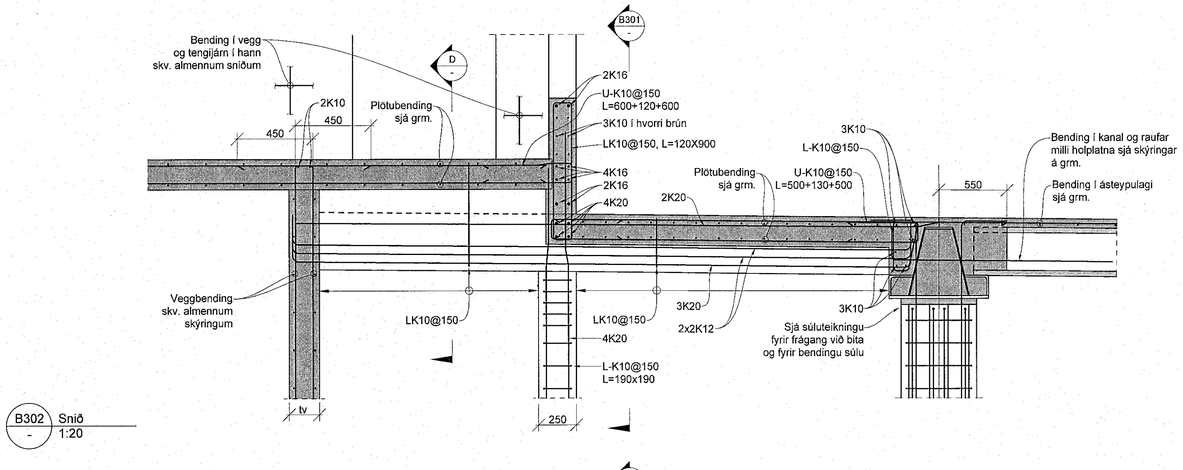

B302 - Snið 1:20

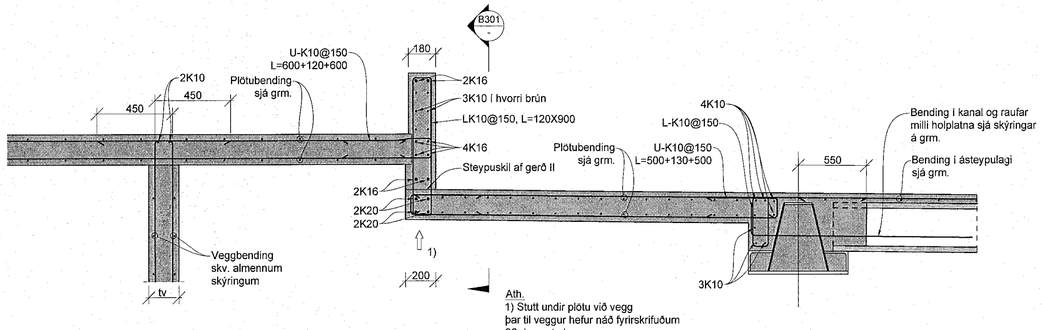

Ath.
1) Stutt undir plötu við vegg
þar til veggur hefur náð fyrirskrifuðum
28 daga styrk

B303 - Snið 1:20

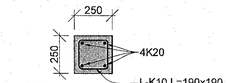

A - Snið 1:20

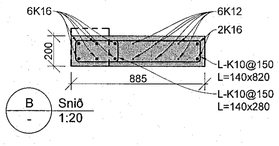

B - Snið 1:20

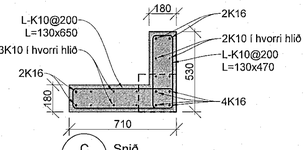

C - Snið 1:20

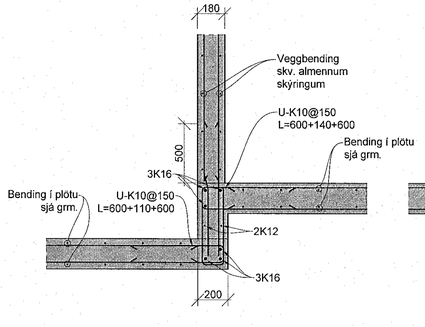

B304 - Snið 1:20

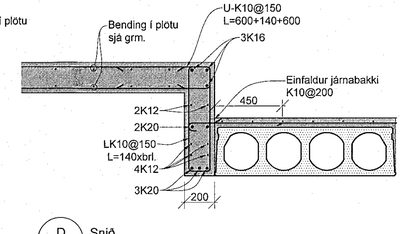

D - Snið 1:20

Sambykkt bonn
12. jan. 2023
Þ. byggingarfulltrúans í Hafnarfirði
Róbert A. Róbertsson

ÚTG.	DAGS.	ÚTGÁFU/FERILL	HANNAÐ TEIKN. YFIRF.

Skýringar

Sjá skýringar á grunnmynd

Mál og kótar koma fram á teikningum arkitekta og skal sannreyna málsetningar á burðarvirkisteikningum við þær.

Uppgefin mál á járnum (lykkjum) skal yfirfara með tilliti til steypumálsteikninga.

Tilvísanir í teikningar:

B_A_01_01	Alm. skýringar - fors. og grundun
B_A_01_02	Alm. skýringar - Krófur til steinsteypu
B_A_01_03	Alm. skýringar - Bendistál, alm. snið
B_A_01_04	Alm. skýringar - Bendistál, alm. snið

Skamstafanir:

tv -	Þykkt veggjar (sýnt á grumynd)
tb -	Þykkt bita (sýnt á grumynd)
tp -	Þykkt plötu (sýnt á grumynd)
Ls -	Skeytilengd (skilgreint á skýringarblaði)
bb -	í báðum brúnum

VERKTEIKNING GERÐ Á GRUNNI AÐALUPPDRÁTTA SEM SAMÞYKKTIR VORU ÞANN:
29 JUN 2022
Ásgeir Ásgeirsson • kt. 060161-5429

TEKNIK
VERKFRÆÐISTOFA
www.teknik.is teknik@teknik.is

Áshamar 12-26

Fjölbýlishús
221 Hafnarfjörður

Burðarvirki

Plata og veggir við bílakjallara
Snið og deili - mhl. 01-07

TEIKNINÚMER	BLAÐSTÆRÐ	HANNAÐ:	KSG
21-133	A1	TEIKNAÐ:	KSG
B_S_22_01		YFIRFARIÐ:	JF
DAGS.	MÆLIKVARÐI		ÚTGÁFA
01.11.2022	1:20		A

Dagsetning aðaluppdráttar:
Hönnuður: Jóhann Friðriksson kt. 160777-4439 JF
Hönnunarstjóri