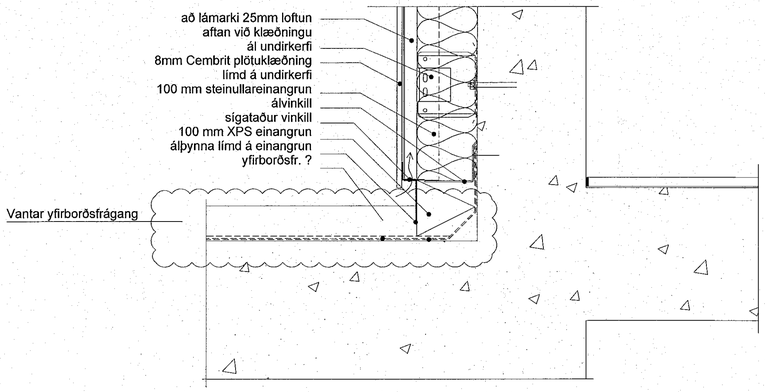

D-1 Trefjasteypuklæðning við jörðu - kennideili

mkv: 1 : 5

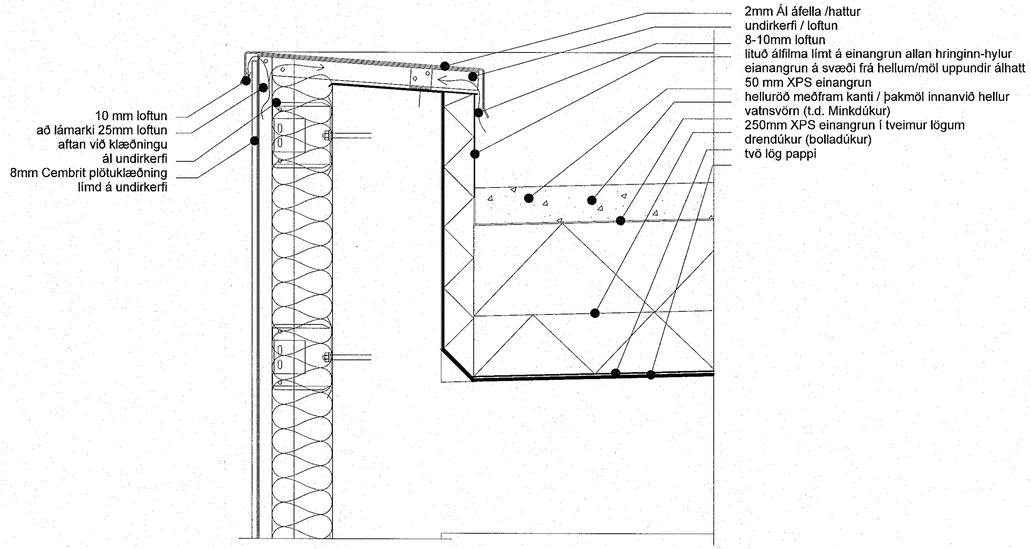

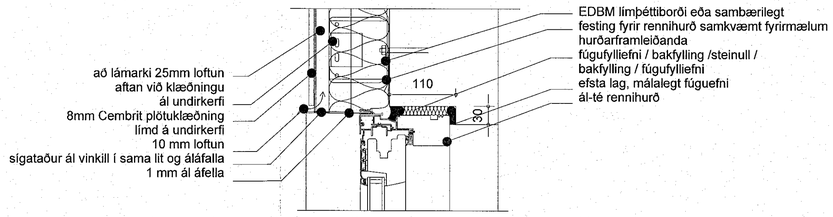

D-5 þakkantur trefjasteypa með efribrún glugga - kennideili

mkv: 1 : 5

D-3 - efribrún glugga og klæðning - kennideili

mkv: 1 : 5

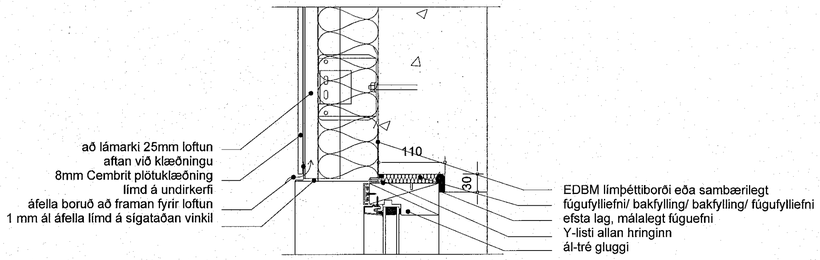

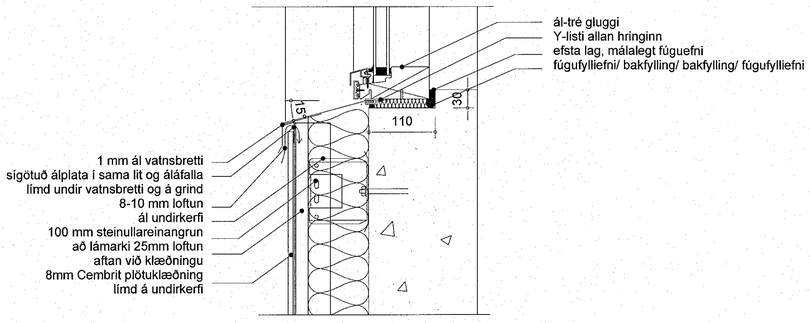

D-2 neðribrún glugga og klæðning - kennideili

mkv: 1 : 5

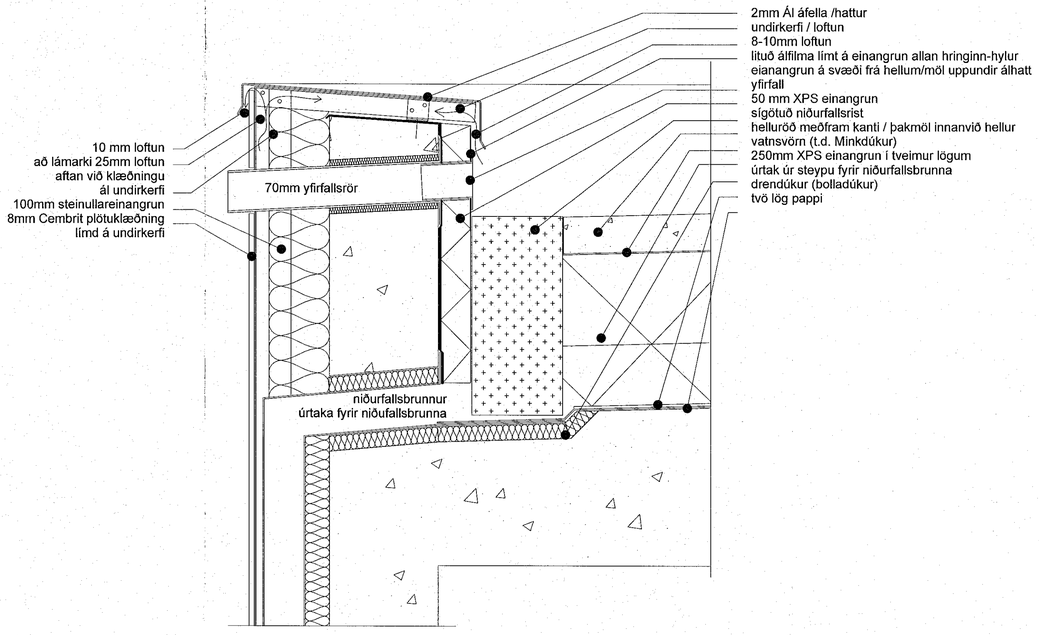

D-6 þakkantur niðurfall trefjasteypa - kennideili

mkv: 1 : 5

Samþykkt þann
11. jan. 2023
fh. byggingarfulltrúans í Hafnarfirði
Róbert A. Róberisson

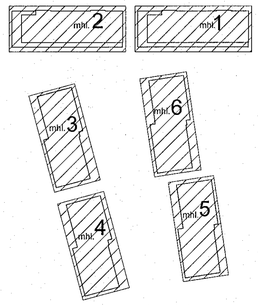

VERKTEIKNINGAR SKV. SAMÞYKKTUM AÐALUPPDRÁTTUM ÞANN: 29.06.2022

BREYTINGAR

T.ark
ARKITEKTAR
HÁTÚNI 2b - 105 REYKJAVÍK
SÍMI: 540 5700
tark@tark.is - www.tark.is

VERKHEITI
Áshamar 12-26
Fjölbýlishús
Verkteikningar

VERK
Deili utanhús D-1,2,3,5,6

MÁL:	DAGS.:
1 : 5 / A1	10.11.2022
HANNAÐ: ÁÁ	TEIKNAÐ: GE
YFIRFARIÐ: ISC	

VERKNÚMER	FL	TEIKNINGANÚMER	útg
753-261	04	2.06-01	

SAMÞ. Ásgeir Ásgeirsson Arkitekt MAA SAMÁRK Kt.060161-5429

Öll afnot og afrit teikninga, að hluta eða heild, er með samþykki höfunda, skv. ákvæðum höfundalaga.