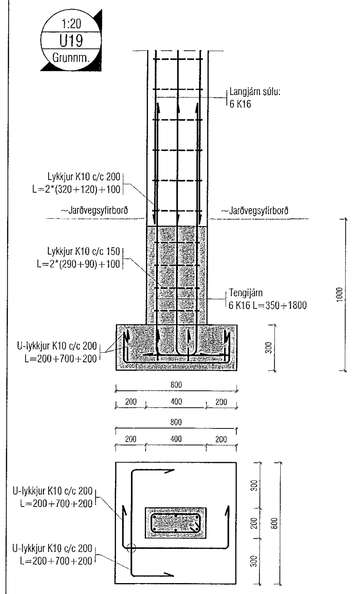

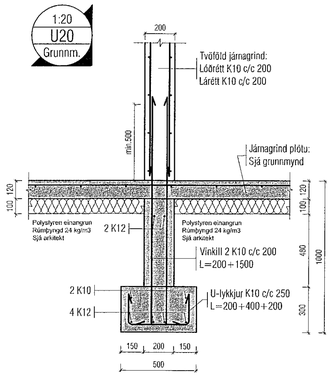

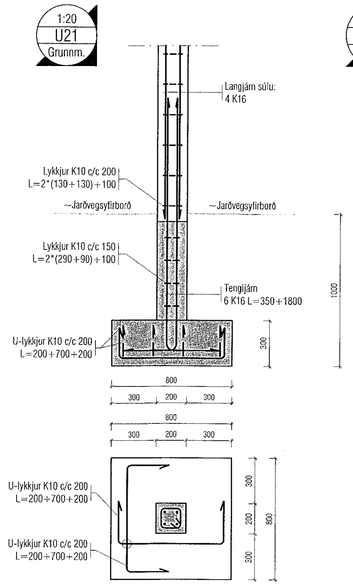

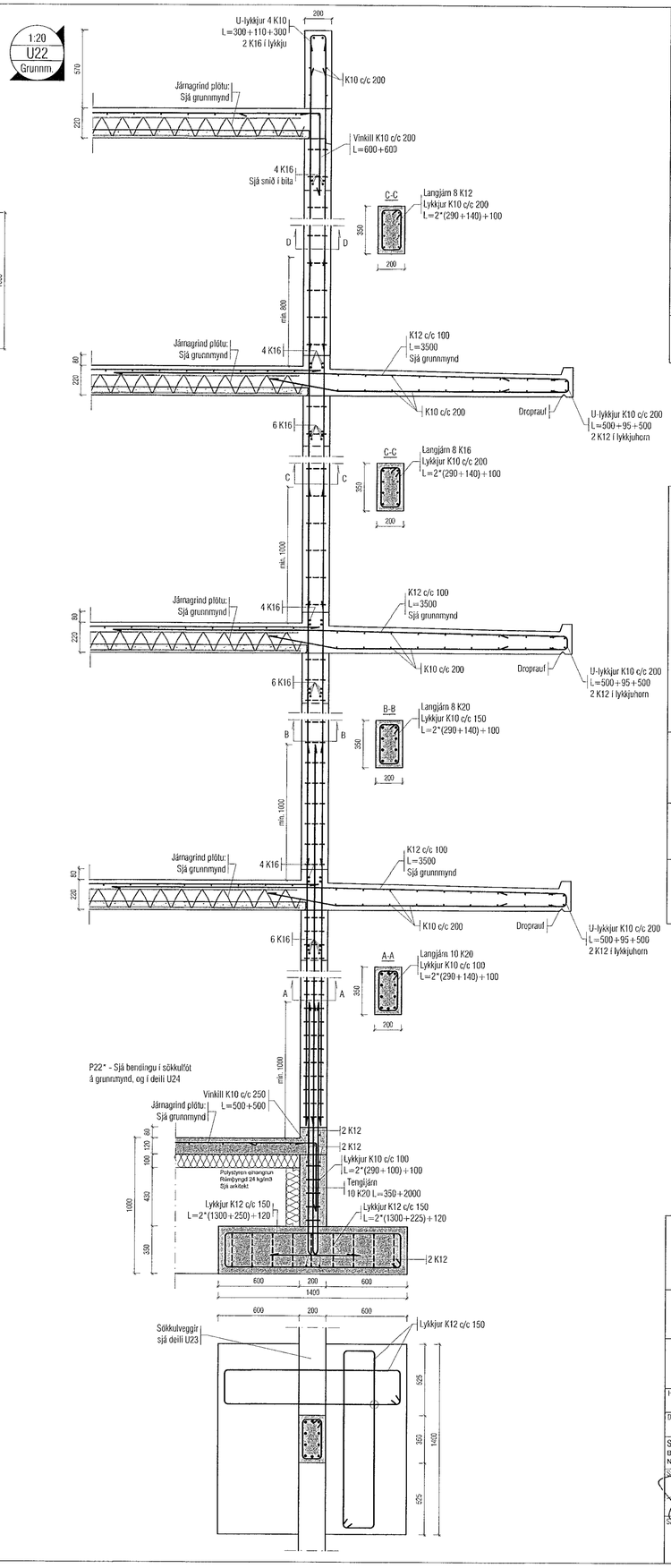

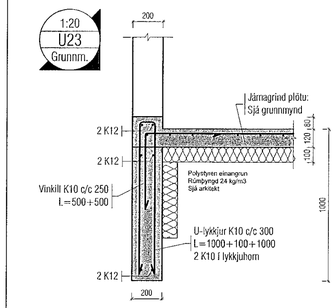

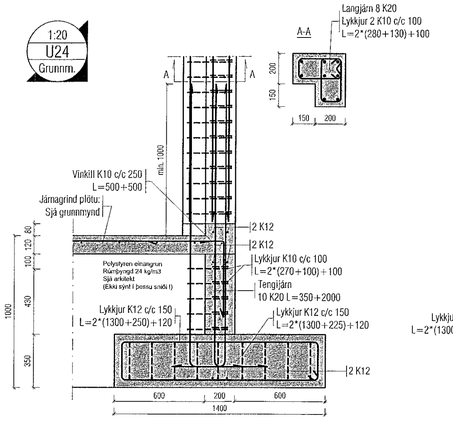

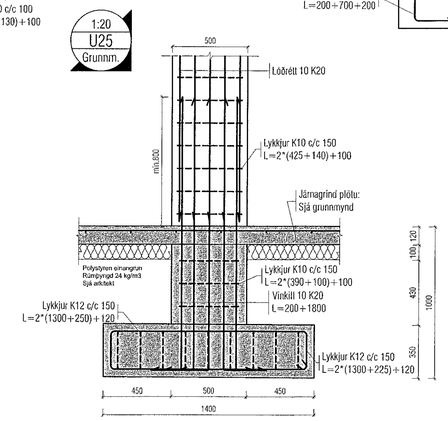

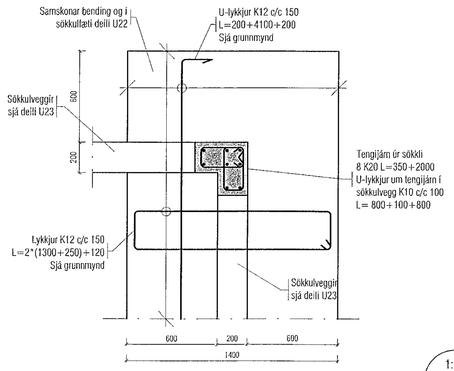

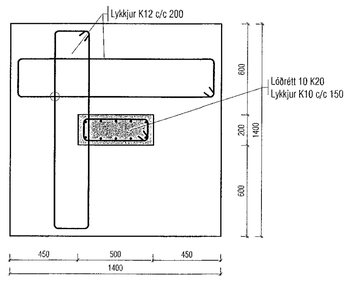

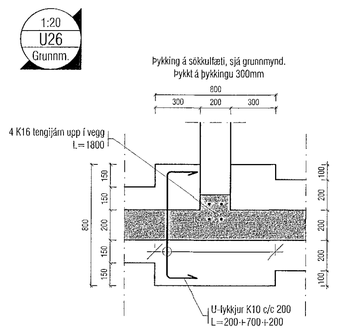

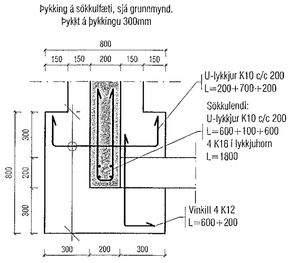

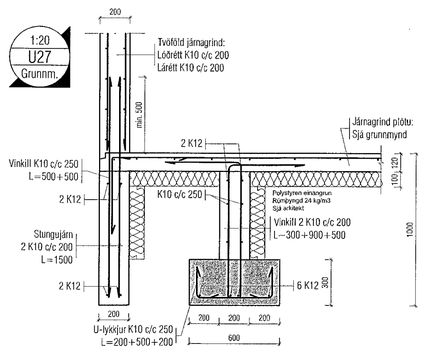

Samþykkt þann
20. maí 2022
Byggingarfulltrúinn í Hafnarfirði

Útgáfa	Lýsing	Dags.
A	Súla U21 breytt til samræmis við Arkitekt.	14.03 2022

Skýringar:
Á teikningu B-01 eru almennar skýringar og öll lágmarks ákvæði varðandi steypu og bendistál t.d. frágangur á járnum kringum op og brúnir og fl.

Kótar ofan á steypta plötu íbúða eru 100mm neðar en endanlegir kótar ofan á gólfefni á teikningum aðalhönnuðar.

Kótar ofan á steypta plötu í stigahúsi eru 10mm neðar en endanlegir kótar ofan á gólfefni á teikningum aðalhönnuðar.

Um nákvæma stærð og staðsetningu einstakra byggingahluta. Sjá nánar á sérteikningum aðalhönnuðar.
Göt og raufar (sjá lagnateikn.)

ATH!
Heimilt er að nota járnabakka, með sama járnamagni og fyrirskrifað er á uppdráttum, í stað tengijárna úr veggjum í plötur.

ATH!
Varðandi steypuhulu og gæði steinsteypu, sjá nánar á skýringablaði B01.

ATH!
ÖLL MÁL SKULU YFIRFARIN ÁÐUR EN FRAMKVÆMDIR HEFJAST.

VEKTOR
- hönnun og ráðgjöf -
Síðumúla 3, 108 Rvk, s: 554-6650 / 897-5363

Áshamar 52 - Hafnarfjörður

Undirstöður
Deili

Hannað	Teiknað	Teikn. nr.
SH/ÖJH	ÖJH	BUD-2
Dagsetning 10.02 2022	Mkv. 1:20	

Sigurður Hafsteinsson kt. 030859-7749
Byggingatæknifræðingur
Netfang: sigurdur@vektor.is

Samþykkt hönnuðar:

Samþykkt aðalhönnuðar / samræmingarhönnuðar:

Blaðst. A1