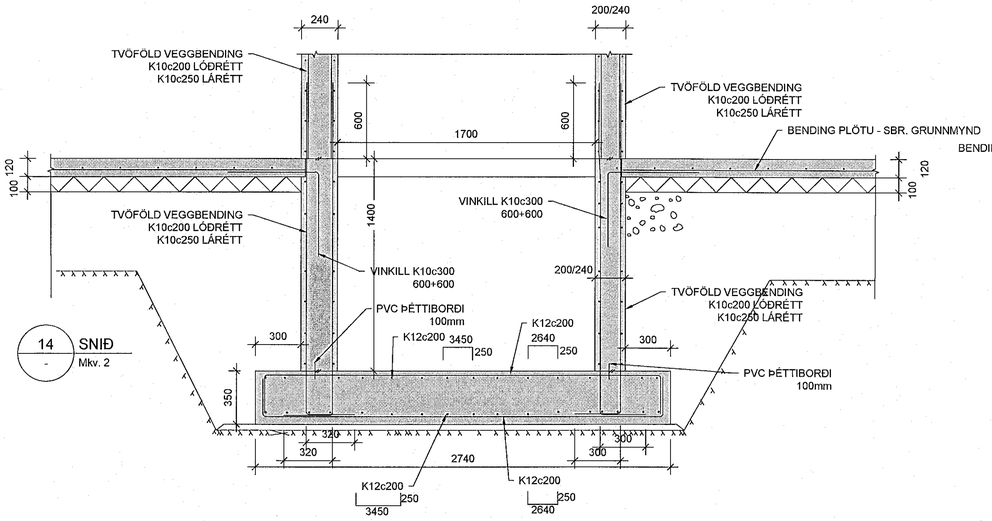

14 SNIÐ - Mkv. 2

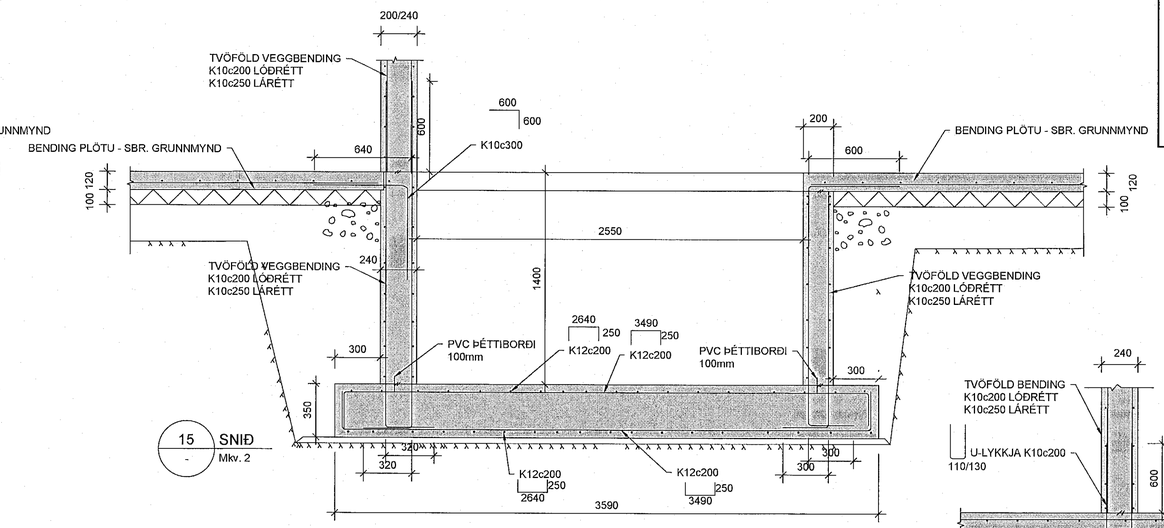

15 SNIÐ - Mkv. 2

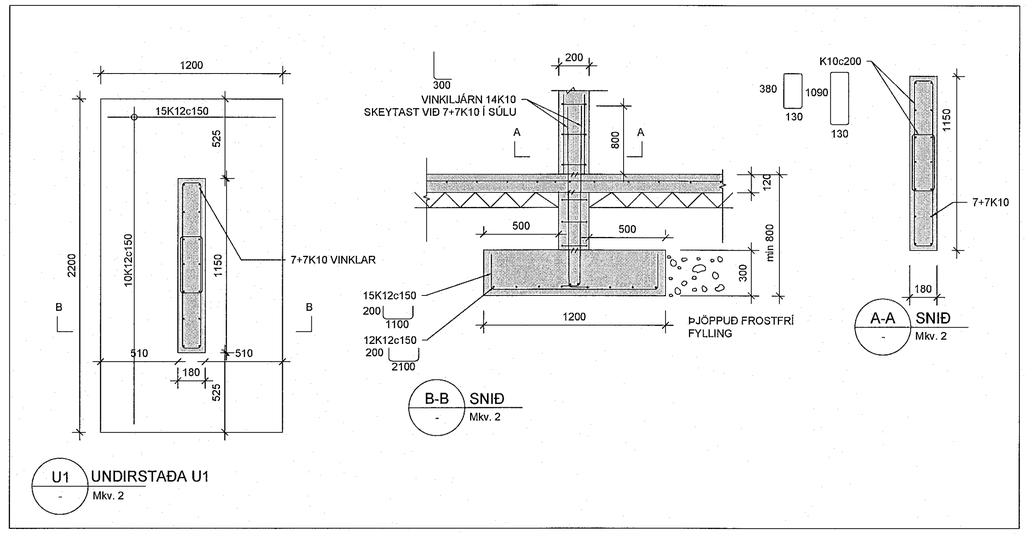

U1 UNDIRSTAÐA U1 - Mkv. 2

B-B SNIÐ - Mkv. 2

A-A SNIÐ - Mkv. 2

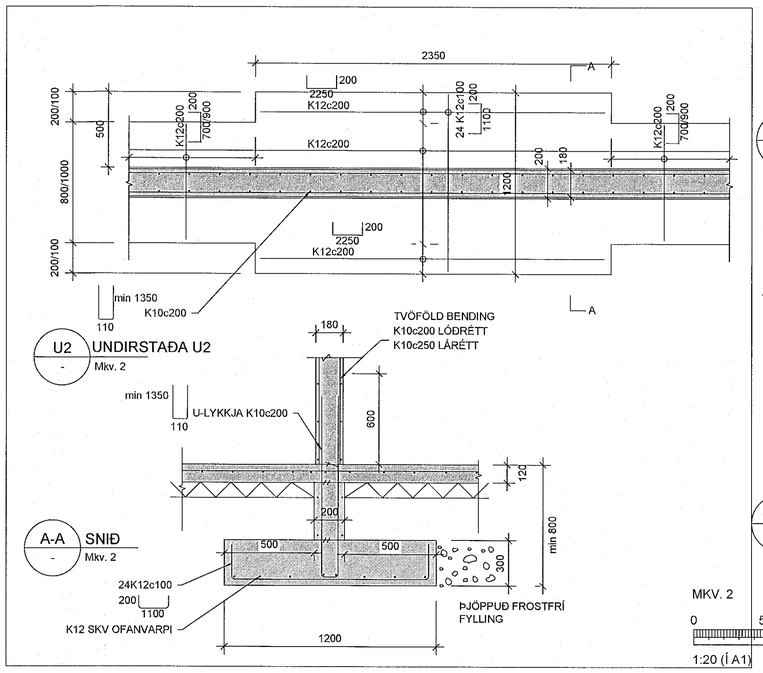

U2 UNDIRSTAÐA U2 - Mkv. 2

A-A SNIÐ - Mkv. 2

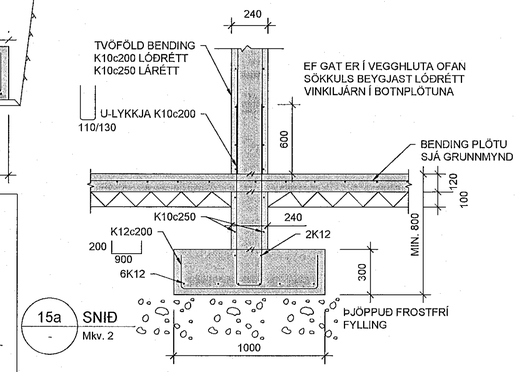

15a SNIÐ - Mkv. 2

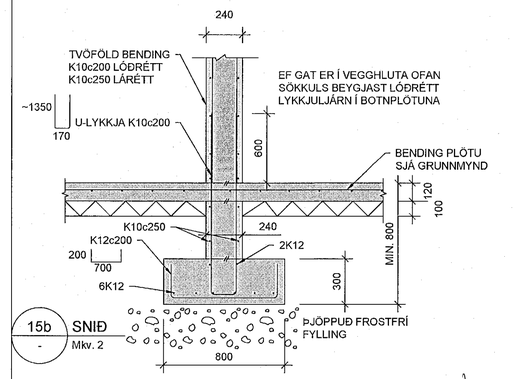

15b SNIÐ - Mkv. 2

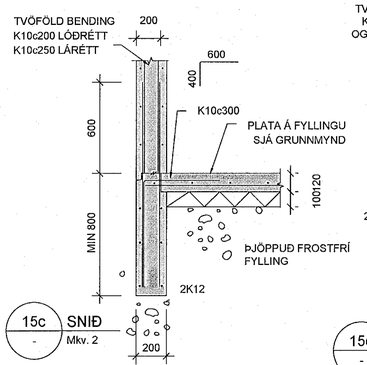

15c SNIÐ - Mkv. 2

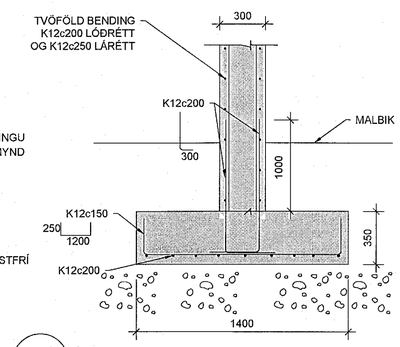

15d SNIÐ - Mkv. 2

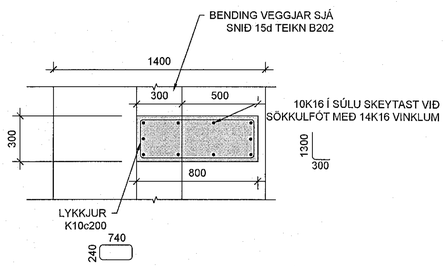

15e SNIÐ - Mkv. 2

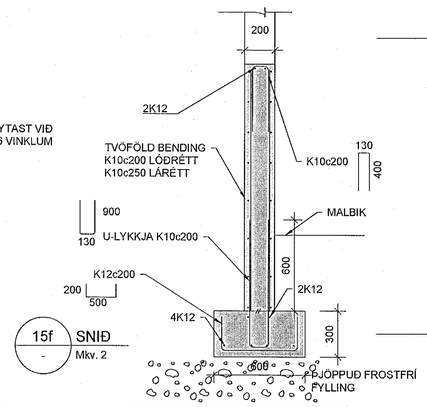

15f SNIÐ - Mkv. 2

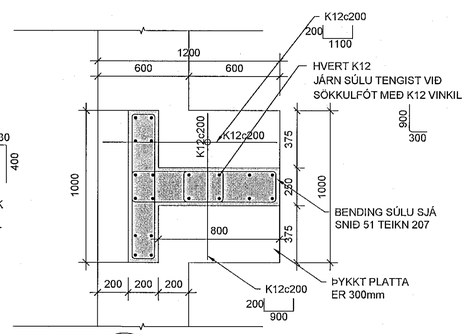

15g SNIÐ - Mkv. 2

Samþykkt þann 16. marz 2022 Byggingafulltrúinn í Hafnarfirði

Hönnunarstjóri: Kristinn Ragnarsson kt. 120944-2669

BREYTINGAR

NR.	DAGS.	BREYTING	SÞ.
1	29.03.2022	Frumútgáfa	HÓÓ

VERKFRÆÐISTOFA
NNE Verkfræðistofa ehf. kt. 460421-0470
HÁÐASMÁRI 6, 201 KÓPAVOGUR
hoo@nne.is, S: 8993577(HÓÓ)/8993077(SAÓ)

SAMÞYKKT Hákon Örn Ómarsson 300577-3189

VERK
ÁSHAMAR 2 - 10
HAFNARFJÖRÐUR

TEIKNING
BURÐARVIRKI
SNIÐ OG DEILI

HANNAÐ	TEIKNAÐ	YFIRFARIÐ	MÆLIKVARÐI
SAÓ	SAÓ/HÓÓ	HÓÓ	1:20 /A1

DAGS.	VERK NR.	TEIKNING NR.	ÚTGÁFA NR.
29.03.2022	21043	B202	1

M:\AVR\21\21043 – Ashamar\03 TEIKNINGAR\Burdarvirki\burdur-ASHAMAR 3 ver7.dwg

© Öll afnot og afritun teikningar, að hluta eða í heild er háð skriflegu leyfi hönnuðs