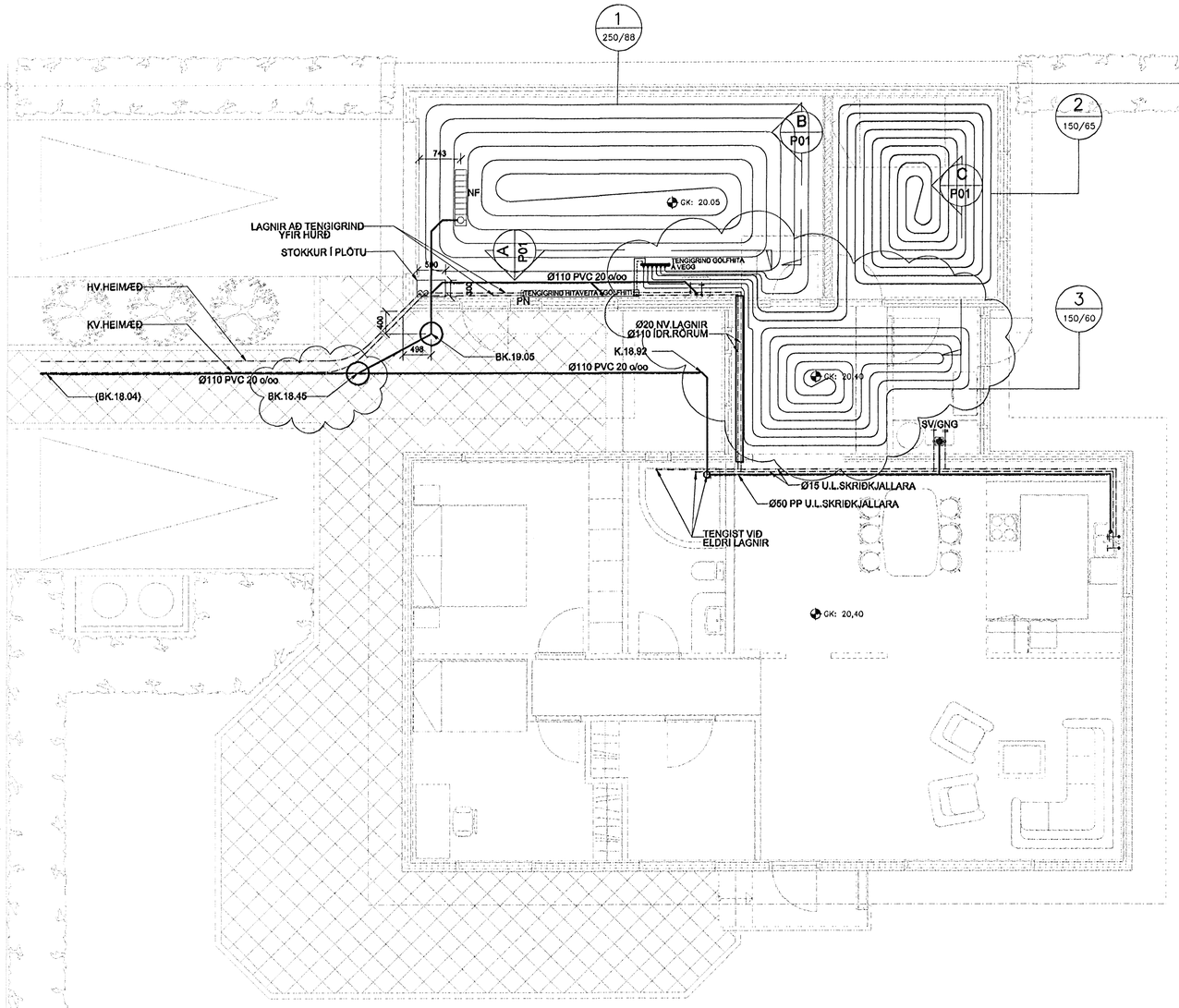

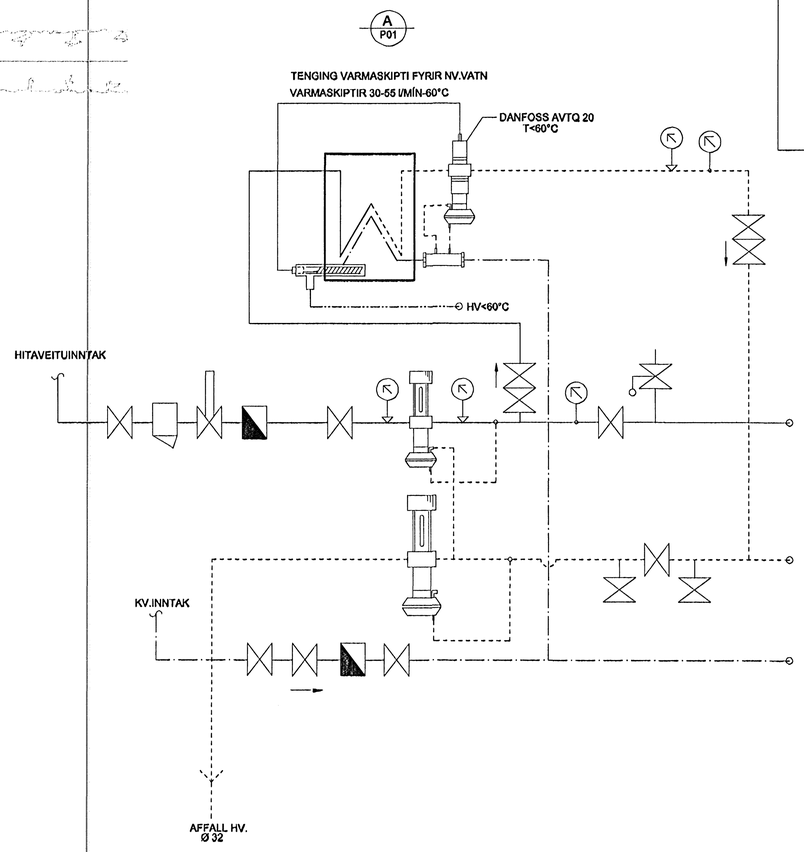

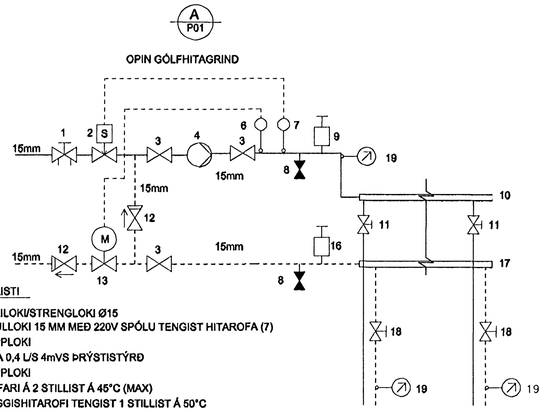

TÆKJALISTI

1. STILLILOKI/STRENGLOKI Ø15
2. SEGULLOKI 15 MM MEÐ 220V SPÓLU TENGIST HITAROFA (7)
3. STOPPLOKI
4. DÆLA 0,4 L/S 4mVS ÞRÝSTISTÝRÐ
5. STOPPLOKI
6. ÞREIFARI Á 2 STILLIST Á 45°C (MAX)
7. ÖRYGGISHITAROFI TENGIST 1 STILLIST Á 50°C
8. TÆMINGARLOKI
9. SJÁLFVIRK LOFTSKRÚFA
10. DEILIGRIND FYRIR GÓLFGEISLASLÖNGUR, FRAMRÁS
11. STILLILOKI (RENNSLISGLÖS l/h), STILLT SKV. STILLITÖFLU
12. EINSTEFNULOKI
13. STJÓRNLOKI T.D. DANFOSS RAVV-RAV 10(8 KV=1,2 27-57°C
14. STOPPLOKI
15. TÆMINGARLOKI
16. SJÁLFVIRK LOFTSKRÚFA
17. DEILIGRIND FYRIR GÓLFGEISLASLÖNGUR, BAKRÁS
18. KÚLULOKI
19. HITAMÆLIR
20. STOPPLOKI

SNIÐ B P01
1:10

GÓLFHITI BÍLSK.

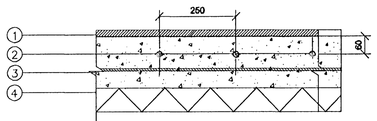

1. GÓLFEFNI
2. ø17x2.0 REHAU PEX GÓLFHITALAGNIR CC 250
3. JARNBENT BOTNPLATA
4. EINANGRUN

SNIÐ C P01
1:10

GÓLFHITI ÍBÚÐ

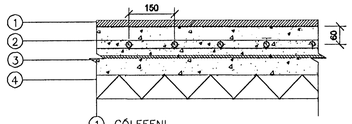

1. GÓLFEFNI
2. ø17x2.0 REHAU PEX GÓLFHITALAGNIR CC 150
3. JARNBENT BOTNPLATA
4. EINANGRUN

Samp. Jon Lutmundsson

Útg.	Dags.	Skýring	Hannað/Yfirfarið
A	07.09.05	Breyting á skólpi og gólfhita í þvottahúsi	SÁS

VSB
VERKFRÆÐISTOFA
BÆJARHRAUNI 20 · 220 HAFNARFJÖRÐUR · KENNIT. 710796-2899

Áritun sérhönnuðar
SVEINN ÁKI SVERRISSON KT.230555-5609

Verkheiti
HEIÐVANGUR 18
HAFNARFIRÐI

Verkhluti
LAGNIR
HITA-OG HREINLÆTISLAGNIR
GRUNNMYND OG SNIÐ

Hannað	Teiknað	Yfirfarið	Kvarði	Síða
KMJ	KMJ	SÁS	/ A1	-
Dags.		Verkefni	Teikning	Útgáfa