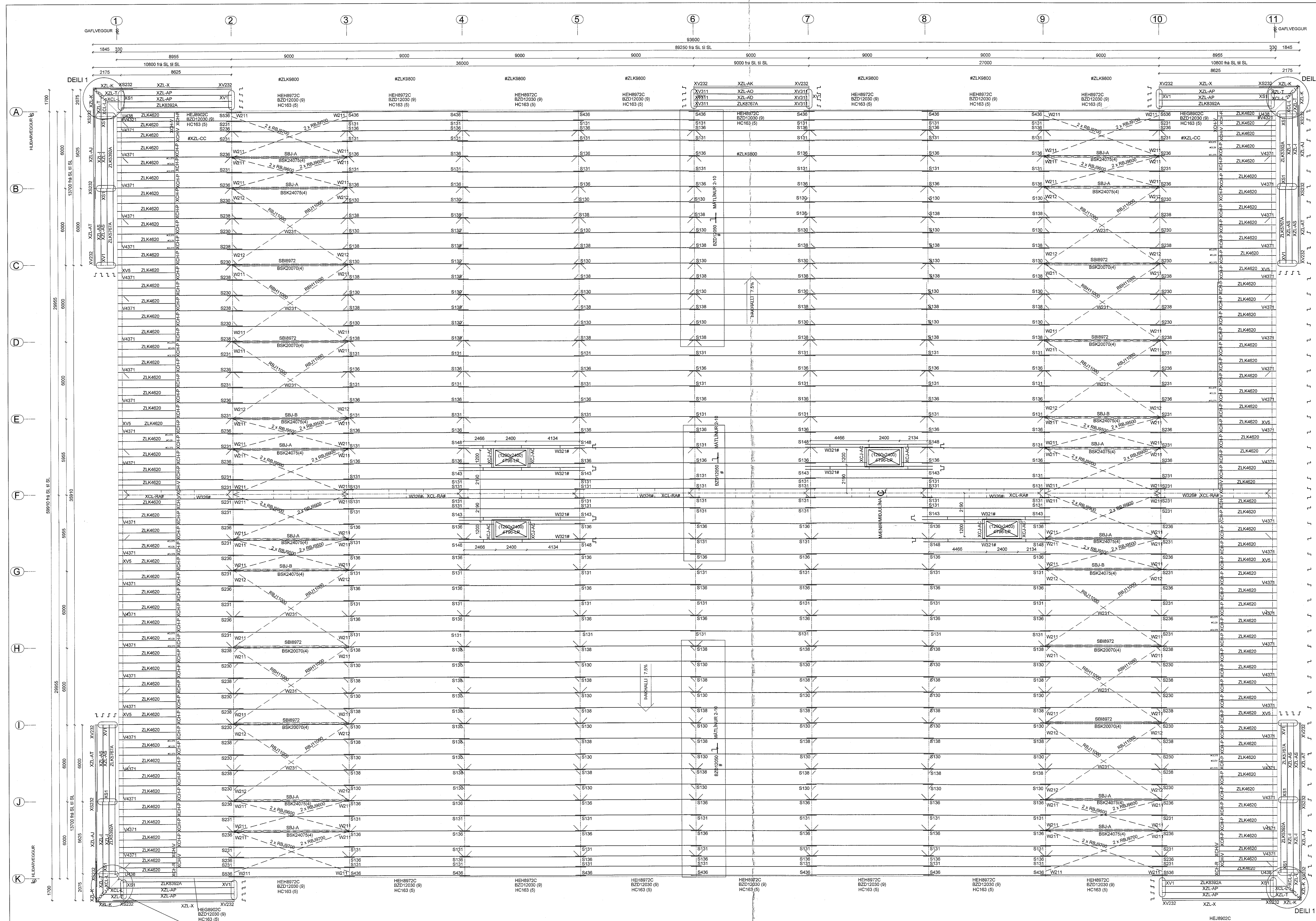

BURÐARVIRKI ÞAKS (M 1:100)

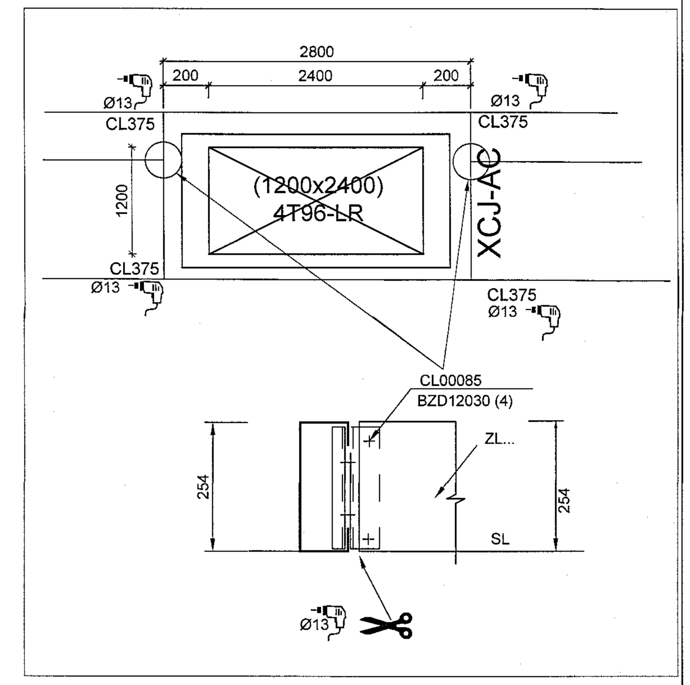

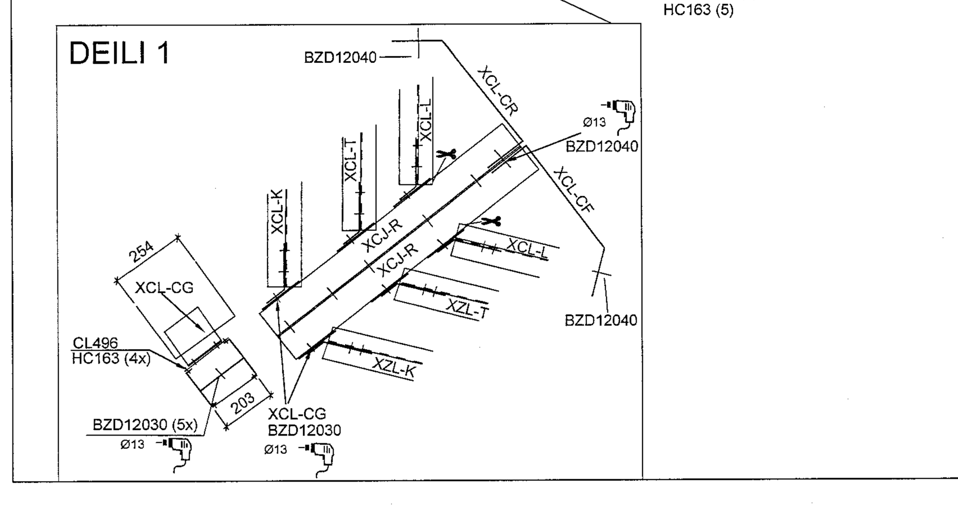

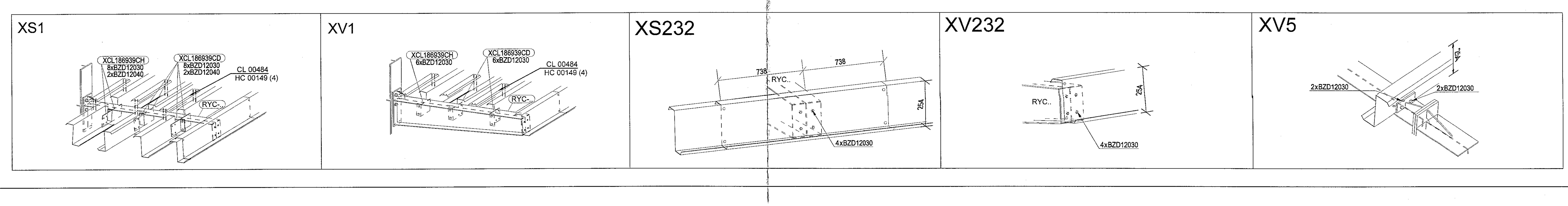

Samþykkt þann 08. júní 2021
Byggingarfulltrúinn í Hafnarfirði

BREYTING	DAGS Á BREYTINGU	LÝSING	UNNIÐ AF.

TÆKNILEGAR ATHUGASEMDIR (Þýðing á texta á teikningum frá Astron Buildings)

Almennt

1. Teikningar þarf að lesa saman með handbók um uppsetningu og stöðluð deili frá Astron Buildings.
2. Byggingarhluta verður að reisa í samræmi við leiðbeiningar um uppsetningu frá Astron Buildings og gildandi reglugerða og staðla.
3. Öll mál í millimetrum.
4. * = Málum breytt, aðlagað á staðnum.
5. Þak og veggásar er afrúnað í mm og er ekki hægt að bæta við.
6. # Dæmigert deili.

FFL - Endanleg gólfhæð.
§ - Stállína.
¢ - Miðjulína.
TOS - Efst á byggingarhluta.

Aðalburðarvirki, Z bönd og U skúffur.

1. Stífingar settar upp í samræmi handbók um uppsetningu og stöðluð deili (TM) stöðluð deili W1.. kafli.
2. Nema annað sé tekið fram:
   1) Z-bönd, skýringar:
   - Við mæni á þaki (sjá deili í TM W316, W326, W327)
   - Tvöföld lína af Z-böndum (sjá deili í TM W311, W321)
   2) Vindstífingar, sérmyndir sjá nánar TM chapter W2..
   3) Styrkingar í þaki þar sem þörf er á:
   - Millibil Z-benda (HS.. sjá í TM deili W37. og/eða W38.)
   - Girði til stífingar á þakstólum (HC 00250) sjá TM kafla W7.

Klæðningar og fylgihlutir

1. Staðsetning á baklögum, festingum og fylgihlutum skoðist á staðnum.
2. Z-bönd í þaki og veggjum ásamt klæðningum sem aðlaga þarf á staðnum ásamt fylgihlutum.
3. Aðlögun á klæðningum við göt og enda gert á staðnum.

Þessi hönnun er eign Astron Buildings Sa. Afritun og framleiðsla hluta samkvæmt þessum teikningum og eða útreikningum eru ólöglegar. (This design is property of Astron Buildings SA. Copying and manufacturing components according to these drawings or calculations is illegal.)

DET.: S130 S131 S136 S138 S143 S148 S230 S231 S236 S238
S436 S536 U438 V4321 V4371 W211 W212 W231 W321 W326 4T96LR

Project Name:	SELHELLA 1	Importance class of building: EXC2	Transmittals 41921
Jobsite:	Hafnarfjördur		RF-2
Loads (kN/m2)	LL=2,10kN/m² (red=1,68kN/m²) WL=2,21kN/m² ADL=0,40kN/m² Seismic: ag=0,2g		Date: 04/09/2020
B/D:	SMARAGARDUR ehf		Eng.: Imre Barta
ASTRON	Burðavirki Þaks		Draf.: Zoltán Raska
	CLARIFICATION ☐ APPROVAL ☐ ERECTION ■		186939

Lindab Kft. - Derkovits út 119, H-4400 Nyíregyháza, Hungary - Tel.: +36 42 501310 - www.astron.biz

Útg.	Dags.	Skýring	Hannað/Yfirfarið

VSB- VERKFRÆÐISTOFA
Bæjarhrauni 20 / 220 Hafnarfjörður
Kennitala 710796-2899
Sími 585 8600
vsb@vsb.is / www.vsb.is

Dagsetning aðaluppdrátta: 28.02.2020
Áritun hönnunarstjóra: Bjarni Þór Ólafsson, Kt. 280769-3559 - eldis@eldis.is
Áritun sérhönnuðar: Hannes Örn Jónsson, kt. 060262-4469 - hannes@vsb.is
Verkheiti: Selhella, 221 Hafnarfjörður
Verkhluti: Burðarvirki, Stálvirki, Burðarvirki þaks

Hannað	Teiknað	Yfirfarið	Kvarði	Síða
-	ABS	HÖJ	1:100	/ A0

Dags.	Verknr.	Teikning	Útgáfa
18.02.2021	20148	B4 015	-