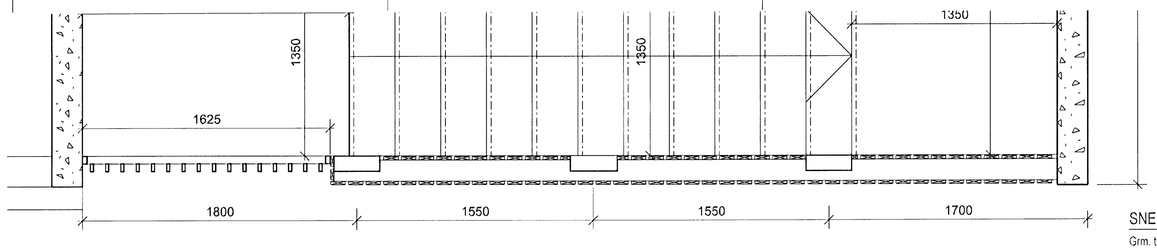

SNEIÐING 1:20
Grm. timburklæðning

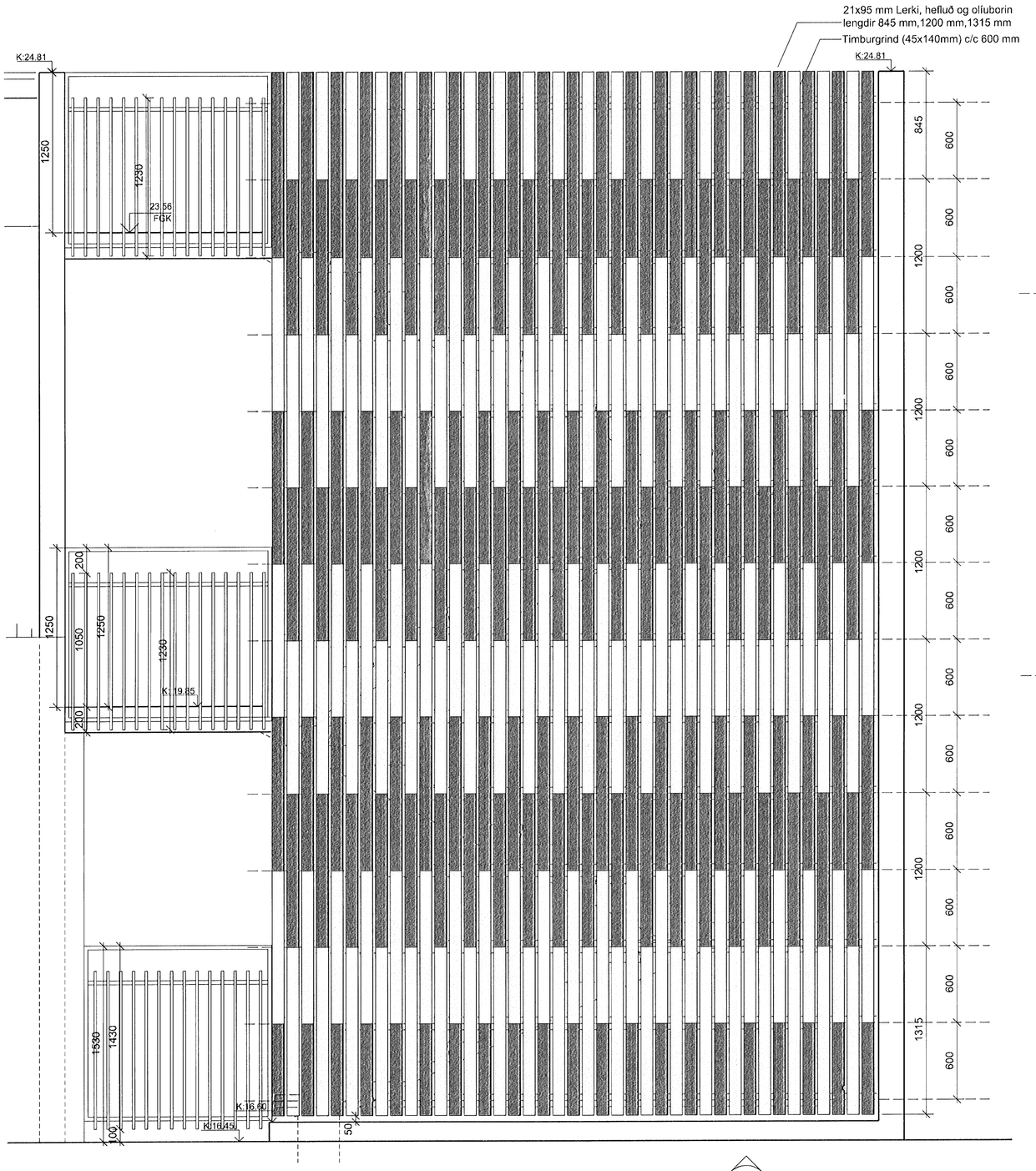

ÚTLIT 1:20
Timburklæðning við útistiga

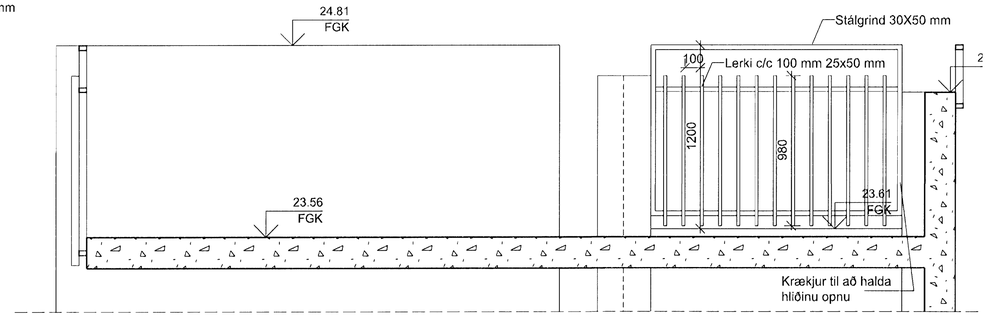

B-B
24-02
SNEIÐING 1:20
Hlið við þaksvalir

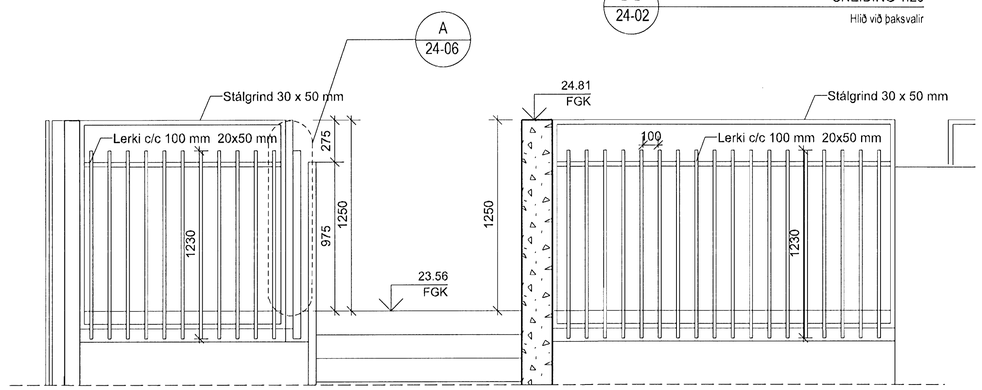

C-C
24-02
SNEIÐING 1:20
Handrið 3. hæð

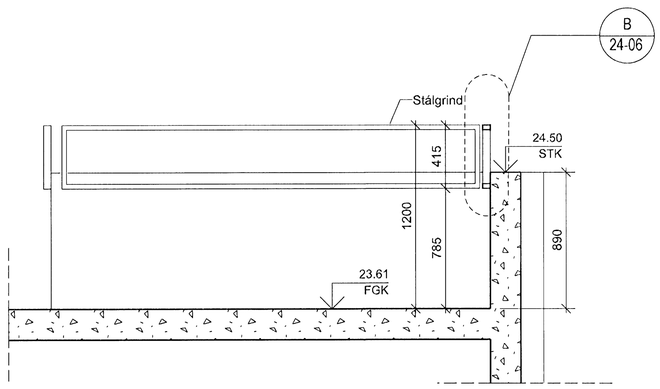

D-D
24-05
SNEIÐING 1:20
Handrið á þaksvölum

Samþykkt þann
14 okt 2008
Byggingarfulltrúinn í Hafnarfirði
F.h. Hrólfur S. Gunnlaugsson

ÚTGÁFA	TEIKNAÐ	SAMÞYKKT	DAGS
BREYTINGAR			

ASK Arkitektar
Geirsgötu 9
101 Reykjavík
Sími 515 0300
Fax 515 0319
www.ask.is

ADAL- OG SAMRÆMINGARHÖNNUÐUR
SIGURLAUG SIGURJÓNSDÓTTIR, KT.060787-8319
ASK
10. okt. 2008

Áritun aðalhönnuðar:

ASK ARKITEKTAR

Sigurlaug Sigurjónsdóttir arkitekt FAÍ, kt. 060787-8319

LEIK OG GRUNNSKÓLI BJARKAVÖLLUM 3
VERKTEIKNINGAR

VERKEFNI	
HEITI TEIKNINGAR: Útistigi,klæðning,handrið	MKV. Í A1: 1:20
	TEIKNAÐ: ASK
	DAGS: 06.10.2008
VERK NR.: 0736 / NÚMER TEIKNINGAR: 24-04	ÚTGÁFA