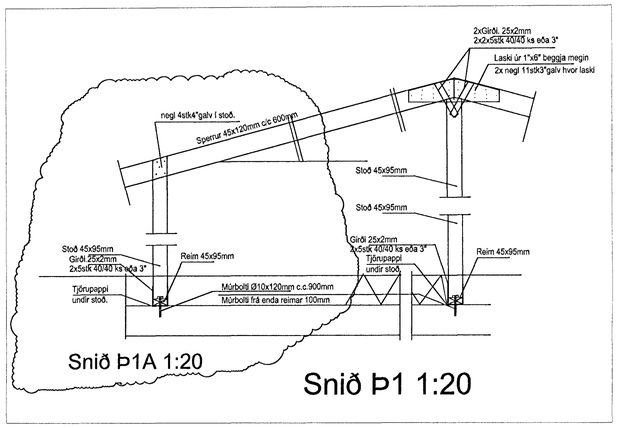


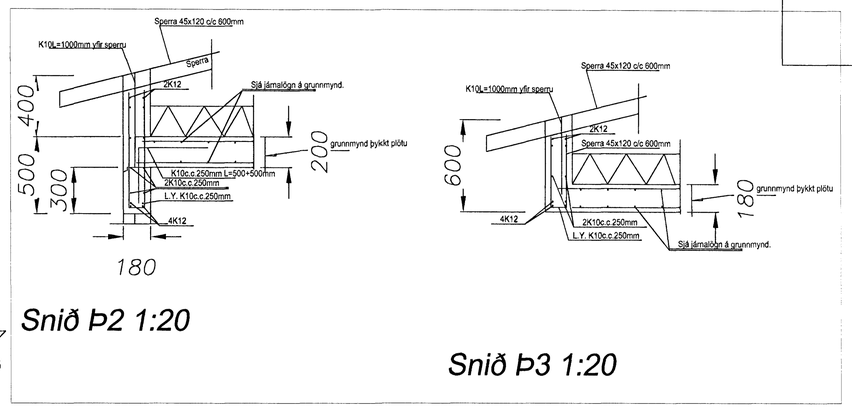


Samþykkt þann 24. apríl 2013
Byggingarfulltrúinn í Hafnarfirði
F.h. Hrólfur S. Gunnlaugsson

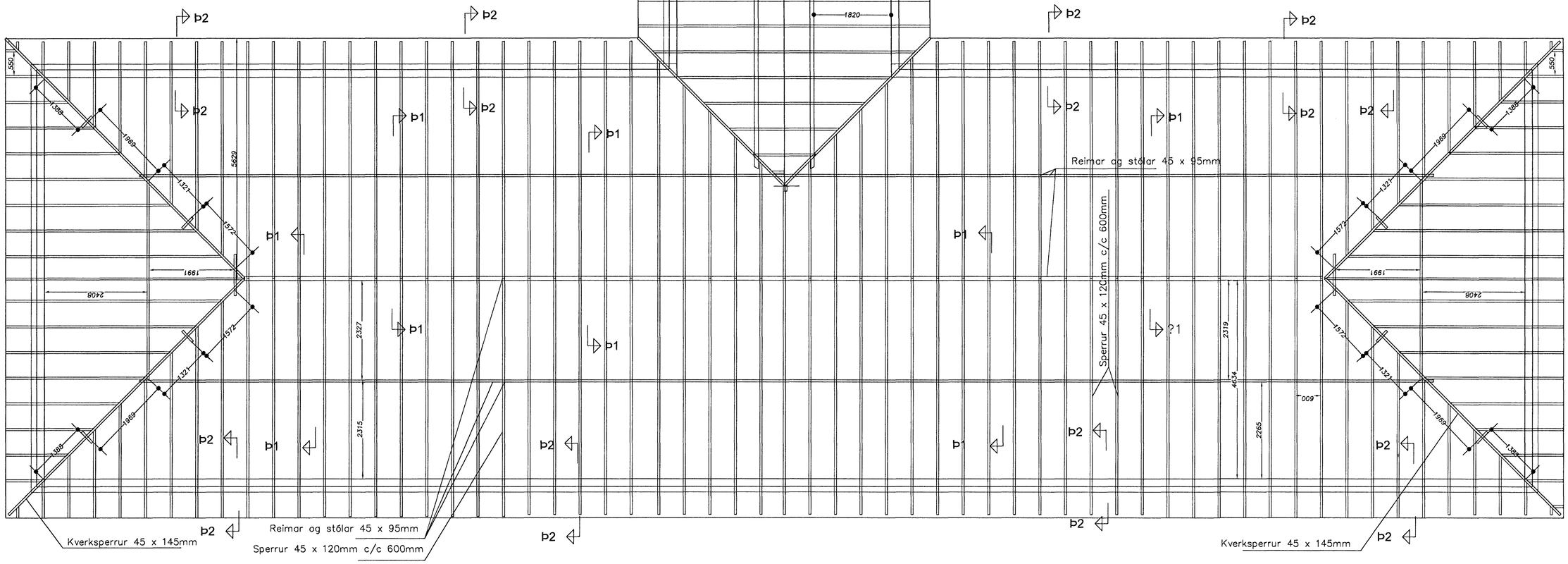


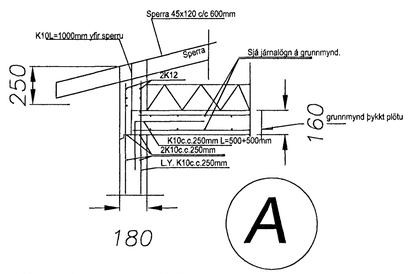


# Skýringar

Burðarvirki timbur a.m.k. T1 skv. ÍS DS 413 og burðarvirki stál Fe 360 skv. ÍS DS 412.
Heilklæða skal þak með 21x145mm og negla með 3stk 3" galv. í hverja sperru.
Bárujárn skal negla með 43/75 kambsaum. Negla skal í hverja báru við þakbrún en annars skal negla í aðra hverja báru. Naglaraðir skulu vera með 60cm millibili.
Hliðra skal neglingu við þakbrún þannig að hún lendi í sitthvoru borðinu.
Allar ónefndar sperrur eru 45x120mm c.c600mm og kverksperrur 45x145mm festing c.c. 2,1m
Útfæra skal loftun í þakið skv. teikningu og í samráði við arkitekts.
þar sem fótreim leggst á steypu skal setja tjörupappa undir fótreim.
Tenging á kverksperrum og sperrum með 3stk 6"saum beggja vegna.
Tenging á sperrum og sperrum með 3stk 5"saum beggja vegna.

Reimar og stólar 45 x 95mm
Sperrur 45 x 120mm c/c 600mm
Kverksperrur 45 x 145mm


**Friðrik Ólafsson** - Verkfræðingur
Reykjafold 14, 112 - R. Net: fridrikolafs@simnet.is
Kennitala: 240753-2439. Sími: 896-5548

Tækniþjónusta Ragnars G. Gunnarssonar
Smiðjuvegur 11, 200 Kópavogur, net-fang: ragnarg@simnet.is
Kennitala: 520397-2808, Sími: 5445350, Fax: 5445351


| HANNAÐ AF | TEIKNAÐ AF | YFIRFARIÐ AF |
|---|---|---|
| RGG-FÓ | FÓ-RGG | RGG-FÓ |
| DAGSETNING 2012.07.19 | KVARÐI 1:50 | DAGSETNING BREITINGAR 2013.04.16 |

Bjarkavellir 1b - Hafnarfjörður

BURÐARÞOL – ÞAK
GRUNNMYND, SÉRMYND
SKÝRINGAR
–

| VERKNÚMER | BLAÐ | ÚTGÁFA |
|---|---|---|
| 201207-50 | B-06 | A |