Samþykkt þann
04. des. 2013
Byggingafulltrúinn í Hafnarfirði
F.h. Hrólfur S. Gunnlaugsson

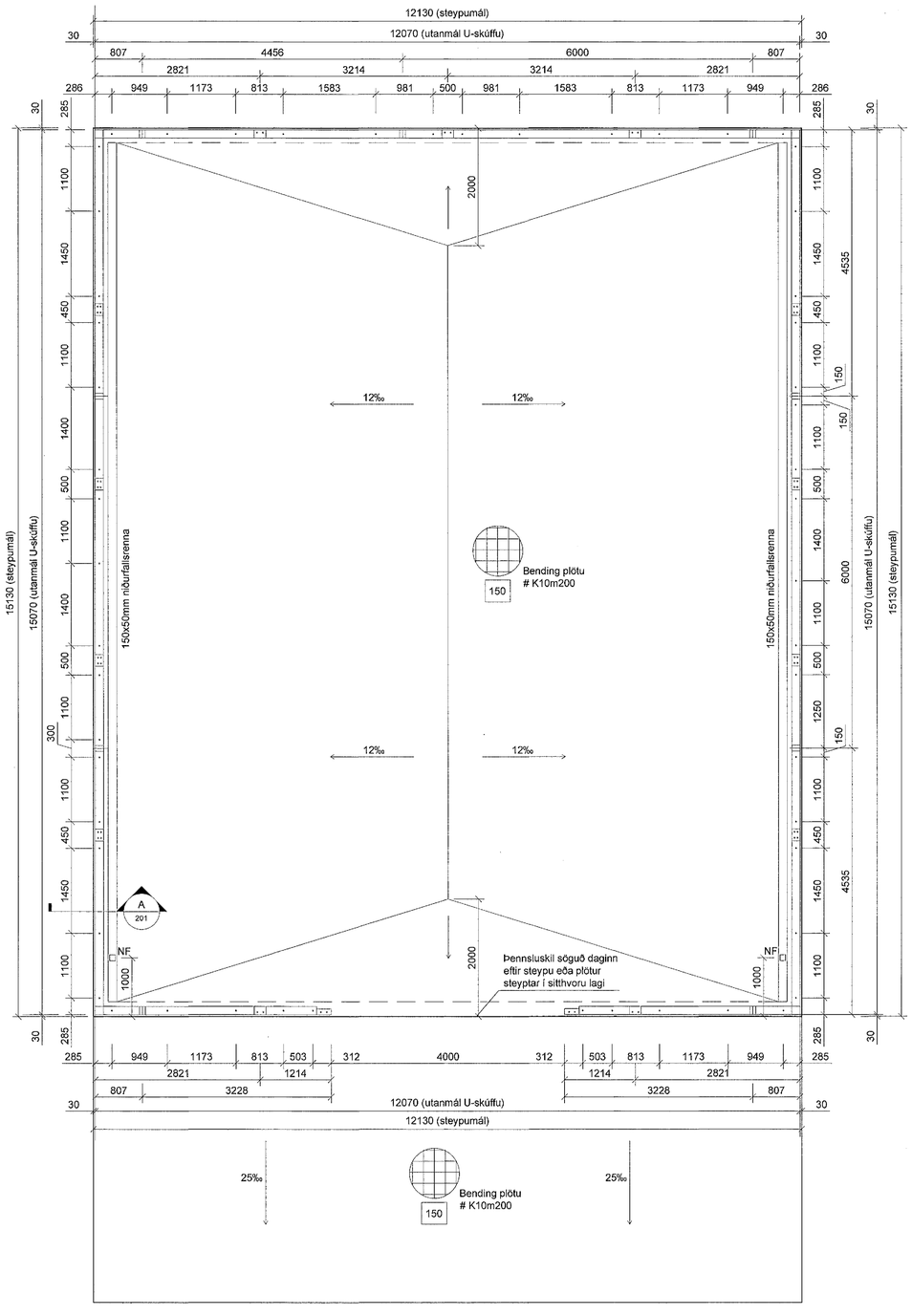

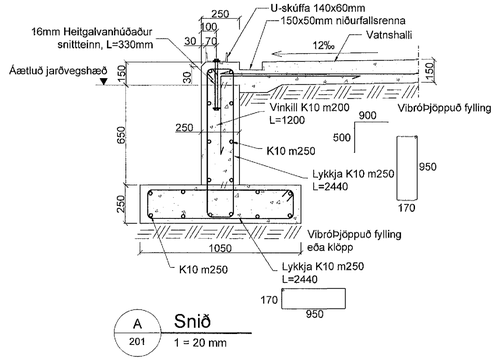

A 201 Snið
1 = 20 mm

Lýsing

Ofan á sökkul komi tilbúið bráðabirgðaskýli frá "Rubb hall".
Sjá nánari leiðbeiningar og teikningar frá framleiðanda.

Steypuvirki

Steypuvirki skal uppfylla ÍST EN 1992 Eurocode 2.

Steinsteypa

Steinsteypa skal uppfylla ÍST EN 206.

Gerð steinsteypu

Sé ekki annars getið á viðkomandi teikningum skal meðfylgjandi tafla 1 gilda um gerð steypu.

Utanhúss	Byggingarhluti \ Eiginleikar	Leiðbeinandi brotþolsfl.	Magn sements	Magn lofts	D_{max}	V/S-tala	Sigmál
	Sökklar	C25 / 30	>300 kg/m³	5-6,5%	25	<0,55	6-8%
	Plötur	C35 / 45	>350 kg/m³	5-6,5%	25	<0,45	6-8%

Tafla 1.

Steypustyrktarstál

Efni

Steypustyrktarstál skal vera B500B skv. ÍST EN 10080, skriðmörk 500 MPa
Nema annað sé tekið fram á teikningu.

Steypuhula

Lágmarkssteypuhula í sökklum skal vera 40mm.
Járnbending í plötu skal vera í miðri plötu

Útg.	Breytingar	Hönnuður	Dags
A	Verkteikning	PVG	27.11.13

Verkteikning

Hringhella 9, Hafnarfjörður

Strendingur ehf.
Verkfræðiþjónusta
Fjarðargata 13-15 - 220 Hafnarfjörður
sími 565 5640, fax 565 5641
strendingur@strendingur.is

Bráðabirgðarskýli
Grunnmynd og snið

Hönnuður: Pétur Vilberg Guðnason kt. 051163-2739
Dags: 27.11.2013
Teknað / Hannað af: PP/PVG
Samræmingarhönnuður: 200367-4729
Mælikvarði: 1:50, 1:20
Númer teikningar: 201
Blaðsterð: A1

0 400mm 800mm 1.60m
Kvarði 1:20
0 1 2 4m
Kvarði 1:50

V:\Hringhella 9\200 - Burðaþol - Hringhella 9.dwg