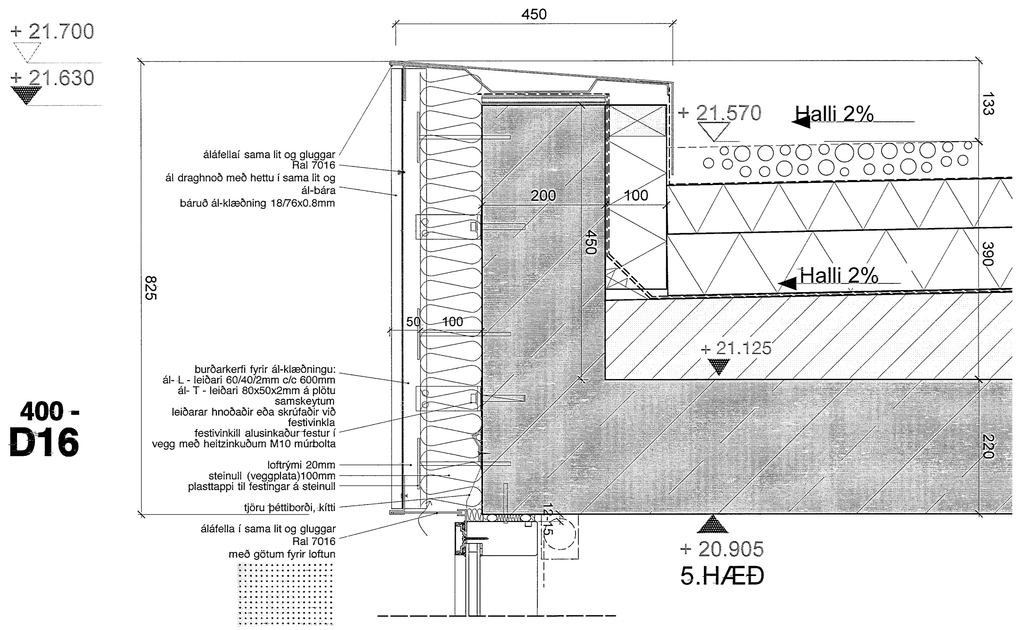

400 - D16

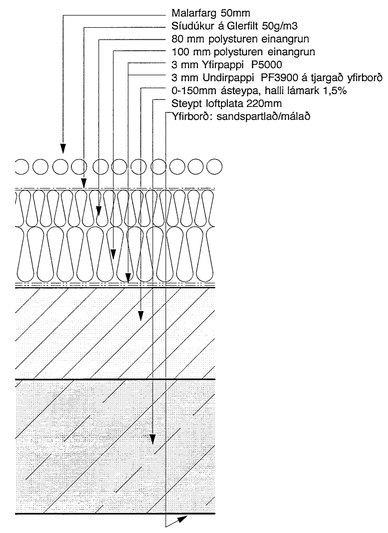

Þakuppbygging

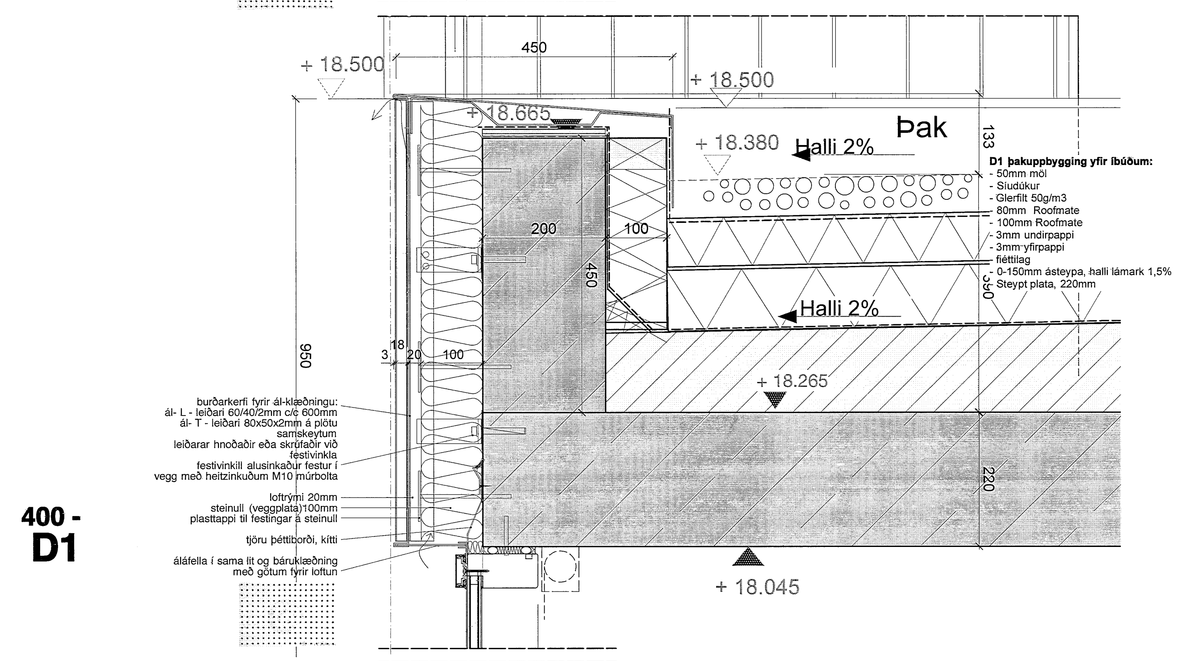

400 - D1

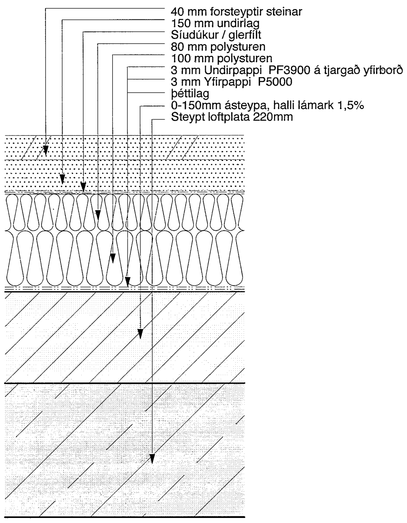

Þakuppbygging
þaksvallir

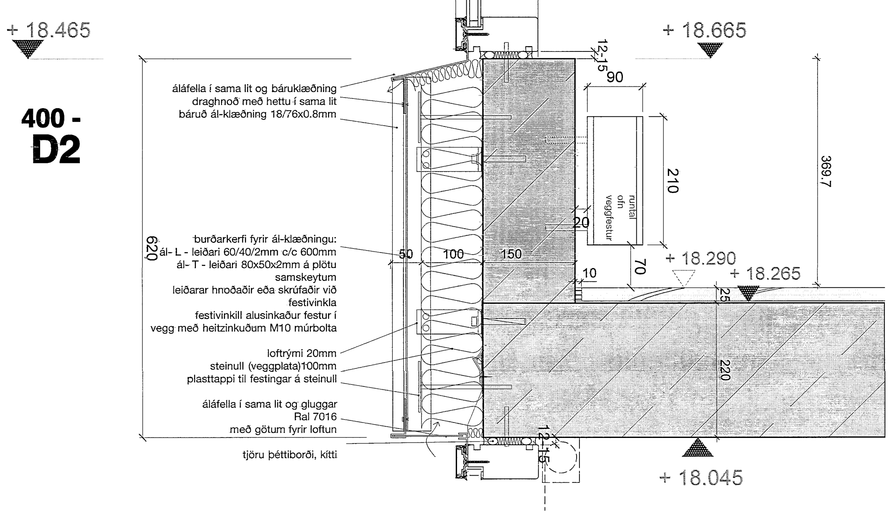

400 - D2

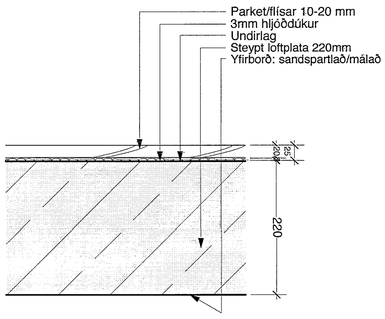

Gólfuppbygging
1.hæð-5.hæð

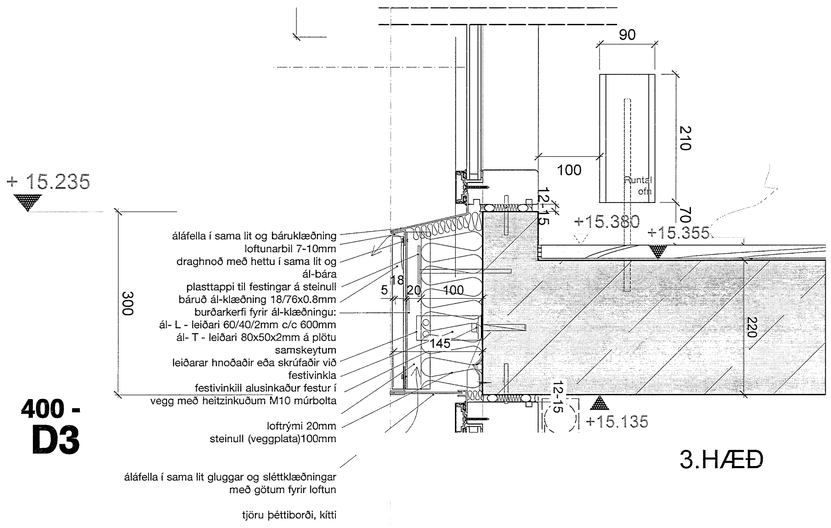

400 - D3

3.HÆÐ

áláfella í sama lit gluggar og sléttklæðningar
með götum fyrir loftun

tjöru þéttiborði, kítti

- ÖLL MÁL STAÐFESTIST AÐUR EN FRAMKVÆMDIR HEFJAST.
- MÆLIÐ EKKI AF TEIKNINGUM.
- ÖLL MÁL ERU TIMANNA ÁNNAÐ SÉ TILGREINT.
- TEIKNINGAR SKODAST MEÐ HLIÐSJÓN AF MEÐFYLGJANDI VERKÚTSKINGU OG ÖÐRUM TEIKNINGUM.
- TEIKNINGAR ÍSTÖÐRI MÆLIKVARÐA GILDA ÁVALT UMFRAM TEIKNINGAR Í SMÆRRI MÆLIKVARÐA.

© PK ARKITEKTAR

ÖÐLUM MÁL STAÐFESTIST AÐUR EN FRAMKVÆMDIR HEFJAST. MÆLIÐ EKKI AF TEIKNINGUM. ÖLL MÁL ERU TIMANNA ÁNNAÐ SÉ TILGREINT. TEIKNINGAR SKOÐAST MEÐ HLIÐSJÓN AF MEÐFYLGJANDI VERKÚTSKINGU OG ÖÐRUM TEIKNINGUM. TEIKNINGAR ÍSTÖÐRI MÆLIKVARÐA GILDA ÁVALT UMFRAM TEIKNINGAR Í SMÆRRI MÆLIKVARÐA. FYRIRMÆLUM EFNISFRAMLEIÐENDA NEMA ANNAÐ SÉ TILGREINT.

ÚTLINUR YFIR	GNF GÓLFNIÐURFALL
MÁTLÍNUR	EB EFRI BRÚN
L=±0.00 LANDÓTTI	NB NEÐRI BRÚN
G=±0.00 GANGSTÉTT	LR LOFTHÆÐING
GG GÓLF Í GÖGN	FG FRÁGENGIÐ GÓLF
GG GÓLF Í VEGG	ST STEYPTA
VÍSUN Í SÉRTÁKNA TEIKN.	BS BÁRUKLÆÐNING
	HSL HANDSLÖKVITÉKI
	BÓ BÓRGUNARÞRÓP

STÖKANTUR	STEYPA
MÆNIR KÖTI STEYPA	HÁÞRÝNN VEGGUR VÚRÐUÐ
MÆNIR KÖTI FRÁGENGIÐ GÓLF ST	HÁÞRÝNN VEGGUR (EKKI BURÐARVIRKI)
INNHURÐIR	EINANGRUN
ÚTHURÐIR	01-01 ÞRÖSKULDUR
	01-02 HERÐBERGJAKÖMBER
	G-08 GLUGGAR

I	gluggar, burðarkerfi gólf, plata, klæðning 5.3.2013
H	smávægilegar breytingar 10.09.2012
G	
F	
E	
D	
C	
B	12.06.25
A	

ENDURHÖNNUN
BREYTING: ÁBM. DAGS: BR:

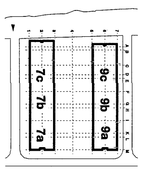

Norðurbakki

FJÖLBÝLISHÚS
VERKHLUTI:
Prinzip Deli Golf
TEIKN. NR.
NB7 400

VERK NR. : 09006
DAGS : 25.05.12
MKV. : 1:5
VISTUN : FULLNAÐARHÖNNUN
HÖNNUNARSTIG
HANNAÐ : PK ARKITEKTAR EHF
SAMÞYKKT : 680504-2880

PK ARKITEKTAR EHF.
ÉRLUÁS 2 221 HAFNARFJÖRÐUR
SÍMI 551 8050 FAX 551 8077 palmar@pk.is

7
BREYTING
C

Samþykkt þann 20. jan. 2014
Byggingarfulltrúinn í Hafnarfirði
Eh./ritstýra á Gunnfríðgrjótum