EINING E-01 M1:20
7,6 TONN
3,0 m³

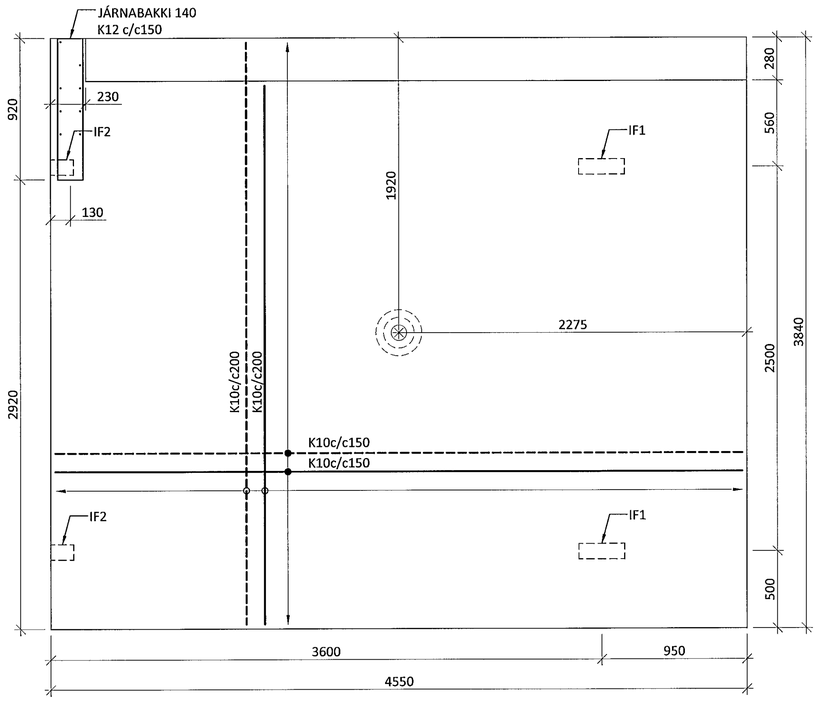

SNIÐ Í HLIÐAR Á VEGG M1:10

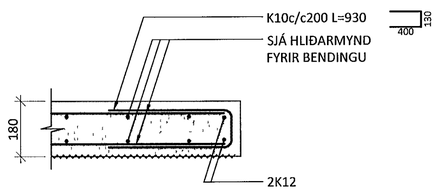

SNIÐ Í IF1 M1:10

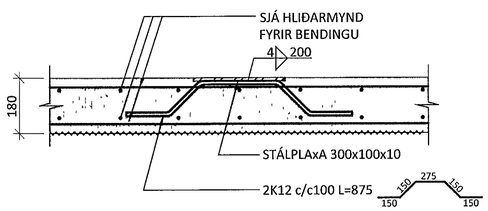

SNIÐ Í IF2 M1 10

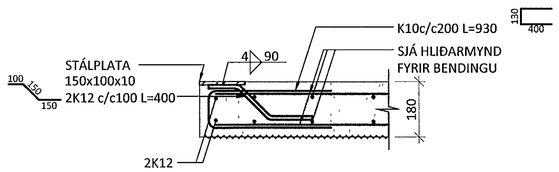

SNIÐ Í JÁRNABAKKA M1 10

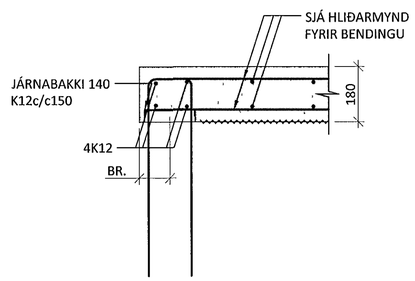

SNIÐ Í EFRI BRÚN Á VEGG M1:10

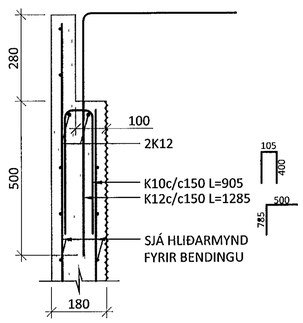

SNIÐ Í NEÐRI BRÚN Á VEGG M1 10

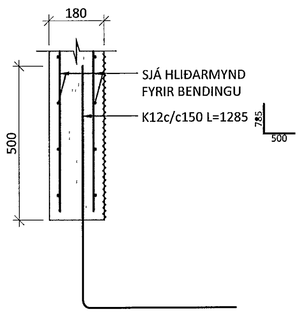

ÁRITUN BYGGINGARFULLTRÚA

Samþykkt þann 16. JÚNÍ 2014

Byggingarfulltrúinn í Hafnarfirði
Eh Hrólfur S Gunnlaugsson

SKÝRINGAR

- OLL MÁL ERU Í MILLIMETRUM OG ALLIR KÓTAR ERU Í METRUM
- ÁSÝND EININGA SKAL VERA MEÐ SÓNSTEYPUÁFERÐ EFTIR LÓÐRÉTTA BORÐAKLÆÐNINGU BREIDD BORÐA SKAL VALIN Í SAMRÁÐI VIÐ AÐALHONNUÐ HÚSSINS
- OLL JÁRNABENDING SKAL VERA KAMBSTÁL MEÐ FLOTMORK ≥500 N/mm²
- HULA AÐ JÁRNABENDINGU SKAL VERA 25mm
- JÁRN SKULU GANGA SKEYTILENGD ÚT FYRIR OP OG ÚRTOK
  K10=400mm K12=500mm
  K16=650mm K20=800mm
- SJÓNSTEYPA Í FORSTEYPTA VEGGI SKAL VERA

BROTÞOLSFLOKKUR.	C30/37
ÁREITISFLOKKUR.	XC2
Dmax	25mm
SEMENTSMAGN.	≥ 380 kg/m³
VATNS-/SEMENTSTALA	≤ 0,45
LOFTMAGN ·	5-6 %
SIGMÁL·	18-23 cm

- ALLT STÁL SKAL VERA S235 NEMA ANNAÐ SÉ TEKIÐ FRAM
- STÁL SKAL VERA MEÐ RYÐVARNARGRUNNI ÞEGAR ÞAÐ KEMUR Á VERKSTAÐ
- FRAMKVÆMD RAFSUÐUVINNUNNAR SKAL VERA Í SAMRÆMI VIÐ STAÐALINN EN 1011 SUÐUFERLAR SKULU VERA SKV ÍST EN ISO 15614 OLL RAFSUÐA SKAL UNNIN AF RAFSUÐUMONNUM SEM HAFA TIL ÞESS TILSKILIN RÉTTINDI SKV ÍST EN 287-1

TÁKN

ÞYNGDARMIÐJA EININGA

SJÓNSTEYPA

ÁRITUN AÐALHÖNNUÐAR KT 241251-2015

BR	DAGS	BREYTING

ferill VERKFRÆÐISTOFA

FLUGVELLIR 1 HAFNARFIRÐI
NÝBYGGING
BURÐARVIRKI
FORSTEYPTIR VEGGIR
SÉRMYND OG SNIÐ

SAMÞYKKT KT 010345-4059 SAVK

HÖNNUÐUR	YFIRFARIÐ	DAGS ÚTG	DAGS BREYT
ÞÓ thorri@ferill.is	AK	05 06 14	
MKV	VERKNR	TEIKN NR	BREYT
1 20/ 1 10	14014	1 - 4000	

Ferill ehf Mörkin 1 108 Reykjavík Sími 575 1600 Fax 575 1601 www.ferill.is

V:\Flugvellir\1\Teikningar\1-BURÐARÞOL\14014-1-4000.dwg