EINING E-02 M1 20
8,1 TONN
3,2 m³

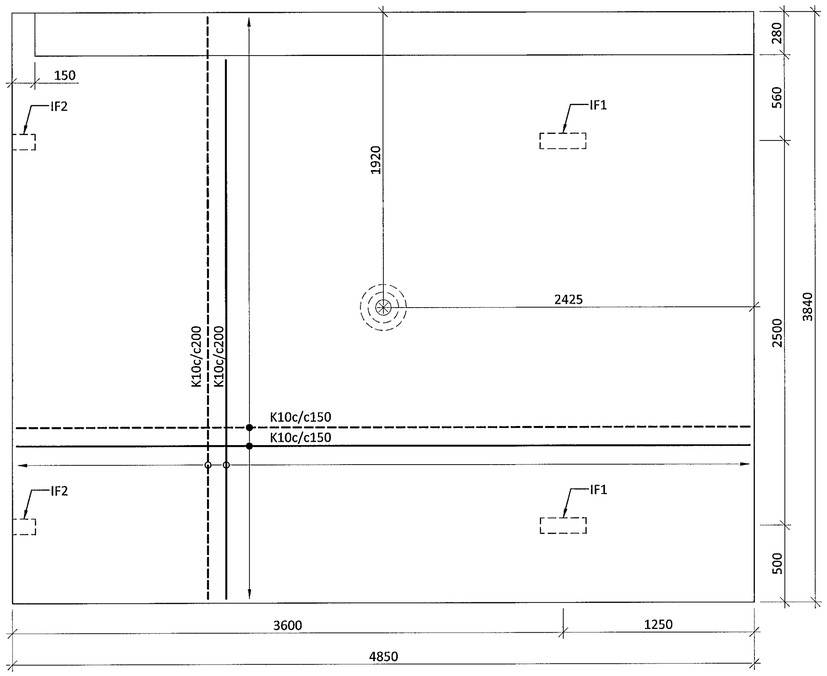

SNIÐ Í HLIÐAR Á VEGG M1·10

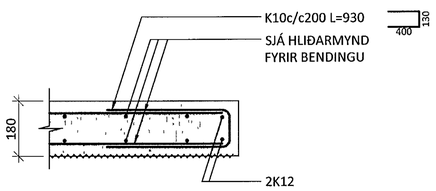

SNIÐ Í IF1 M1 10

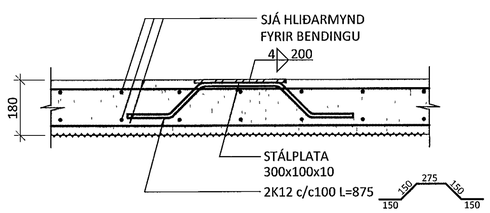

SNIÐ Í IF2 M1 10

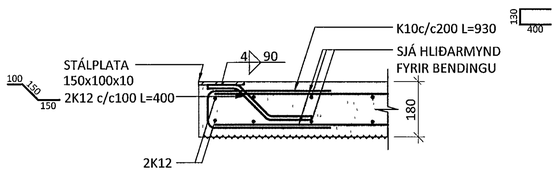

SNIÐ Í EFRI BRÚN Á VEGG M1 10

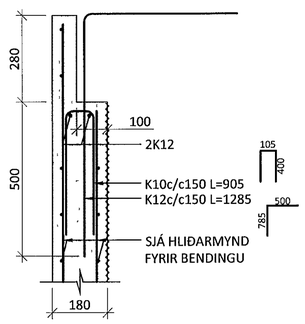

SNIÐ Í NEÐRI BRÚN Á VEGG M1 10

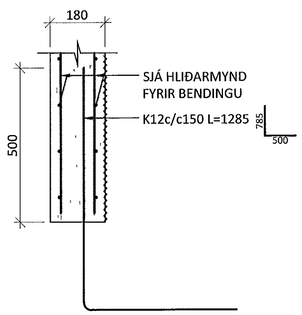

ÁRITUN BYGGINGARFULLTRÚA

Samþykkt þann 16. júní 2014
Byggingarfulltrúinn í Hafnarfirði
Fh Hrólfur S Gunnlaugsson

SKÝRINGAR

- OLL MÁL ERU Í MILLIMETRUM OG ALLIR KÓTAR ERU Í METRUM
- ÁSÝND EININGA SKAL VERA MEÐ SÓNSTEYPUÁFERÐ EFTIR LÓÐRÉTTA BORÐAKLÆÐNINGU BREIDD BORÐA SKAL VALIN Í SAMRÁÐI VIÐ AÐALHONNUÐ HÚSSINS
- OLL JÁRNABENDING SKAL VERA KAMBSTÁL MEÐ FLOTMORK ≥500 N/mm²
- HULA AÐ JÁRNABENDINGU SKAL VERA 25mm
- JÁRN SKULU GANGA SKEYTILENGD ÚT FYRIR OP OG ÚRTOK
  K10=400mm K12=500mm
  K16=650mm K20=800mm
- SJÓNSTEYPA Í FORSTEYPTA VEGGI SKAL VERA·

BROTÞOLSFLOKKUR	C30/37
ÁREITISFLOKKUR	XC2
Dmax	25mm
SEMENTSMAGN:	≥ 380 kg/m³
VATNS-/SEMENTSTALA	≤ 0,45
LOFTMAGN :	5-6 %
SIGMÁL	18-23 cm

- ALLT STÁL SKAL VERA S235 NEMA ANNAÐ SÉ TEKIÐ FRAM
- STÁL SKAL VERA MEÐ RYÐVARNARGRUNNI ÞEGAR ÞAÐ KEMUR Á VERKSTAÐ
- FRAMKVÆMD RAFSUÐUVINNUNNAR SKAL VERA Í SAMRÆMI VIÐ STAÐALINN EN 1011 SUÐUFERLAR SKULU VERA SKV ÍST EN ISO 15614 OLL RAFSUÐA SKAL UNNIN AF RAFSUÐUMONNUM SEM HAFA TIL ÞESS TILSKILIN RÉTTINDI SKV ÍST EN 287-1

TÁKN

ÞYNGDARMIÐJA EININGA

SJÓNSTEYPA

ÁRITUN AÐALHONNUÐAR KT 041251-3019

BR	DAGS	BREYTING

ferill VERKFRÆÐISTOFA

FLUGVELLIR 1 HAFNARFIRÐI
NÝBYGGING
BURÐARVIRKI
FORSTEYPTIR VEGGIR
SÉRMYND OG SNIÐ

SAMÞYKKT KT 010345-4059

HÖNNUÐUR	YFIRFARIÐ	DAGS UTG	DAGS BREYT
ÞÓ thorri@ferill.is	AK	05 06 14	
MKV	VERKNR	TEIKN NR	BREYT
1:20/ 1:10	14014	1 - 4001	

Ferill ehf Morkin 1 108 Reykjavík Sími 575 1600 Fax 575 1601 www.ferill.is

V:\Flugvellir\1\Teikningar\1-BURÐARÞOL\14014-1-4000.dwg