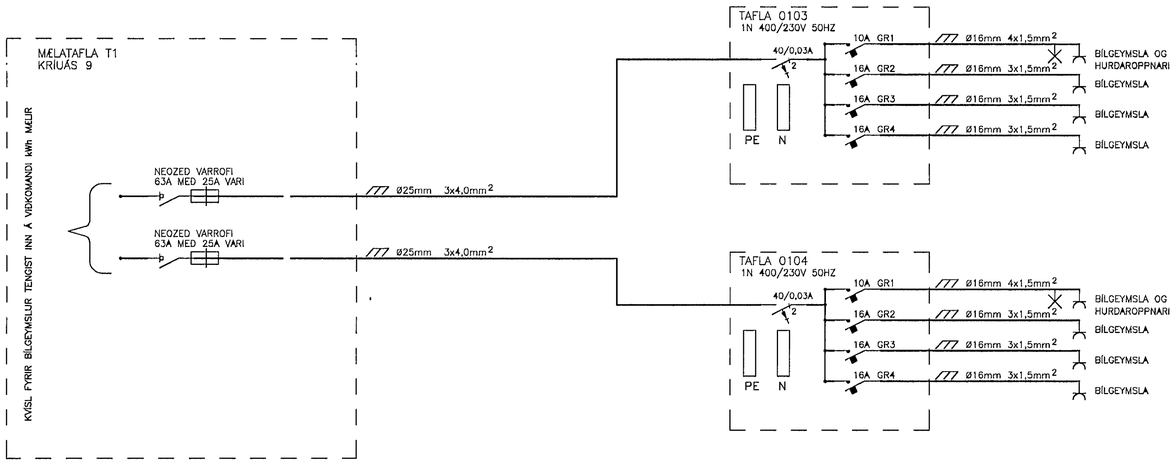

DÆMIGERÐUR FRÁGANGUR Á MÆLATENGINGU V. BÍLGEYMSLU

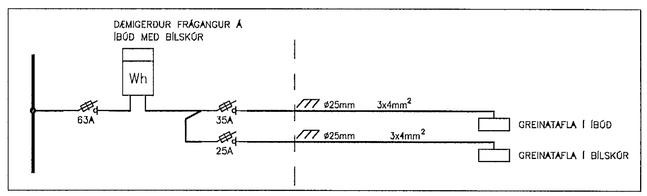

SKÝRINGAR
1 ADALTAFLA +T1, STÆRÐ HxBxD=1250x800x215mm
2 GREINATÖFLUR, STÆRÐ HxBxD=460x335x90mm
3 GREINATÖFLUR, STÆRÐ HxBxD=310x335x90mm

TIL ATHUGUNAR
MÆLATENGINGAR Á BÍLGEYMSLUM
ÁKVEIDIN SÍDAR

BREYTINGAR

UTG	DAGS	BREYTING	HA	YF
A1	12 12 2000	UTGEFID V. LAGNALEYFIs	ÁA	

VERKHLUTI
EINLÍNUMYND
BÍLGEYMSLUR

ÁVANNI

HANNAD	TEIKNAD	YFIRF	UTGÁFA
ÁSGEIR A	ÁSGEIR A		A1

VERKKAUPI

GÖTUHEITI
KRÍUÁS 9

STAÐUR
HAFNARFIRÐI

Asgeir Arnbjornsson raflönfræðingur
kennt 200352-3359
Hjallabraut 17, 220 Hafnarfirði SÍMI 555 4123 / 899 4123

TEIKNING NR	BLAD NR	N BLAD NR
20395	6	-

DAGS	VERK NR
12 12 2000	

SAMP KENNIT