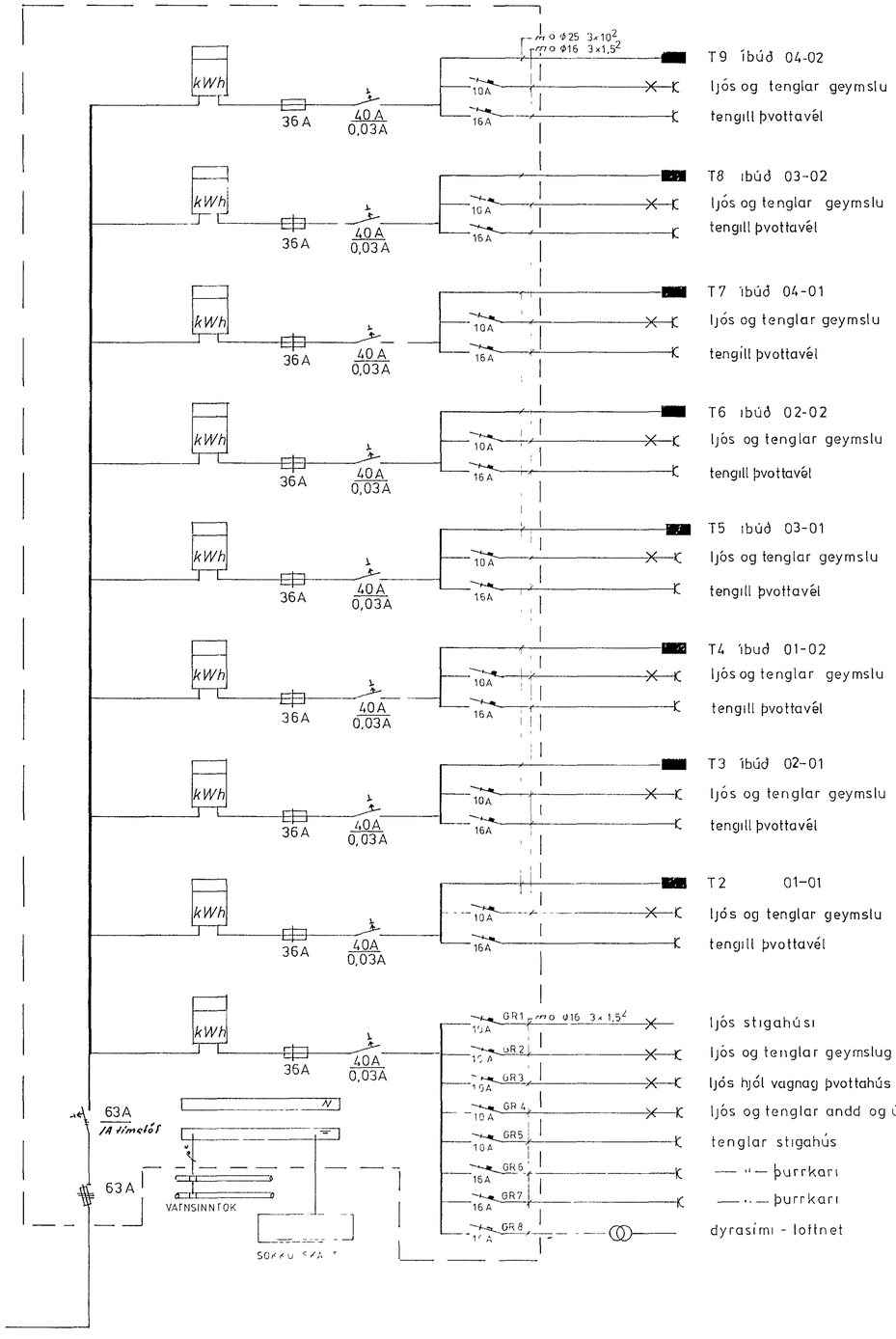

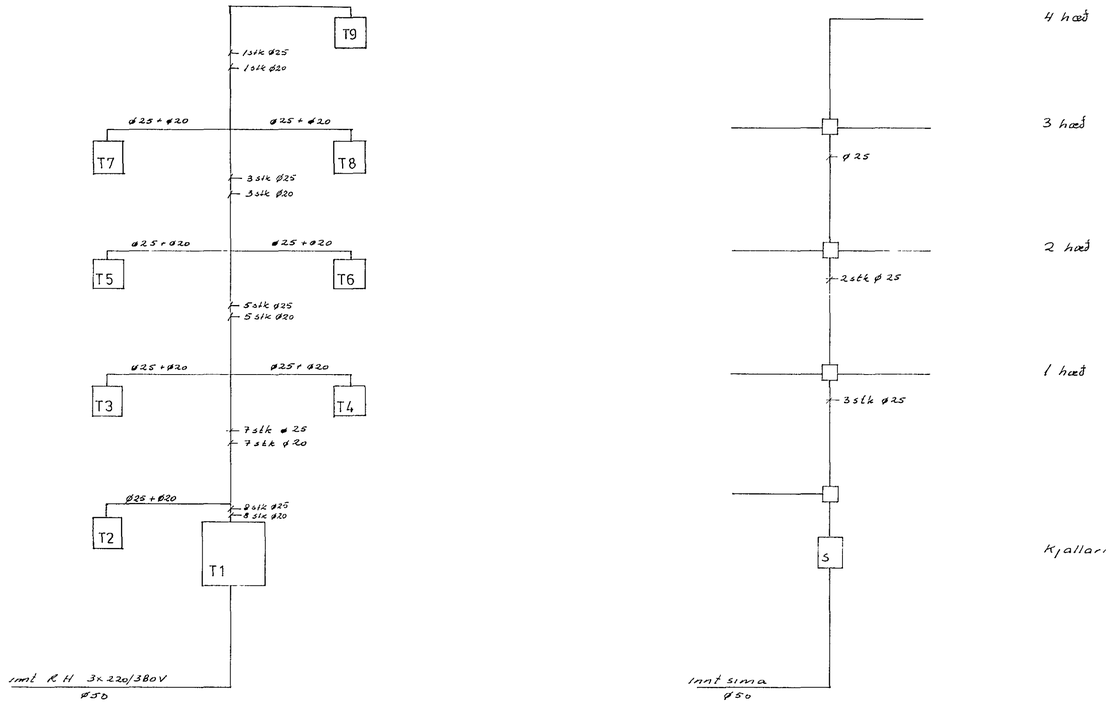

TOFLUPLAN

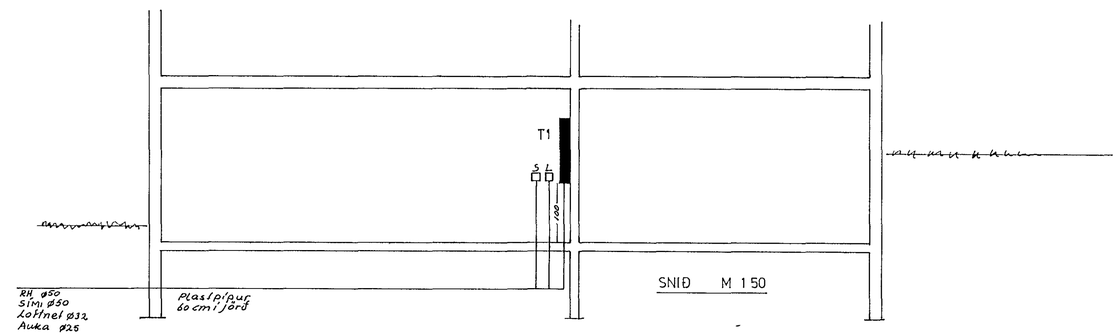

JJ RAFTEIKNINGAR KLAUSTURHVAMMUR 3 HAFNARFIRÐI S 65'0-6

SUÐURHVAMMUR 7 HAFNARFIRÐI		
DAGS NAFN	EINLÍNUMYND TOFLUPLAN SNEIÐING OG SIMAGREINING	
FRÐR 04.88		
TEIKN		
SAM		
JJ	Nr 169 BL 6 AF 7	